LIFETIME®

OUTDOOR STORAGE

MODELL Nr. 60021

GEBRAUCHSANLEITUNG

Bitte heben Sie diese Identifikationsnummer auf, im Falle dass Sie unsere Kundenbetreuung kontaktieren müssen.

REGISTRIEREN SIE IHR LIFETIME-PRODUKT NOCH HEUTE!

Das Registrieren Ihres Lifetime-Produkts ist mit Vorteilen verbunden. Mit unserer neuen Online-Produktregistrierung geht dies ganz schnell und einfach. Registrieren Sie Ihr Produkt unter www.lifetime.com und genießen Sie diese tollen Vorteile:

- Sie erhalten exklusive Sparangebote von unserem Online-Geschäft, Buylifetime.com, sowie Meldungen über neue Produkte und Nachrichten über spezielle Ausverkaufsangebote.
- Im unwahrscheinlichen Fall, dass eine Produktrückrufaktion oder eine Sicherheitsmodifizierung eintritt, werden wir Sie darüber informieren.
- Das Registrieren Ihres Produktes gewährleistet Ihnen Garantieleistungen. Wenn Sie Ihr Produkt nicht registrieren, werden Ihre Garantierechte davon nicht beeinträchtigt. Jedoch müssen Sie eine Quittung vorlegen, um das Kaufdatum nachzuweisen, bevor Ihnen Garantieleistungen angeboten werden können.

LIFETIME VERSPRICHT IHNEN:

Die Wahrung Ihrer Privatsphäre ist unser langjähriger Grundsatz bei Lifetime. Und Sie können sich selbstverständlich sicher sein, dass Lifetime Ihre persönlichen Informationen nicht an Dritte verkauft oder veröffentlicht, oder es Dritten gestattet, Ihre Informationen für deren eigene Zwecke weiterzubenutzen.

Wir laden Sie ein, unsere Datenschutzrichtlinien unter www.lifetime.com zu lesen.

REGISTRIEREN SIE SICH noch heute!

****Nur für Kunden in den USA und in Kanada.****

WENN SIE HILFE BENÖTIGEN:

KONTAKTIEREN SIE BITTE NICHT DAS GESCHÄFT, WO SIE DAS PRODUKT GEKAUFT HABEN!

RUFEN SIE UNSEREN KUNDENDIENST UNTER DER RUFNUMMER +1 (800) 225-3865 an.

ÖFFNUNGSZEITEN: Montag bis Freitag von 7:00 Uhr bis 17:00 Uhr (Mountain Standard Time in den USA)

Rufen Sie uns an oder besuchen Sie unsere Internetseite, bezüglich der Öffnungszeiten am Sonntag.

Kunden außerhalb der USA oder Kanada: Bitte kontaktieren Sie das Geschäft, wo Sie das Produkt gekauft haben, falls Sie Hilfe benötigen.

⚠ SICHERHEITSINFORMATIONEN ⚠

WENN DIESE WARNUNGEN NICHT BEFOLGT WERDEN, KANN ES ZU SCHWERWIEGENDEN VERLETZUNGEN ODER SACHSCHÄDEN KOMMEN UND DIE GARANTIE WIRD AUSSER KRAFT GESETZT.

Um Ihre Sicherheit zu gewährleisten, sollten Sie nicht versuchen, das Produkt aufzubauen, ohne dabei die Anleitungen sorgfältig zu befolgen. Suchen Sie in der gesamten Kiste und in dem Verpackungsmaterial nach Teilen und/oder zusätzlichen Anleitungen. Bevor Sie mit der Montage beginnen, lesen Sie bitte alle Anleitungen und identifizieren die Teile aufgrund der Eisenwarenliste und der Stückliste in diesem Dokument. Der korrekte und vollständige Zusammenbau sowie der korrekte Gebrauch und die richtige Kontrolle ist dabei ausschlaggebend, das Unfallrisiko und Verletzungsrisiko zu reduzieren.

- Für die Montage werden zwei fähige Erwachsene benötigt.

BEVOR SIE MIT DER MONTAGE BEGINNEN

Legen Sie die Tüten mit den Zubehörteilen und den Inhalt an einen separaten Ort. Rufen Sie unsere Kundenbetreuung an, falls irgendwelche Teile fehlen sollten.

Identifizieren Sie alle Teile und das Zubehör und führen eine Bestandsaufnahme durch, indem Sie die Teile mit den Zubehörlisten und den Bezeichnungslisten vergleichen.

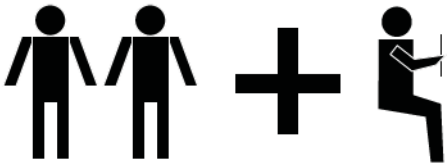

Es werden zwei Erwachsene benötigt, um das Produkt aufzubauen.

(Wir empfehlen, dass ein zusätzlicher Erwachsener mithilft, der die Anleitungen vorliest.)

Das Produkt sollte nur von Erwachsenen zusammengebaut werden. Lassen Sie keine Kinder in den Baubereich, bis das Produkt vollständig zusammengebaut wurde.

DIESE WERKZEUGE WERDEN FÜR DIE MONTAGE BENÖTIGT:

3/4 Zoll	7/16 Zoll	Elektrische Bohrmaschine mit Kreuzschlitz-Aufsatz.	Steckschlüssel mit 1/2 und 3/4 Zoll-Fassung	Kreuzschraubenzieher	1/8 Zoll Bohrerspitze (ARA) (enthalten)	Sicherheitsbrille
		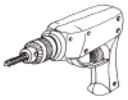				
(1)	(1)	(1)	(1)	(1)	(1)	(1 pro Person)

Beziehen Sie sich während der Befolgung der Anleitung und des gesamten Montageverfahrens auf die folgenden Bereiche:

Dieses Feld befindet sich oben links auf der Seite und enthält Informationen darüber, welche Werkzeuge und welches Zubehör gebraucht wird, um die Montageschritte auf der entsprechenden Seite durchzuführen.

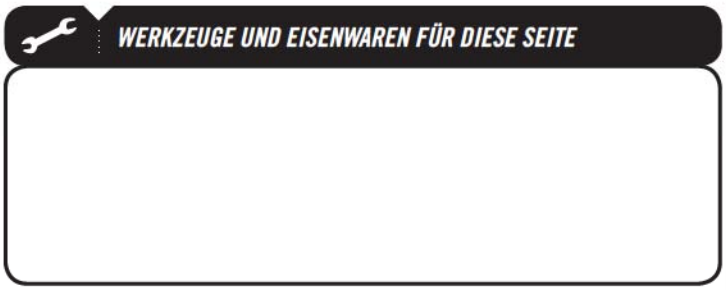

Dieses Feld befindet sich in der oberen rechten Ecke auf der Seite und zeigt ein Bild des Produkts mit schattierten Teilen, wodurch dargestellt wird, welcher Abschnitt zusammengebaut wird.

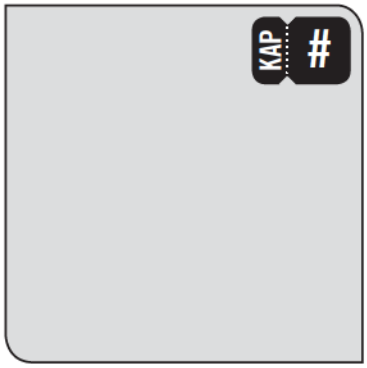

Dieses Feld befindet sich normalerweise unten in der linken Ecke eines Schrittes und zeigt an, dass bei der Durchführung eines bestimmten Abschnitts eines Schritts besondere Aufmerksamkeit notwendig ist.

Diese Felder befinden sich normalerweise in der unteren rechten Ecke eines Schritts und zeigt an, dass das Produkt beschädigt werden kann oder schwere Verletzungen eintreten können, falls eine Vorsichtsmaßnahme oder Warnung ignoriert wird.

STÜCKLISTE

PRINZIP TEILE

ID	Beschreibung	Anzahl
BHN	Frontplatte/Deckel	3
BHM	Seitenplatte	2
BII	A-Rahmen-Schweißkonstruktion	2
BIH	Komposter-Bein	2
BHQ	Ventilationsrohr	1
BSA	Befestigungsplatte für die Seitenteile	2
BSB	***KLEINTEILEBEUTEL***	
BIX	Sicherungsstiftvorrichtung	1
BIY	Stangenscharnier	2
BIZ	Rasthaken	2
BJA	Verriegelungsvorrichtung	2
BJB	Scharnierglied	2
BJC	Doppelhakenbügel	2

ID	Beschreibung	Anzahl
BJJ	***ZUBEHÖRBEUTEL***	
BTL	***TUMBLER MONTAGEZUBEHÖR***	
BHO	5/16 Zoll Stahlflachscheibe	6
AAN	5/16 Zoll Überwurfmutter	6
BTK	Stöpsel	6
BIR	5/16 Zoll x 3/4 Zoll Schlossschraube	6
BHK	Plastikgewindemutte	40
ADW	Nr. 10 x 3/4 Zoll Kreuzlochschraube	40
ARA	1/8 Zoll Bohrerspitze	1
BIT	***GRUNDGESTELLS MONTAGEZUBEHÖR***	
BIJ	Innere Gehäuse-Montagebügel*	2
ADM	1/2 Zoll Nylock-Mutter	2
BIK	1/2 Zoll x 2 3/4 Zoll Sechskantschraube	2
BIL	Hülse	2
BIM	Schwarzer Plastikdistanzring	2
BIN	Feder des Sicherungsstifts	1
BIO	1/2 Zoll Flachscheibe	4
BIP	5/8 Zoll Flachscheibe	2
AKH	Schmieröl	1
BHJ	Nr. 8 x 1/2 Zoll Treibschraube	4

IDENTIFIZIERUNGSHILFE FÜR DIE TEILE

Main Composter Parts

Die hier dargestellte Größe der Teile entspricht 10% der tatsächlichen Größe.

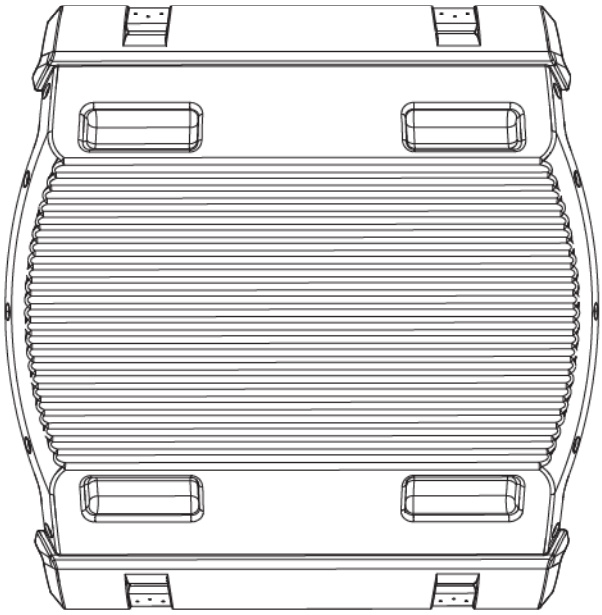

BHN (x3)
Frontplatte/Deckel

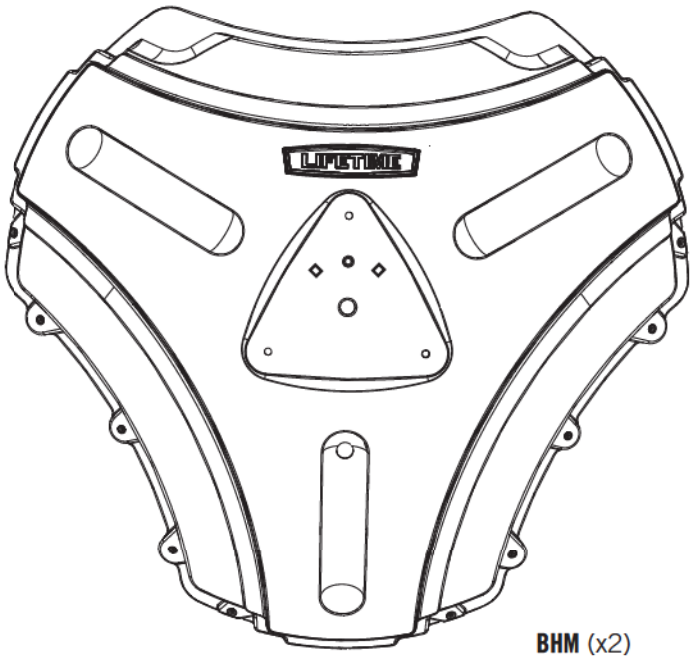

BHM (x2)
Seitenplatte

BHQ (x1)
Ventilationsrohr

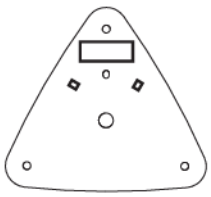

BSA (x2)
Befestigungsplatte für die Seitenteile*
(1 mit Warnschild und 1 ohne.)

IDENTIFIZIERUNGSHILFE FÜR DIE TEILE

Prinzip Teile

Die hier dargestellte Größe der Teile entspricht 5% der tatsächlichen Größe.

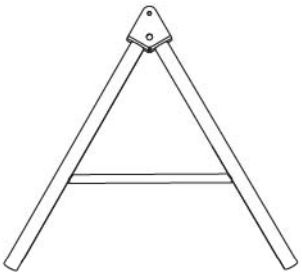

BII (x2)
A-Rahmen-Schweißkonstruktion

BIH (x2)
Komposter-Bein

Kleinteilebeutel [BSB]

Die hier dargestellte Größe der Teile entspricht 50% der tatsächlichen Größe. (Sofern nicht anders angegeben*).

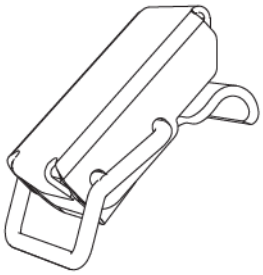

BJA (x2)
Verriegelungsvorrichtung

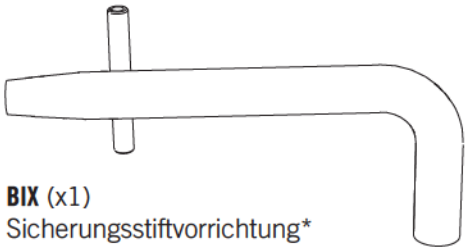

BIX (x1)
Sicherungsstiftvorrichtung*

⚠ WARNUNG

Verwenden Sie den Sicherungsstift nur dazu, den Tumbler zu sichern. Benutzen Sie den Sicherungsstift nicht dazu, einen drehenden Tumbler anzuhalten. Wenn dieser Warnhinweis ignoriert wird, kann dies zu Schäden am Sicherungsstift führen.

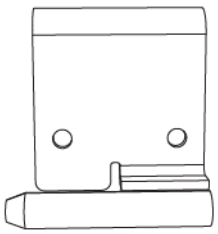

BIY (x2)
Stangenscharnier

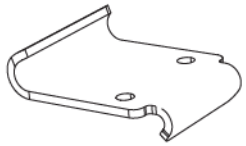

BIZ (x2)
Rasthaken

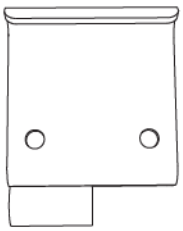

BJB (x2)
Scharnierglied

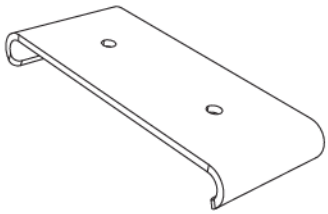

BJC (x2)
Doppelhakenbügel

IDENTIFIZIERUNGSHILFE FÜR TEILE UND EISENWAREN

Tumbler Montagezubehör [BTL]
Die Zubehörteile werden maßstabsgetreu dargestellt.

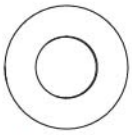

BHO (x6)
5/16 Zoll Stahlflachscheibe

AAN (x6)
5/16 Zoll Überwurfmutter

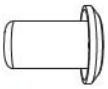

BTK (x6)
Stöpsel

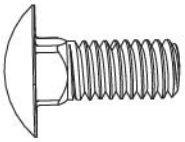

BIR (x6)
5/16 Zoll x 3/4 Zoll Schlossschraube

BHK (x40)
Plastikgewindemutte
(Es werden nur 38 Teile davon benutzt.)

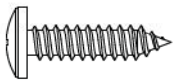

ADW (x40)
Nr. 10 x 3/4 Zoll Kreuzlochschraube
(Es werden nur 38 Teile davon benutzt.)

ARA (x1)
1/8 Zoll Bohrerspitze

Grundgestells Montagezubehör [BIT]
Die Teile werden in Originalgröße dargestellt. (Sofern nicht anders angegeben*.)

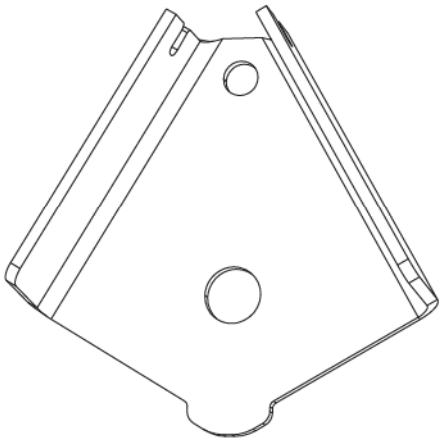

BIJ (x2)
Innere Gehäuse-Montagebügel*

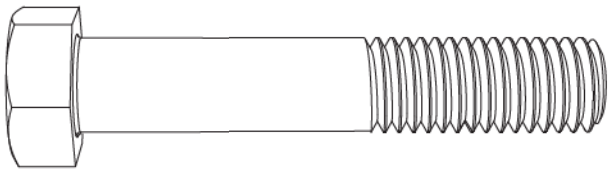

BIK (x2)
1/2 Zoll x 2 3/4 Zoll Sechskantschraube

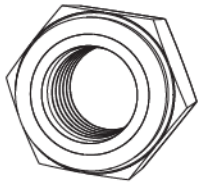

ADM (x2)
1/2 Zoll Nylock-Mutter

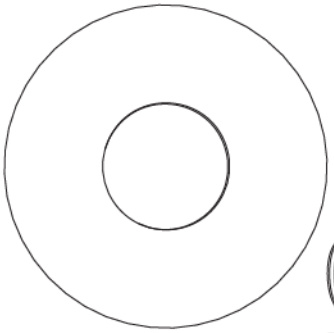

BIP (x2)
5/8 Zoll Flachscheibe

BIN (x1)
Feder des Sicherungsstifts

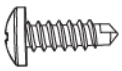

BHJ (x4)
Nr. 8 x 1/2 Zoll Treibschraube

BIM (x2)
Schwarzer Plastikdistanzring

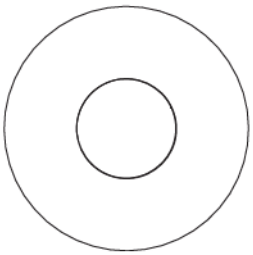

BIO (x4)
1/2 Zoll Flachscheibe

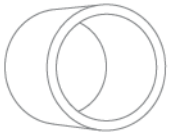

BIL (x2)
Hülse

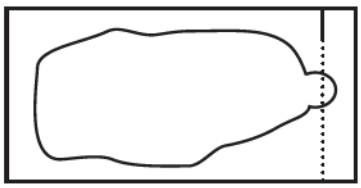

AKH (x1)
Schmieröl

KAP 1 ZUSAMMENBAU DES TUMBLERS

BENÖTIGTE EISENWAREN

Die Zubehörteile werden maßstabsgetreu dargestellt.

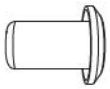

BTK (x6)
Stöpsel

AAN (x6)
5/16 Zoll Überwurfmutter

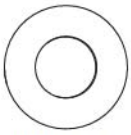

BHO (x6)
5/16 Zoll Stahlflachscheibe

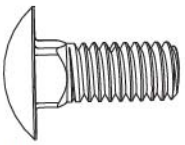

BIR (x6)
5/16 Zoll x 3/4 Zoll
Schlossschraube

BHK (x40)
Plastikgewindemutte
(Es werden nur 38 Teile davon benutzt.)

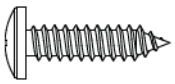

ADW (x40)
Nr. 10 x 3/4 Zoll Kreuzlochschraube
(Es werden nur 38 Teile davon benutzt.)

ARA (x1)
1/8 Zoll Bohrerspitze

BENÖTIGTE KLEINTEILE

Die hier dargestellte Größe der Teile entspricht 50% der tatsächlichen Größe. (Sofern nicht anders angegeben*).

BJA (x2)
Verriegelungsvorrichtung

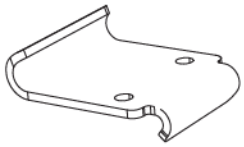

BIZ (x2)
Rasthaken

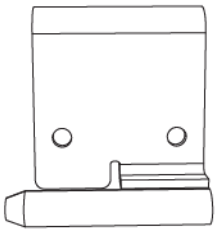

BIY (x2)
Stangenscharnier

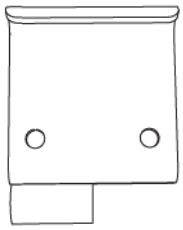

BJB (x2)
Scharnierglied

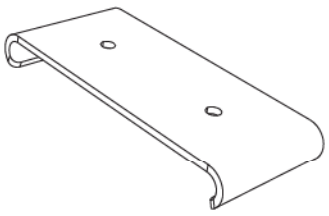

BJC (x2)
Doppelhakenbügel

BENÖTIGTE TEILE (FORTSETZUNG)

Die hier dargestellte Größe der Teile entspricht 10% der tatsächlichen Größe.

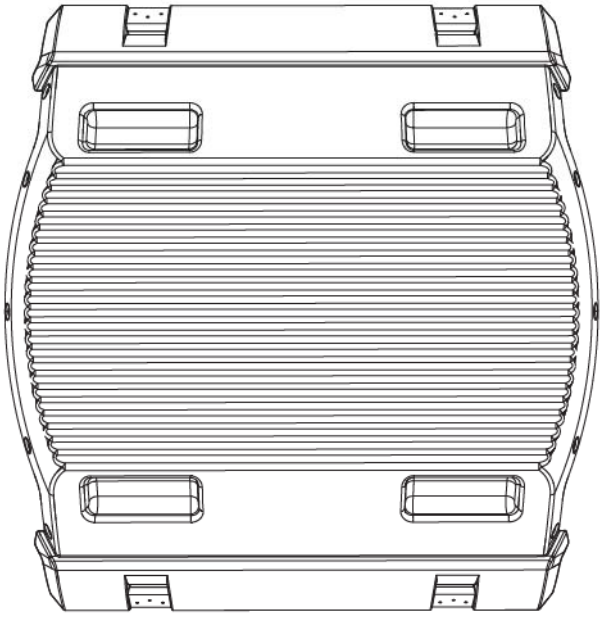

BHN (x3)
Frontplatte/Deckel

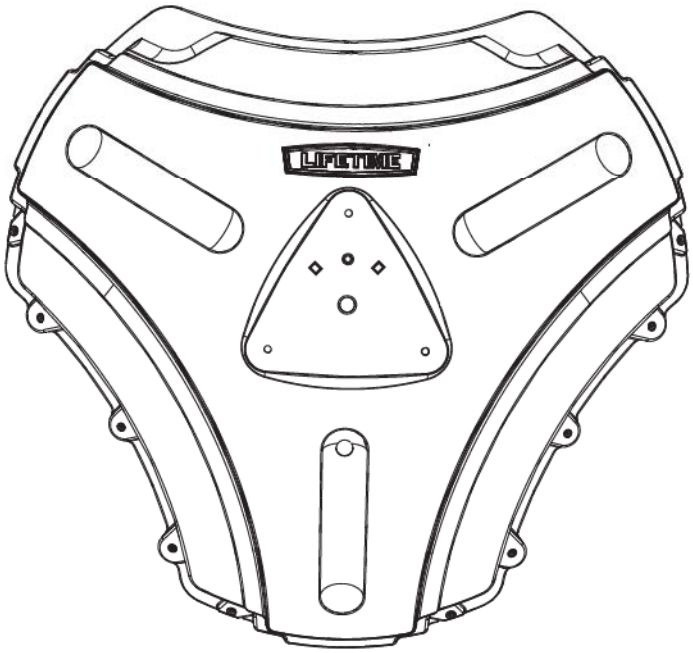

BHM (x2)
Seitenplatte

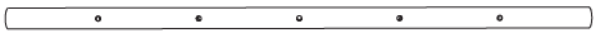

BHQ (x1)
Ventilationsrohr

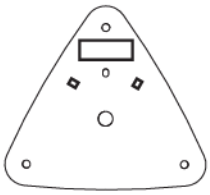

BSA (x2)
Befestigungsplatte für die Seitenteile*
(1 mit Warnschild und 1 ohne.)

BENÖTIGTE WERKZEUGE

Kreuzschraubenzieher

Steckschlüssel mit 1/2 Zoll-Fassung

1/8 Zoll Bohrerspitze (ARA) (enthalten)

Elektrische Bohrmaschine mit Kreuzschlitz-Aufsatz.

Sicherheitsbrille

1.

WERKZEUGE UND ZUBEHÖRTEILE, DIE AUF DIESER SEITE BENÖTIGT WERDEN

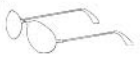

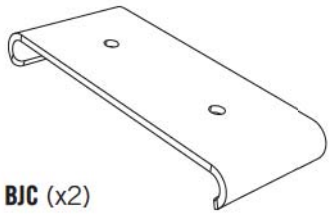

BJC (x2)

KAP 1

KAP 1.1

ZUSAMMENBAU DES TUMBLERS

Stecken Sie die beiden **Doppelhakenbügel (BJC)** in die Kerben an den Kanten der **Frontplatten (BHN)**, wie abgebildet.

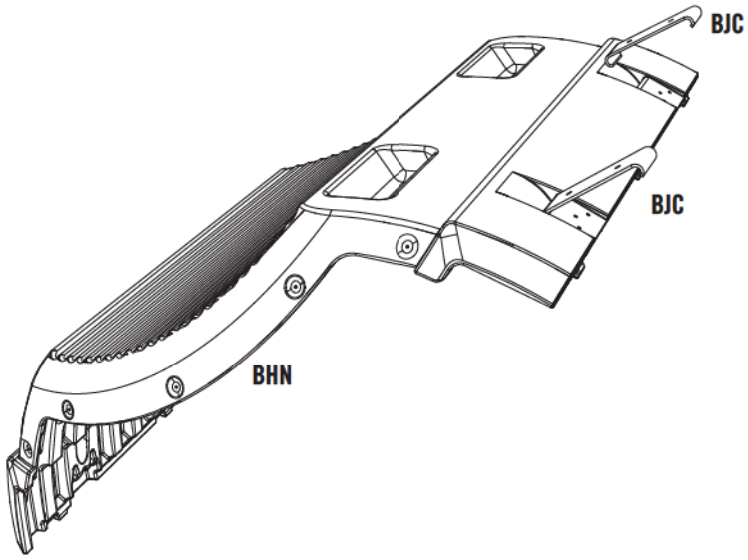

KAP 1.2

Stecken Sie die Enden der Doppelhakenbügel in die Kerben der anderen Frontplatte, wie abgebildet, und richten die Kanten der Platten miteinander aus.

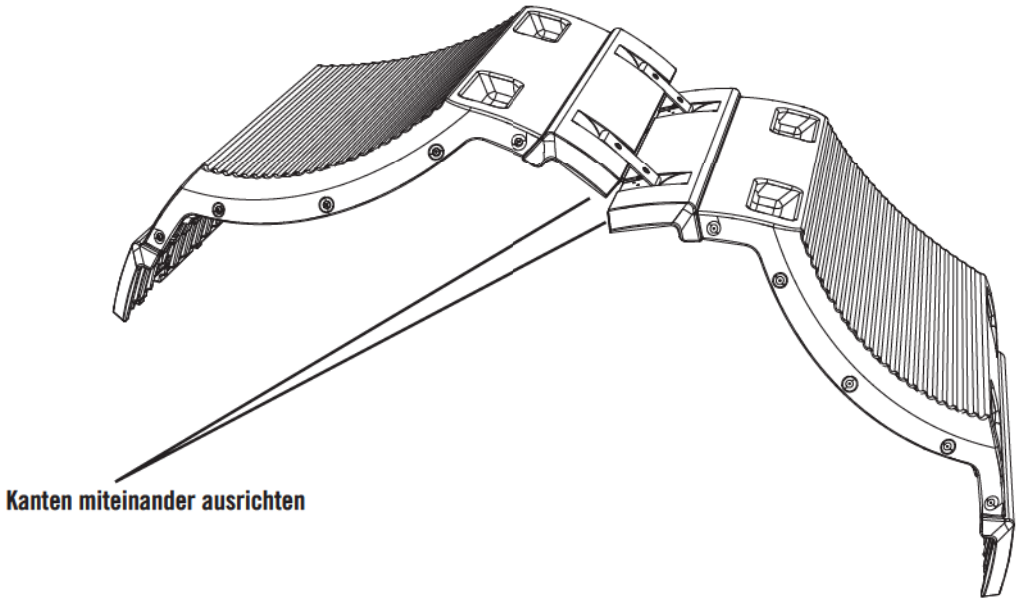

WERKZEUGE UND ZUBEHÖRTEILE, DIE AUF DIESER SEITE BENÖTIGT WERDEN

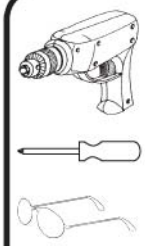

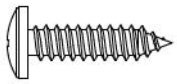

ADW (x4)

BHK (x4)

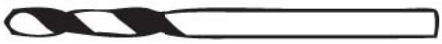

ARA (x1)

KAP 1.3

Ziehen Sie die Frontplatten herunter in die hier dargestellte Position.

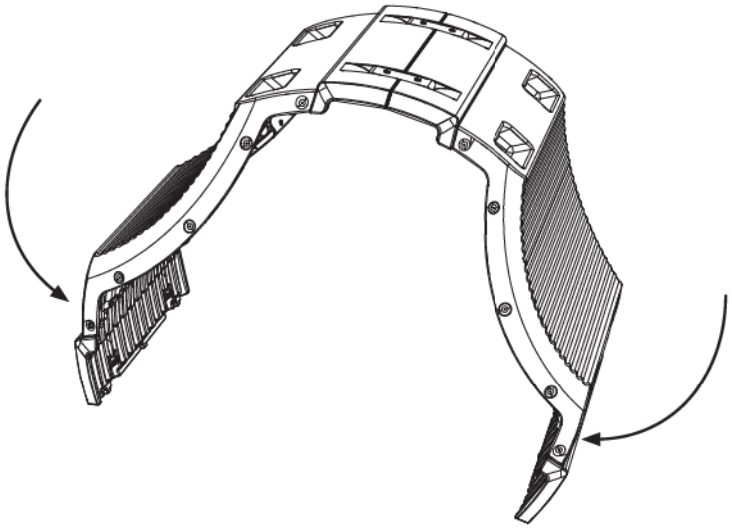

KAP 1.4

Bohren Sie mit der **1/8 Zoll Bohrerspitze (ARA)** vier (4) 1/8 Zoll große Löcher in die Löcher der beiden Doppelhakenbügel. Bohren Sie dabei durch die beiden Frontplatten hindurch. Schrauben Sie vier (4) **Nr. 10 x ¾ Zoll Kreuzlochschrauben (ADW)** mit einem Handschraubenzieher in die Löcher, die Sie zuvor gebohrt haben, und in die **Plastikgewindemuttern (BHK)**, bis die Muttern bündig an den Platten anliegen. Nicht zu fest anziehen.

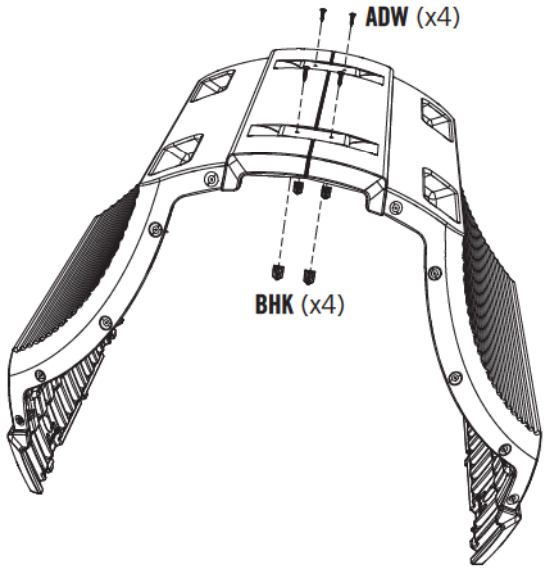

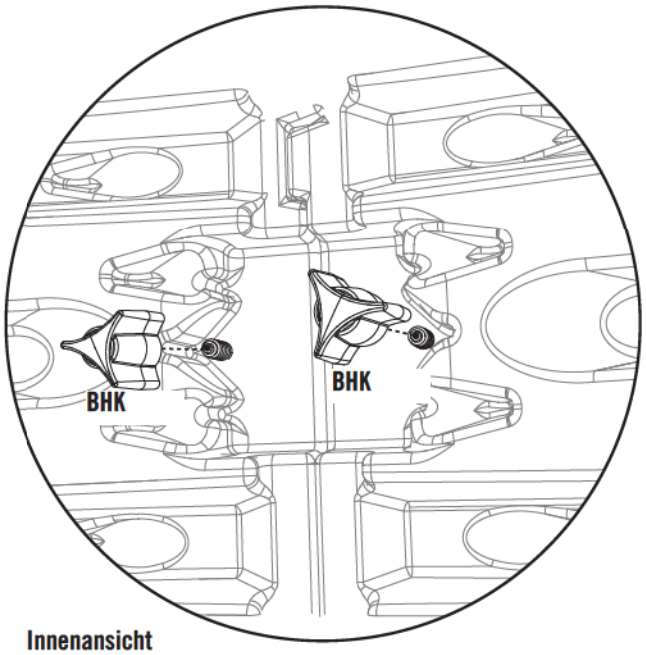

Innenansicht

1.

WERKZEUGE UND ZUBEHÖRTEILE, DIE AUF DIESER SEITE BENÖTIGT WERDEN

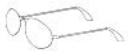

ARA (x1)

KAP 1.5

BEI DIESEM SCHRITT WERDEN 2 ERWACHSENE BENÖTIGT.

Ein Erwachsener sollte die Platten festhalten, damit der zweite Erwachsene mit der **1/8 Zoll Bohrerspitze (ARA)** zehn (10) 1/8 Zoll große Löcher durch die Öffnungen in die Platten bohren kann. **Wiederholen Sie diesen Schritt auf der gegenüberliegenden Seite der Platten.**

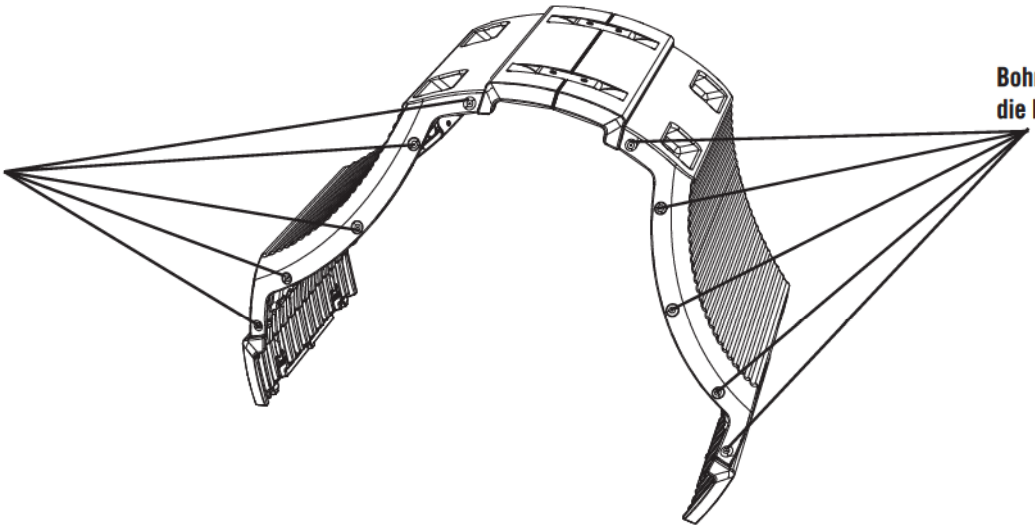

KAP 1.6

BEI DIESEM SCHRITT WERDEN 2 ERWACHSENE BENÖTIGT.

Ein Erwachsener sollte die beiden Frontplatten festhalten, damit der zweite Erwachsene eine **Seitenplatte (BHM)** zwischen die beiden Frontplatten schieben kann, wie hier dargestellt.

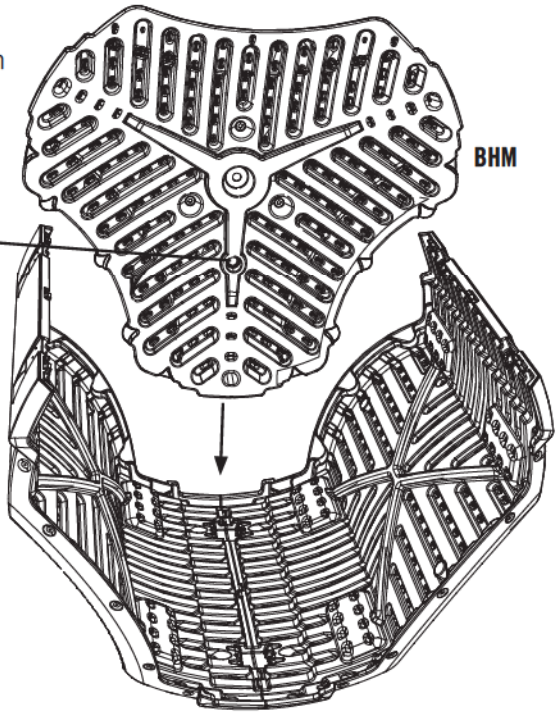

! *Anmerkung: Die Seitenplatte (BHM) passt nur auf die Innenseite der Frontplatten.*

WERKZEUGE UND ZUBEHÖRTEILE, DIE AUF DIESER SEITE BENÖTIGT WERDEN

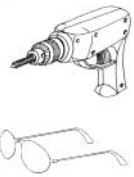

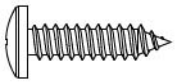

ADW (x10)

KAP 1.7

BEI DIESEM SCHRITT WERDEN 2 ERWACHSENE BENÖTIGT.

Ein Erwachsener sollte den Bausatz zusammenhalten. Schrauben Sie zehn (10) **Nr. 10 x 3/4 Zoll Kreuzlochschrauben (ADW)** mit einer Elektrobohrmaschine in die Löcher, die Sie zuvor gebohrt haben, bis die Schraubenköpfe an der Seitenplatte anliegen.

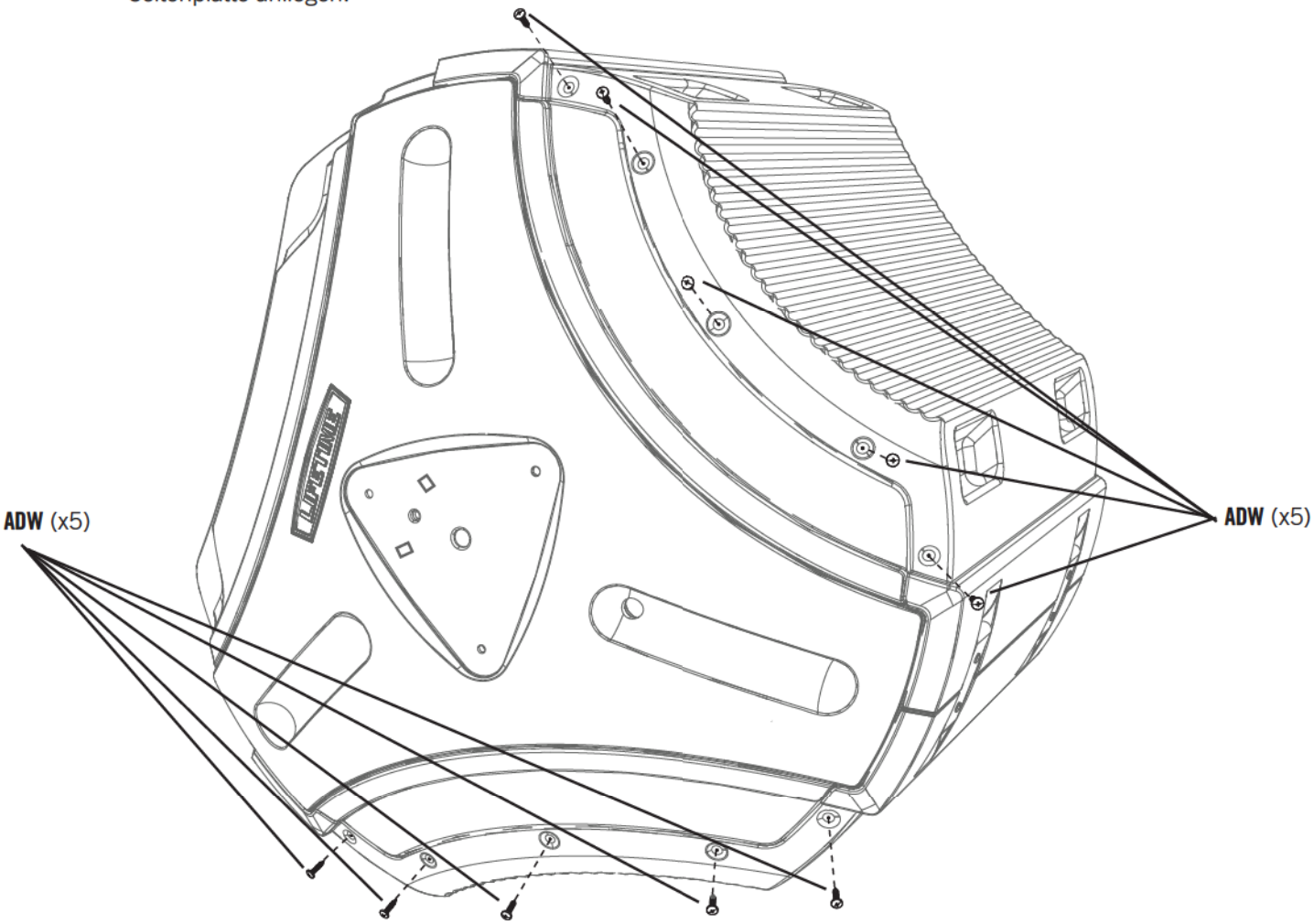

! Anmerkung: Es ist in Ordnung, wenn sich die Schrauben (ADW) zu diesem Zeitpunkt noch frei drehen. Machen Sie sich keine Sorgen darum, dass der Kunststoff abgegratet werden könnte.

1.

WERKZEUGE UND ZUBEHÖRTEILE, DIE AUF DIESER SEITE BENÖTIGT WERDEN

AUF DIESER SEITE WERDEN KEINE EISENWAREN BENÖTIGT.

KAP 1

KAP 1.8

Legen Sie das **Ventilationsrohr (BHQ)** in die Fassung an der Seitenplatte, wie hier dargestellt. Positionieren Sie die zweite **Seitenplatte (BHM)** wie auf der Abbildung und schieben sie nach unten in Position zwischen die Frontplatten. Überprüfen Sie, ob das andere Ende des Ventilationsrohrs in die Fassung an dieser Seitenplatte passt.

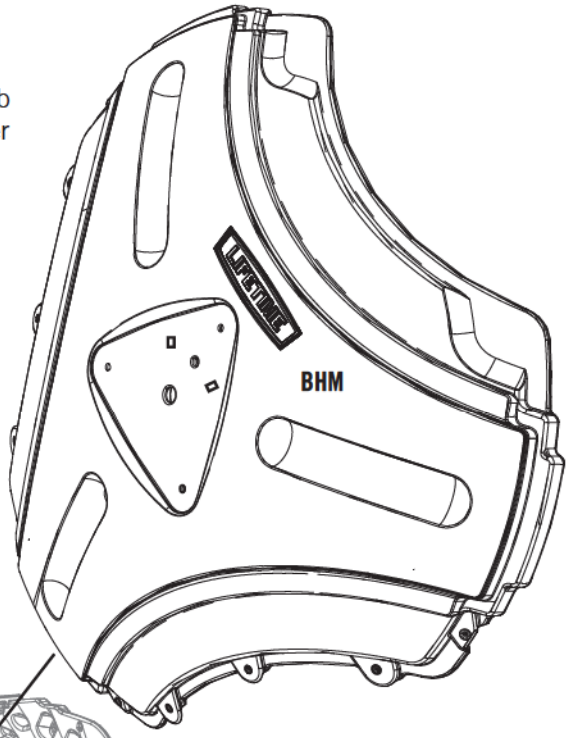

! *Anmerkung: Stellen Sie sicher, dass die Fassung des Ventilationsrohrs nach unten zeigt.*

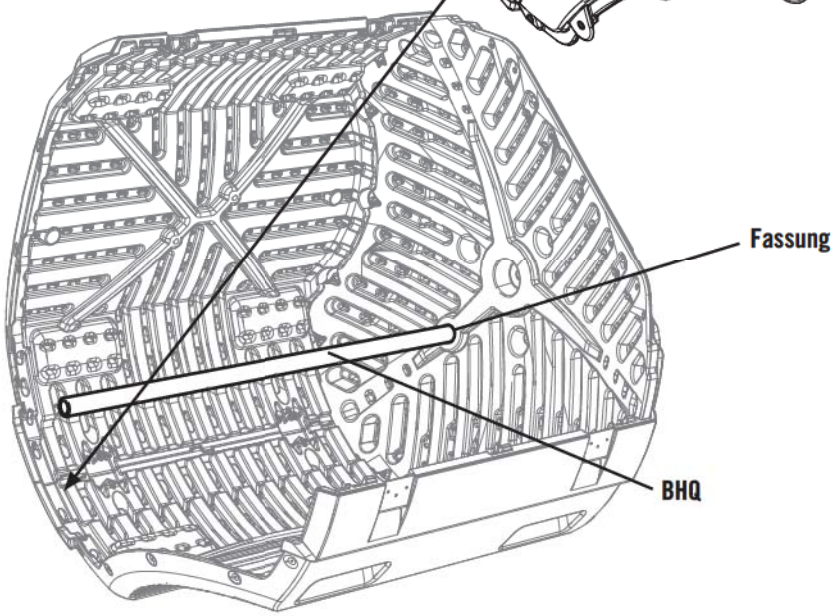

! *Anmerkung: Die Seitenplatte (BHM) passt nur auf die Innenseite der Frontplatten.*

WERKZEUGE UND ZUBEHÖRTEILE, DIE AUF DIESER SEITE BENÖTIGT WERDEN

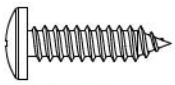

ADW (x10)

KAP 1.9

Ein Erwachsener sollte den Bausatz zusammenhalten. Schrauben Sie zehn (10) **Nr. 10 x 3/4 Zoll Kreuzlochschrauben (ADW)** mit einer Elektrobohrmaschine in die Löcher, die Sie bei Schritt 1.5 gebohrt haben, bis die Schrauben an der Seitenplatte anliegen.

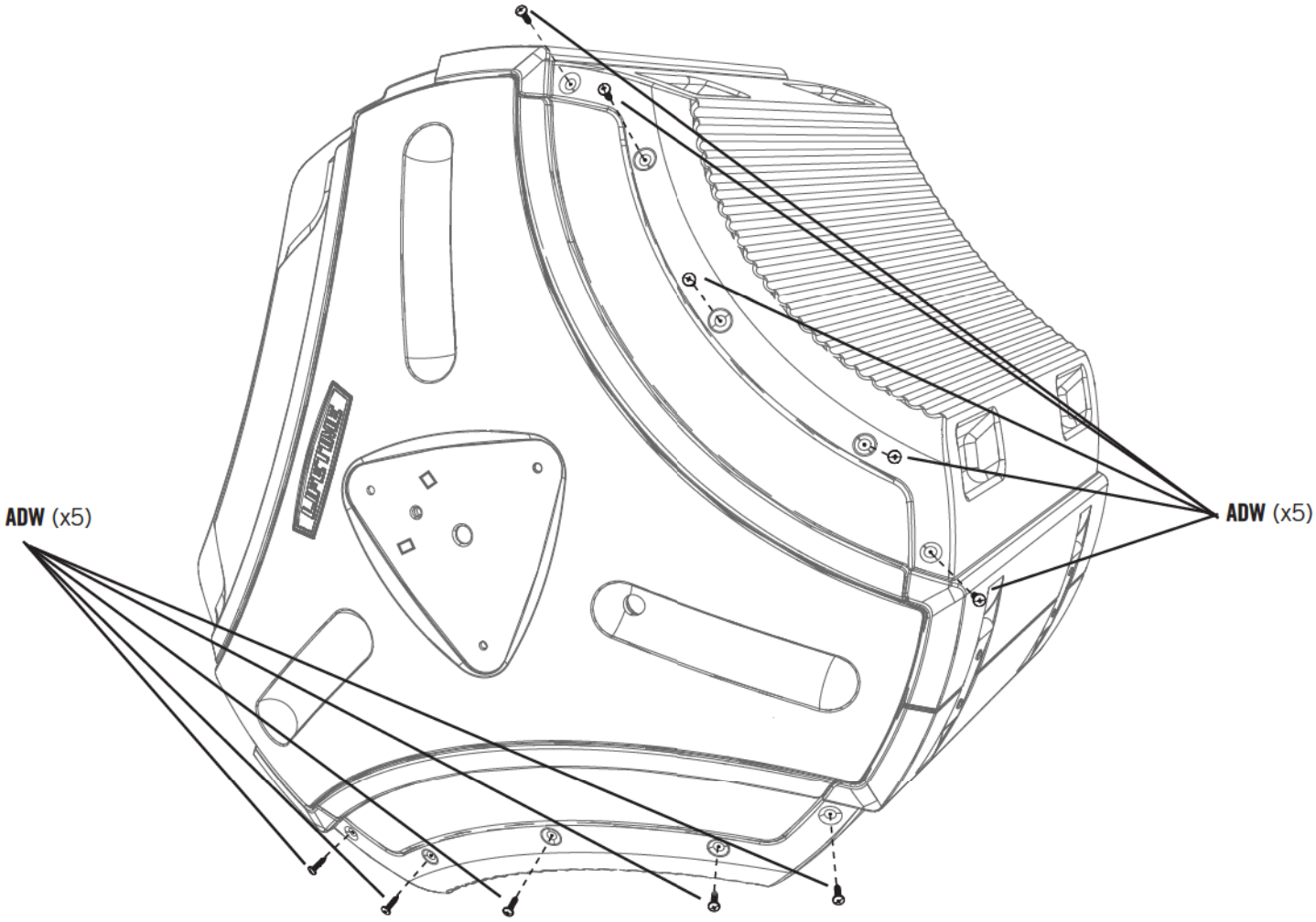

! *Anmerkung: Es ist in Ordnung, wenn sich die Schrauben (ADW) zu diesem Zeitpunkt noch frei drehen. Machen Sie sich keine Sorgen darum, dass der Kunststoff abgegratet werden könnte.*

1.

WERKZEUGE UND ZUBEHÖRTEILE, DIE AUF DIESER SEITE BENÖTIGT WERDEN

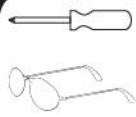

BHK (x20)

KAP 1

KAP 1.10

Legen Sie eine **Plastikgewindemutter (BHK)** über das Ende der Schraube und ziehen die Schrauben mit einem Handschraubenzieher an, bis die Plastikgewindemutter an der Platte anliegt. Wiederholen Sie diesen Schritt bei allen Schrauben. Nicht zu fest anziehen. **Wiederholen Sie diesen Schritt an der anderen Seitenplatte.**

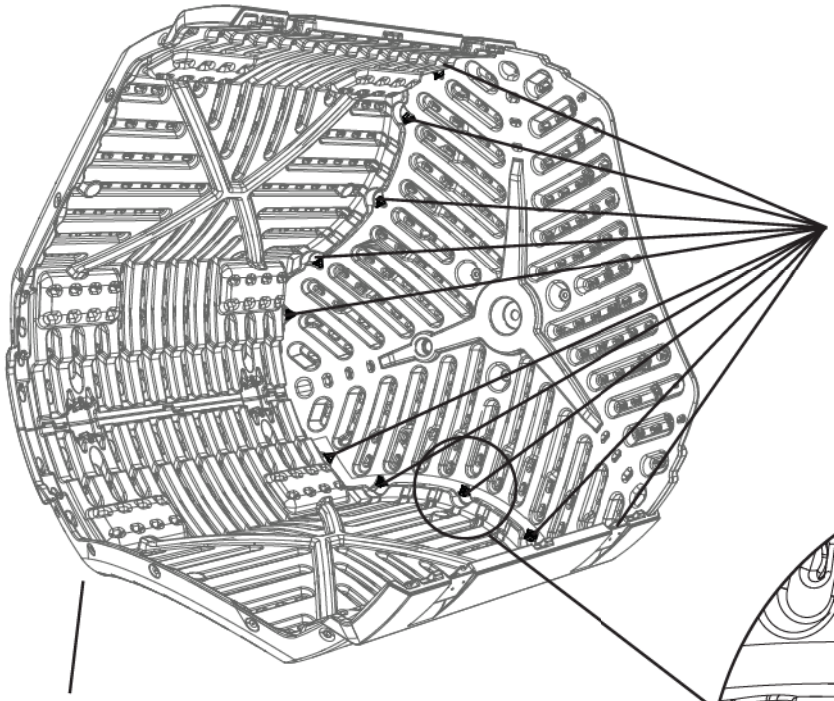

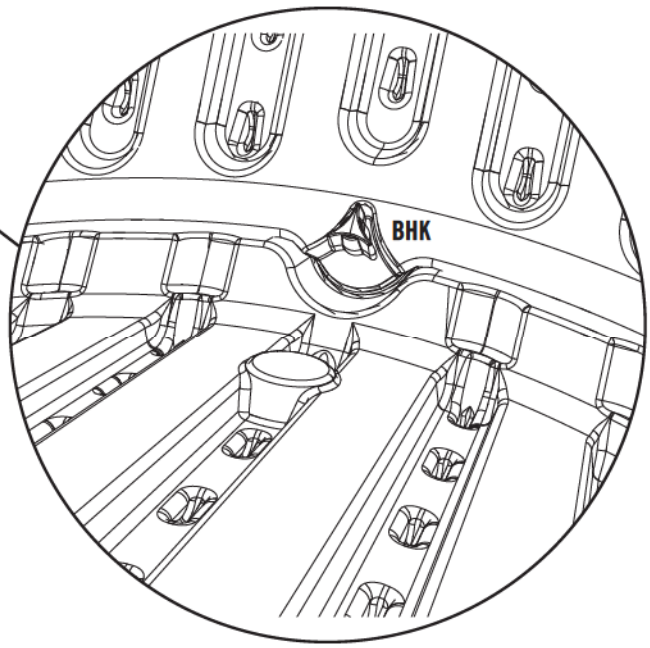

! *Anmerkung: Die Seitenplatte wurde entfernt, um Details darzustellen.*

! *Anmerkung: Ziehen Sie die Schrauben (ADW) in den Plastikgewindemuttern (BHK) nur mit einem Handschraubenzieher an. Nicht zu fest anziehen.*

WERKZEUGE UND ZUBEHÖRTEILE, DIE AUF DIESER SEITE BENÖTIGT WERDEN

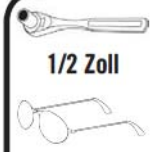

1/2 Zoll

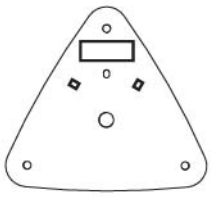

BSA (x2)

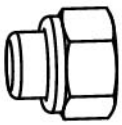

AAN (x6)

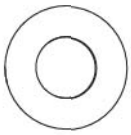

BHO (x6)

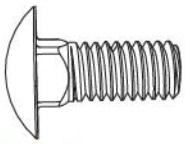

BIR (x6)

KAP 1.11

Positionieren Sie eine **Befestigungsplatte für das Seitenteil (BSA)** so, dass die Löcher in der Befestigungsplatte mit den Löchern in der Seitenplatte ausgerichtet sind (siehe Abbildung). Befestigen Sie die Befestigungsplatte mit den entsprechenden Schrauben an der Seitenplatte. Ziehen Sie die Überwurfmuttern fest an. **Wiederholen Sie diesen Schritt an der anderen Seite des Tumblers.**

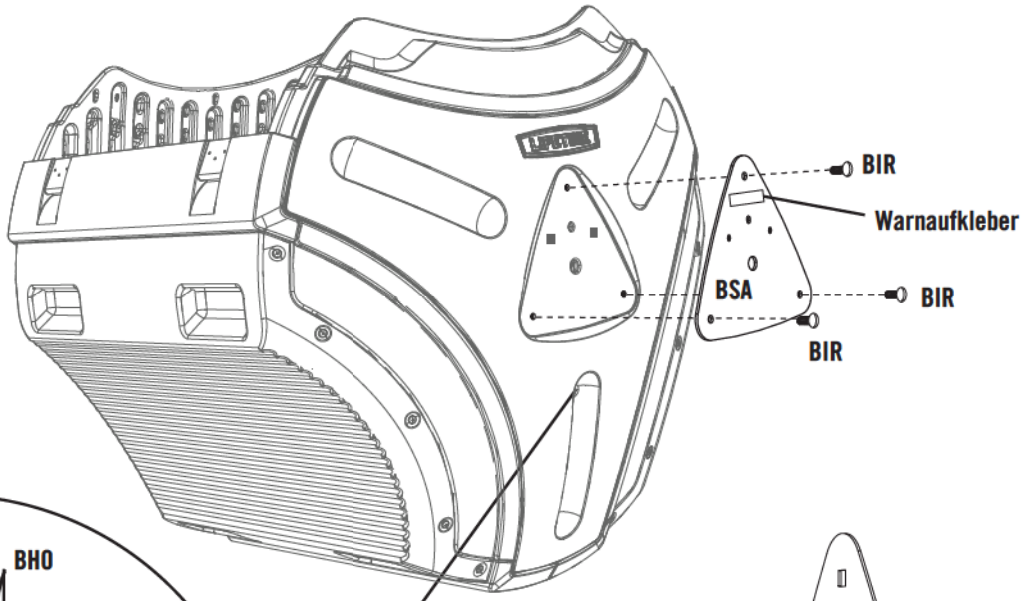

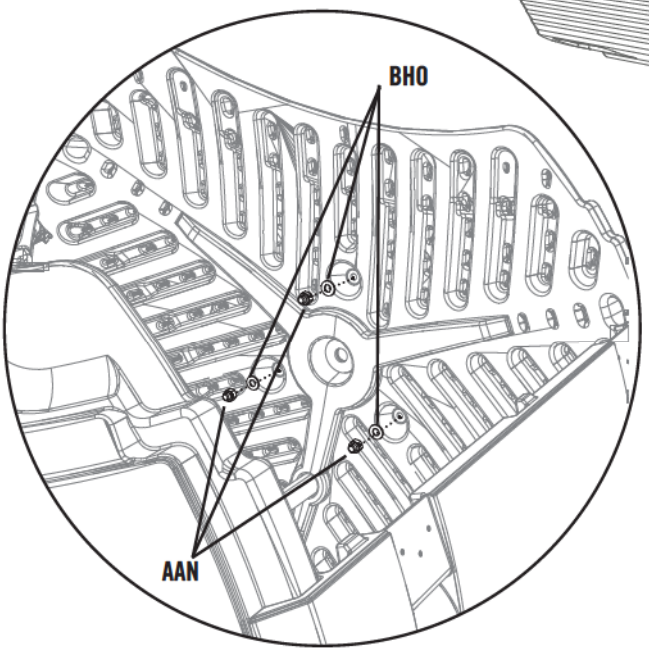

Innenansicht

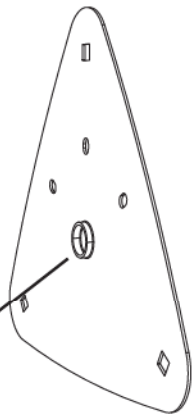

Die hervorstehende Seite der Befestigungsplatte gehört auf die Innenseite, zum Tumbler hinzeigend.

⚠ WARNUNG

Ziehen Sie die Überwurfmutter nicht zu stark an.

1.

WERKZEUGE UND ZUBEHÖRTEILE, DIE AUF DIESER SEITE BENÖTIGT WERDEN

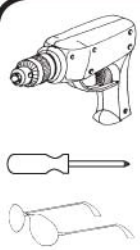

BJA (x2)

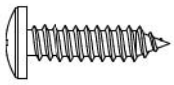

ADW (x2)

BHK (x2)

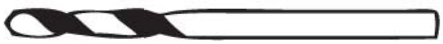

ARA (x1)

KAP 1

KAP 1.12

Positionieren Sie zwei **Verriegelungsvorrichtungen (BJA)**, wie hier abgebildet, und richten die Löcher in den Verriegelungsvorrichtungen mit den Löchern in der Platte aus. Bohren Sie ein (1) 1/8 Zoll großes Loch in jedes Loch an den einzelnen Verriegelungsvorrichtungen. Drehen Sie eine **Nr. 10 x 3/4 Zoll Flachkopfschraube (ADY)** in die einzelnen Löcher der Verriegelungsvorrichtungen, bis die Schraubenköpfe eng an dem Riegel anliegen.

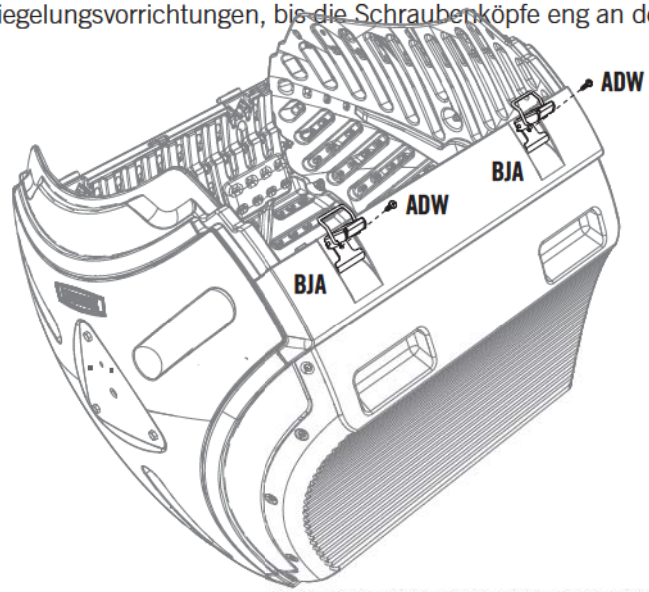

KAP 1.13

Legen Sie eine **Plastikgewindemutter (BHK)** über jede Schraube und ziehen die Schrauben von Hand an, bis die Plastikgewindemutter eng an der Platte anliegt.

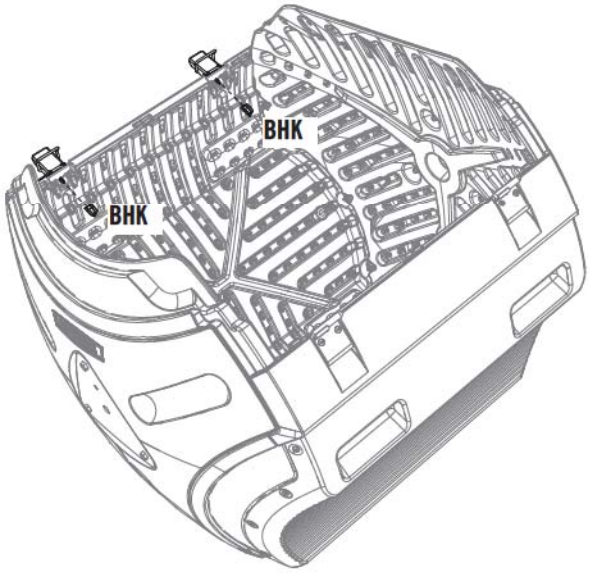

! *Anmerkung: Ziehen Sie die Schrauben (ADW) in den Plastikgewindemuttern (BHK) nur mit einem Handschraubenzieher an. Nicht zu fest anziehen.*

WERKZEUGE UND ZUBEHÖRTEILE, DIE AUF DIESER SEITE BENÖTIGT WERDEN

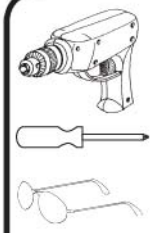

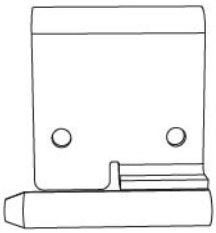

BIY (x2)

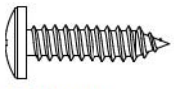

ADW (x4)

BHK (x4)

ARA (x1)

KAP 1.14

Positionieren Sie zwei **Stangenscharniere (BIY)** an der anderen Seite des Tumblers, wie abgebildet, und richten die Löcher in den Stangenscharnieren mit den Löchern in der Platte aus. Bohren Sie zwei (2) 1/8 Zoll große Löcher in die Löcher an den Stangenscharnieren. Schrauben Sie zwei **Nr. 10 x 3/4 Zoll Kreuzlochschrauben (ADW)** in die Löcher der Stangenscharniere, bis die Schraubenköpfe an den Stangenscharnieren anliegen.

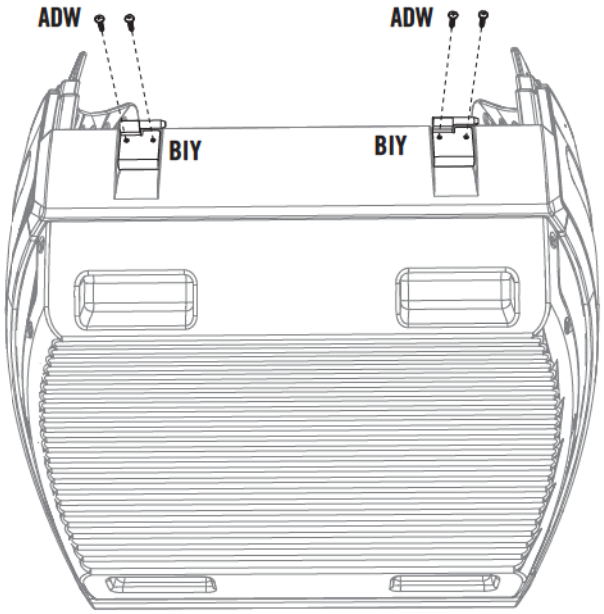

KAP 1.15

Legen Sie eine **Plastikgewindemutter (BHK)** über jede Schraube und ziehen die Schrauben mit einem Handschraubenzieher an, bis die Plastikgewindemuttern eng an der Platte anliegen.

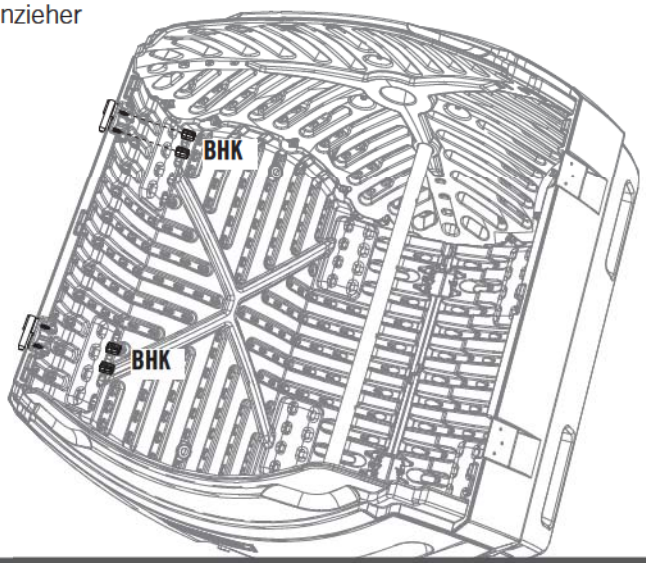

Anmerkung: Ziehen Sie die Schrauben (ADW) in den Plastikgewindemuttern (BHK) nur mit einem Handschraubenzieher an. Nicht zu fest anziehen.

1.

WERKZEUGE UND ZUBEHÖRTEILE, DIE AUF DIESER SEITE BENÖTIGT WERDEN

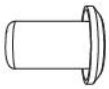

BTK (x6)

KAP 1.16

Stecken Sie **Stöpsel (BTK)** in die Löcher an der Frontplatte. Drehen Sie die Stöpsel beim Hineinstecken, falls notwendig. Stecken Sie die Stöpsel so weit hinein, bis das breite Ende eng an der Oberfläche der Frontplatte anliegt. **Wiederholen Sie diesen Schritt an der anderen Platte und am Deckel.**

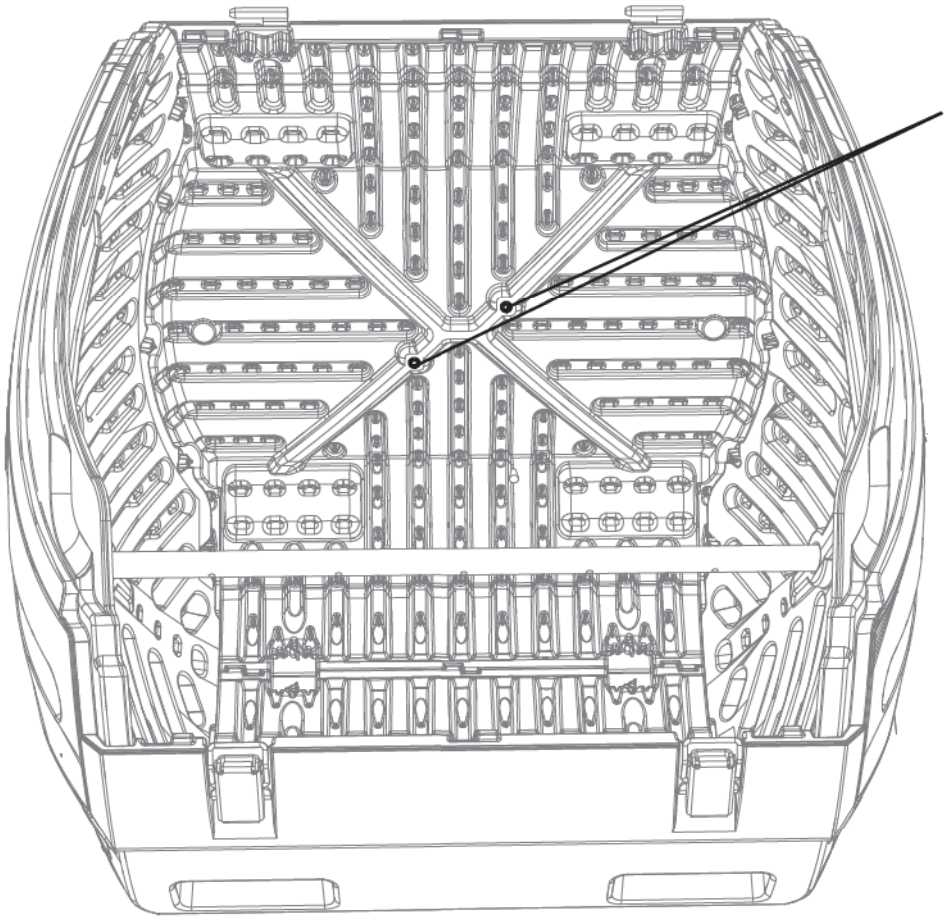

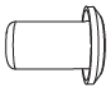

BTK (x2)

WERKZEUGE UND ZUBEHÖRTEILE, DIE AUF DIESER SEITE BENÖTIGT WERDEN

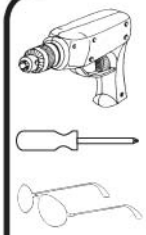

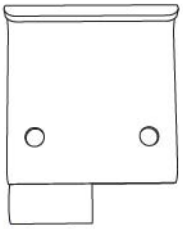

BJB (x2)

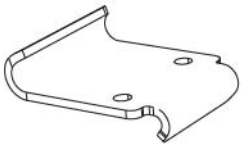

BIZ (x2)

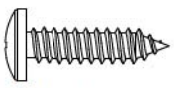

ADW (x8)

BHK (x8)

ARA (x1)

KAP 1.17

Legen Sie zwei **Scharnierteile (BJB)** auf den **Deckel (BHN)**, wie auf der Abbildung dargestellt. Bohren Sie zwei (2) 1/8 Zoll große Löcher in die Löcher an den beiden Scharnierteilen. Schrauben Sie die Scharnierteile mit vier **Nr. 10 x 3/4 Zoll Kreuzlochschrauben (ADW)** am Deckel fest. Legen Sie eine **Plastikgewindemutter (BHK)** über jede Schraube und ziehen die Schrauben von Hand an, bis die Plastikgewindemuttern eng am Tumbler anliegen.

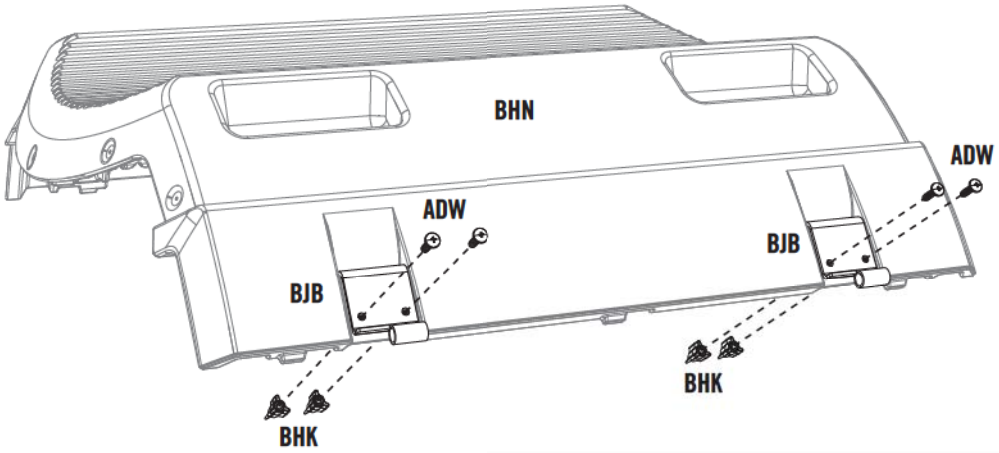

Anmerkung: Ziehen Sie die Schrauben (ADW) in den Plastikgewindemuttern (BHK) nur mit einem Handschraubenzieher an. Nicht zu fest anziehen.

KAP 1.18

Legen Sie zwei **Rasthaken (BIZ)** auf die gegenüberliegende Seite des Deckels, wie auf der Abbildung dargestellt. Bohren Sie zwei (2) 1/8 Zoll große Löcher in die Löcher an den beiden Rasthaken. Befestigen Sie die Rasthaken am Deckel mit den vier **Schrauben (ADW)**. Legen Sie eine **Plastikgewindemutter (BHK)** über jede Schraube und ziehen die Schrauben von Hand an, bis die Plastikgewindemuttern eng am Deckel anliegen. Legen Sie die Teile zur Seite.

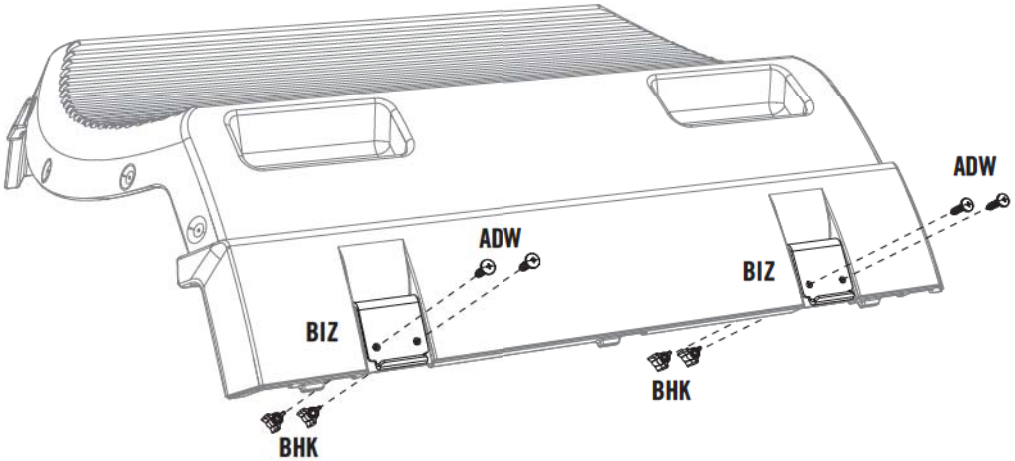

Anmerkung: Ziehen Sie die Schrauben (ADW) in den Plastikgewindemuttern (BHK) nur mit einem Handschraubenzieher an. Nicht zu fest anziehen.

KAP 2

2 ZUSAMMENBAU DES GRUNDGESTELLS

2.

BENÖTIGTE EISENWAREN

Die Teile werden in Originalgröße dargestellt. (Sofern nicht anders angegeben*.)

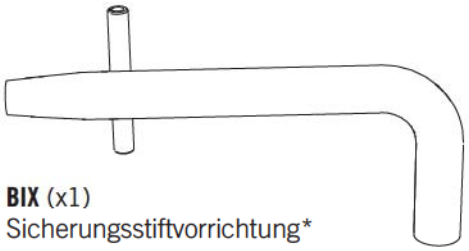

BIX (x1)
Sicherungsstiftvorrichtung*

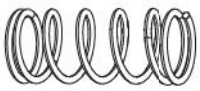

BIN (x1)
Feder des Sicherungsstifts

ADM (x2)
1/2 Zoll Nylock-Mutter

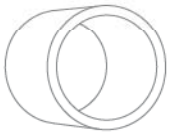

BIL (x2)
Hülse

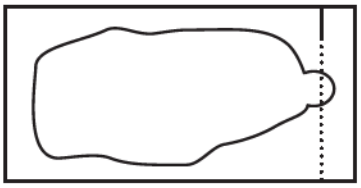

AKH (x1)
Schmieröl

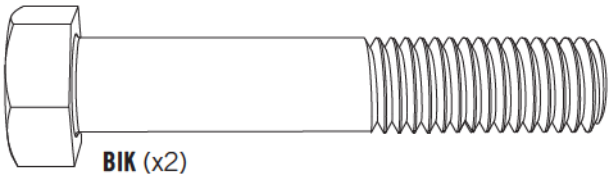

BIK (x2)
1/2 Zoll x 2 3/4 Zoll Sechskantschraube

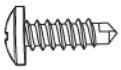

BHJ (x4)
Nr. 8 x 1/2 Zoll Treibschraube

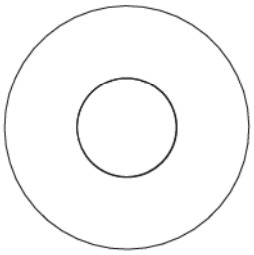

BIO (x4)
1/2 Zoll Flachscheibe

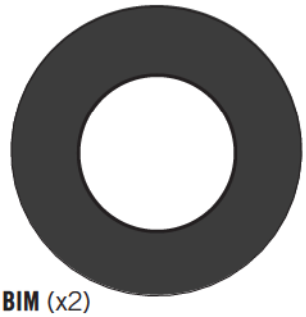

BIM (x2)
Schwarzer Plastikdistanzring

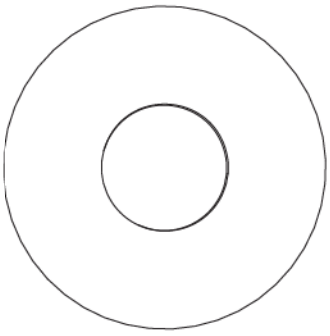

BIP (x2)
5/8 Zoll Flachscheibe

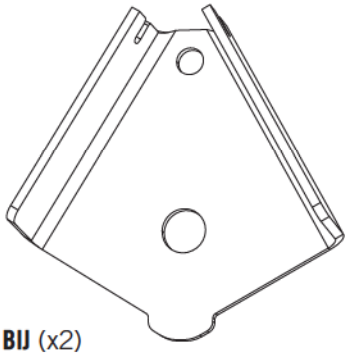

BIJ (x2)
Innere Gehäuse-Montagebügel*

BENÖTIGTE KLEINTEILE

Die hier dargestellte Größe der Teile entspricht 5% der tatsächlichen Größe.

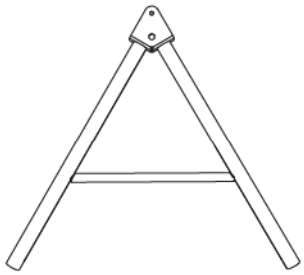

BII (x2)
A-Rahmen-Schweißkonstruktion

BIH (x2)
Komposter-Bein

BENÖTIGTE WERKZEUGE

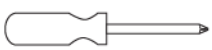

Kreuzschraubenzieher

Steckschlüssel mit 3/4 Zoll Fassung

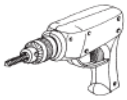

Elektrische Bohrmaschine mit Kreuzschlitz-Aufsatz.

3/4 Zoll Schraubenschlüssel

7/16 Zoll Schraubenschlüssel

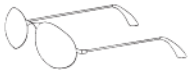

Sicherheitsbrille

WERKZEUGE UND ZUBEHÖRTEILE, DIE AUF DIESER SEITE BENÖTIGT WERDEN

BEI DIESEM SCHRITT WIRD KEIN ZUBEHÖR BENÖTIGT.

BEI DIESEM SCHRITT WERDEN 2 ERWACHSENE BENÖTIGT.

KAP 2.1

ZUSAMMENBAU DES GESTELLS

Ein Erwachsener sollte die **A-Rahmen-Schweißkonstruktion (BII)**, wie auf der Abbildung dargestellt, festhalten. Stecken Sie ein **Komposter-Bein (BIH)** in die Rohre am A-Rahmen, wie dargestellt. **Wiederholen Sie diesen Schritt am zweiten Komposter-Bein.**

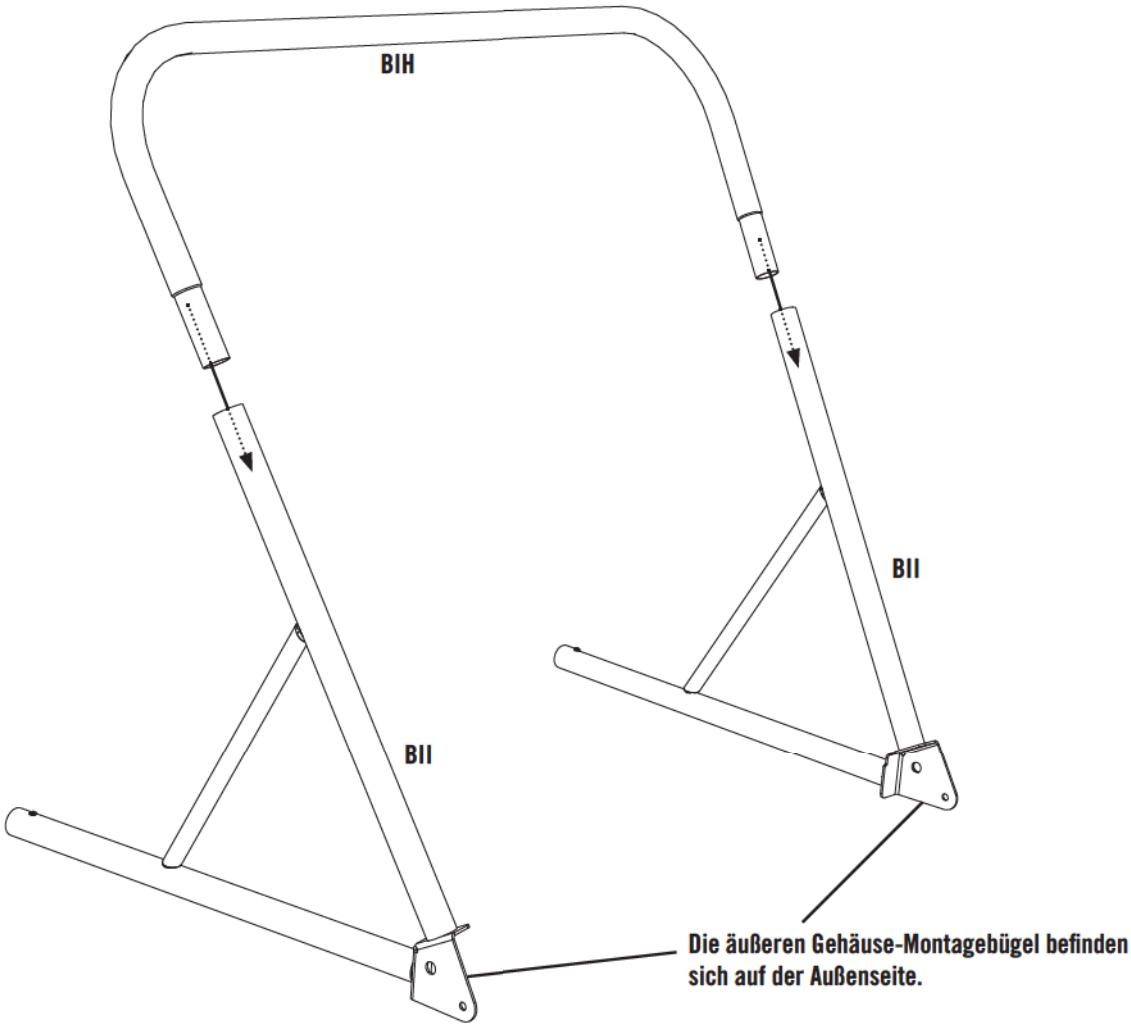

WERKZEUGE UND ZUBEHÖRTEILE, DIE AUF DIESER SEITE BENÖTIGT WERDEN

2.

BHJ (x4)

KAP 2.2

Befestigen Sie die Beine mit den **Nr. 8 x ½ Zoll großen Treibschrauben (BHJ)** am Rahmengestell und stellen den Rahmen aufrecht hin.

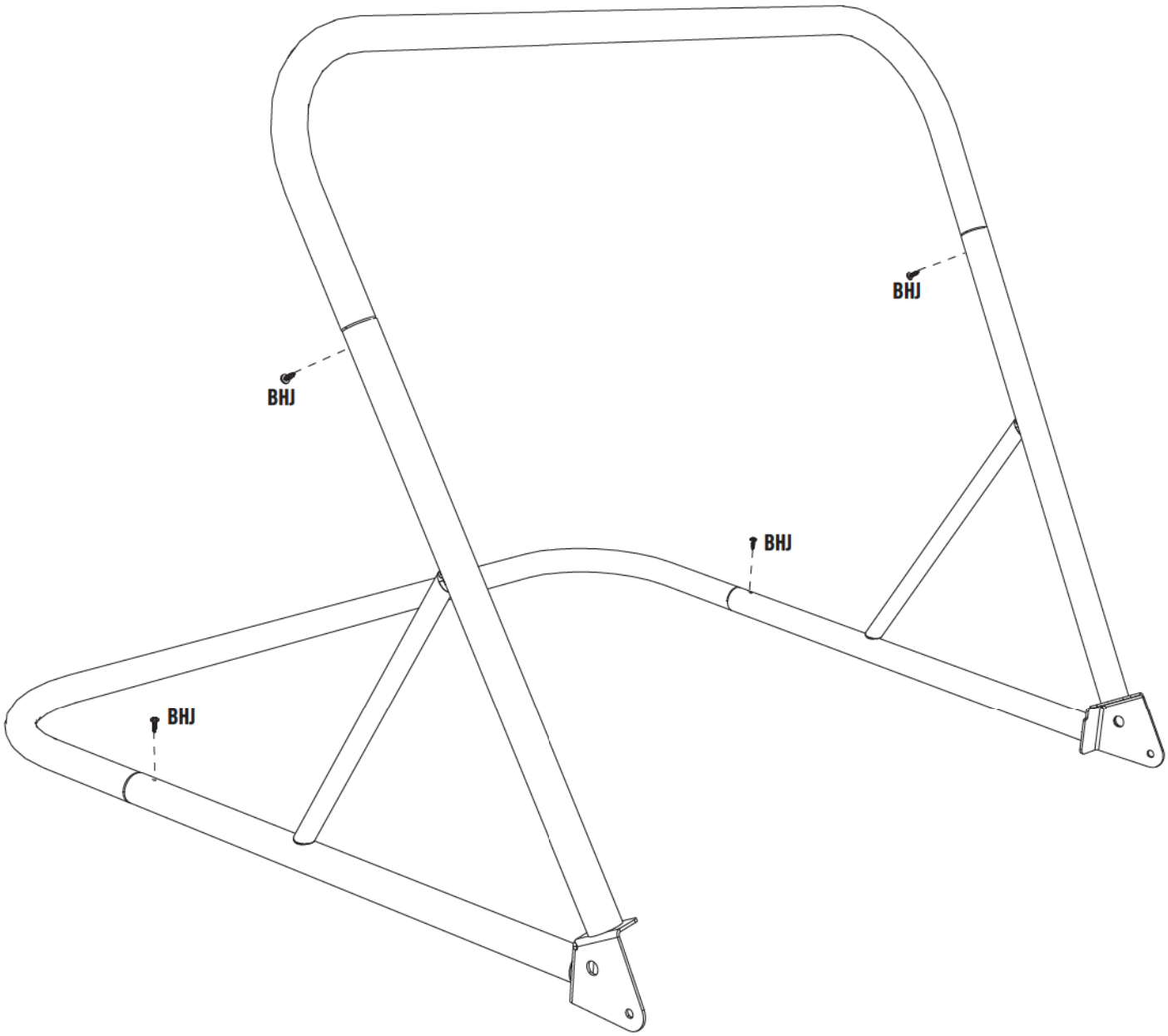

WERKZEUGE UND ZUBEHÖRTEILE, DIE AUF DIESER SEITE BENÖTIGT WERDEN

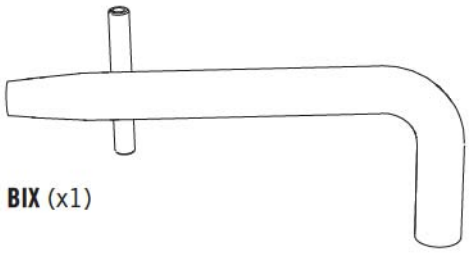

BIX (x1)

BIN (x1)

KAP 2.3

Schieben Sie die Feder des **Sicherungsstifts (BIN)** nach oben und über die Sicherungsstiftvorrichtung.

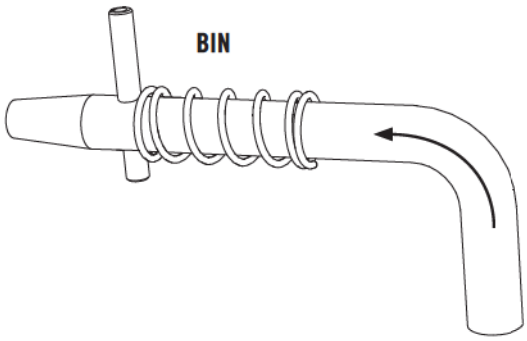

⚠ WARNUNG

Verwenden Sie den Sicherungsstift nur dazu, den Tumbler zu sichern. Benutzen Sie den Sicherungsstift nicht dazu, einen drehenden Tumbler anzuhalten. Wenn dieser Warnhinweis ignoriert wird, kann dies zu Schäden am Sicherungsstift führen.

KAP 2.4

Stecken Sie das gebogene Ende des Sicherungsstifts durch das obere Loch in einem der äußeren Montagebügel am A-Rahmen, wie auf der Abbildung dargestellt.

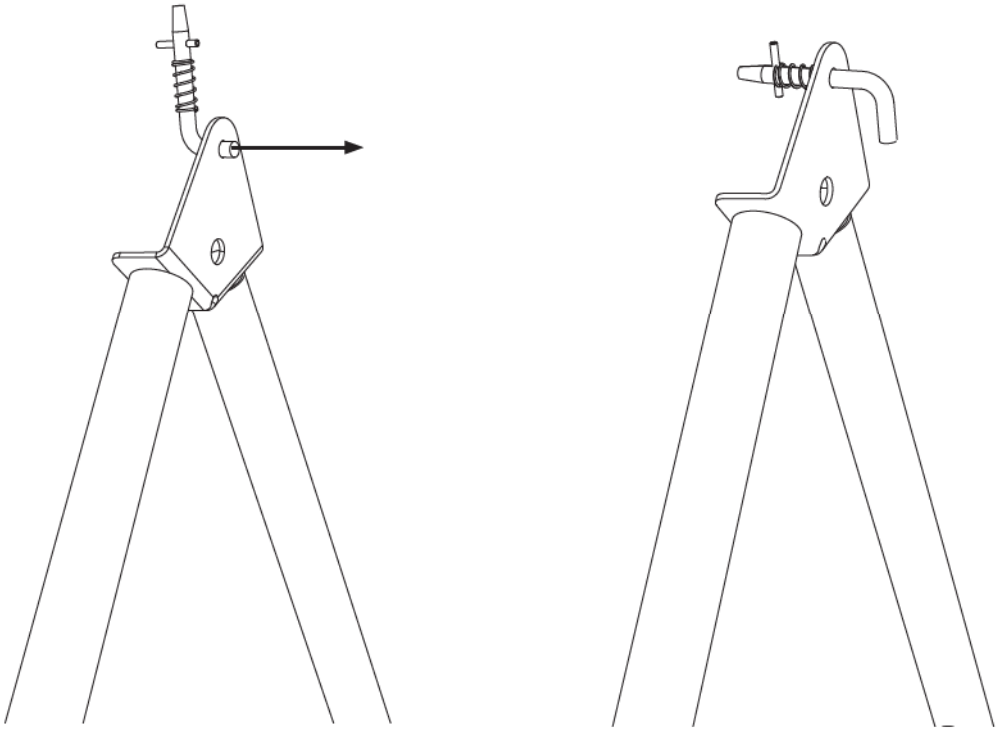

WERKZEUGE UND ZUBEHÖRTEILE, DIE AUF DIESER SEITE BENÖTIGT WERDEN

2.

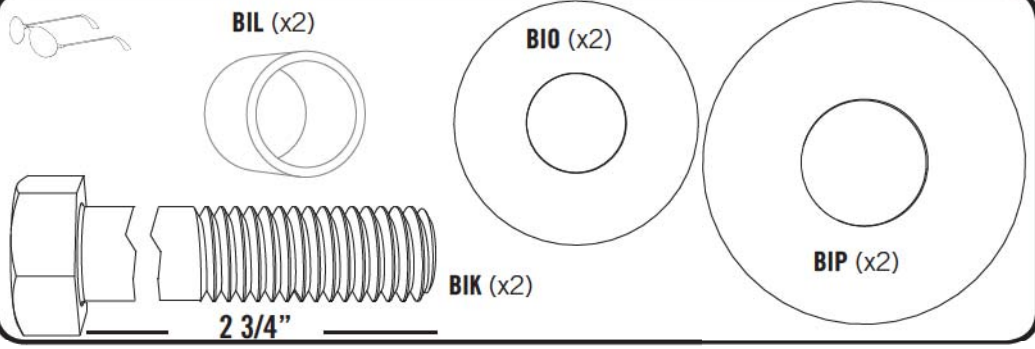

KAP 2.5

Stecken Sie eine **½ Zoll große Flachscheibe (BIO)**, eine **Hülse (BIL)** und eine **5/8 Zoll große Flachscheibe (BIP)** auf eine **1/4 Zoll x 3/4 Zoll große Sechskantschraube (BIK)**.

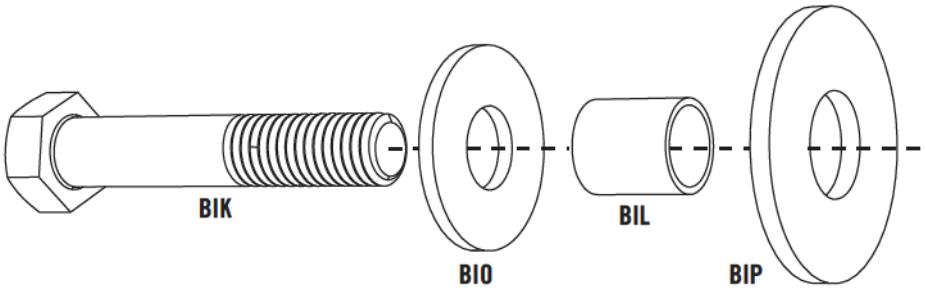

KAP 2.6

Reißen Sie die **Schmierölpackung (AHK)** auf und geben das Schmieröl auf die Hülse, wie hier abgebildet. **Wiederholen Sie die Schritte 2.5 - 2.6 an dem anderen Bauteil bestehend aus Flachscheiben, Hülse und Sechskantschraube.**

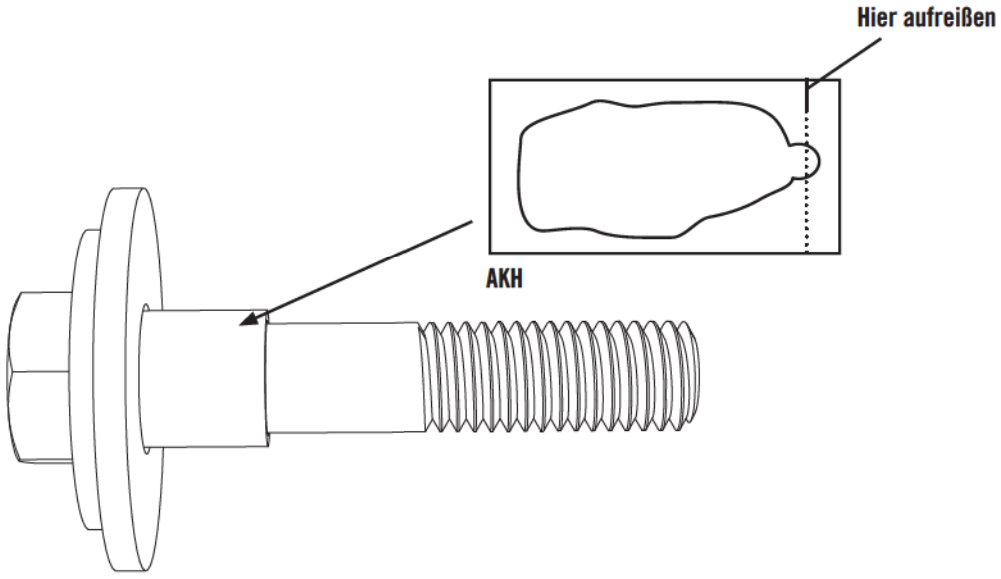

WERKZEUGE UND ZUBEHÖRTEILE, DIE AUF DIESER SEITE BENÖTIGT WERDEN

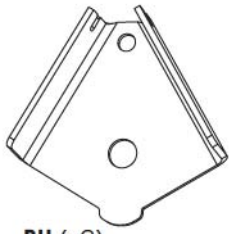

BIJ (x2)
(Nicht maßstabsgetreu.)

KAP 2.7

Legen Sie das Gestell auf die Seite und positionieren die beiden **inneren Gehäuse-Montagebügel (BIJ)** so, dass sie am Ende des A-Rahmens liegen und die Löcher miteinander ausgerichtet sind. Das Ende der Sicherungsstiftvorrichtung gehört in das obere Loch an den inneren Gehäuse-Montagebügeln.

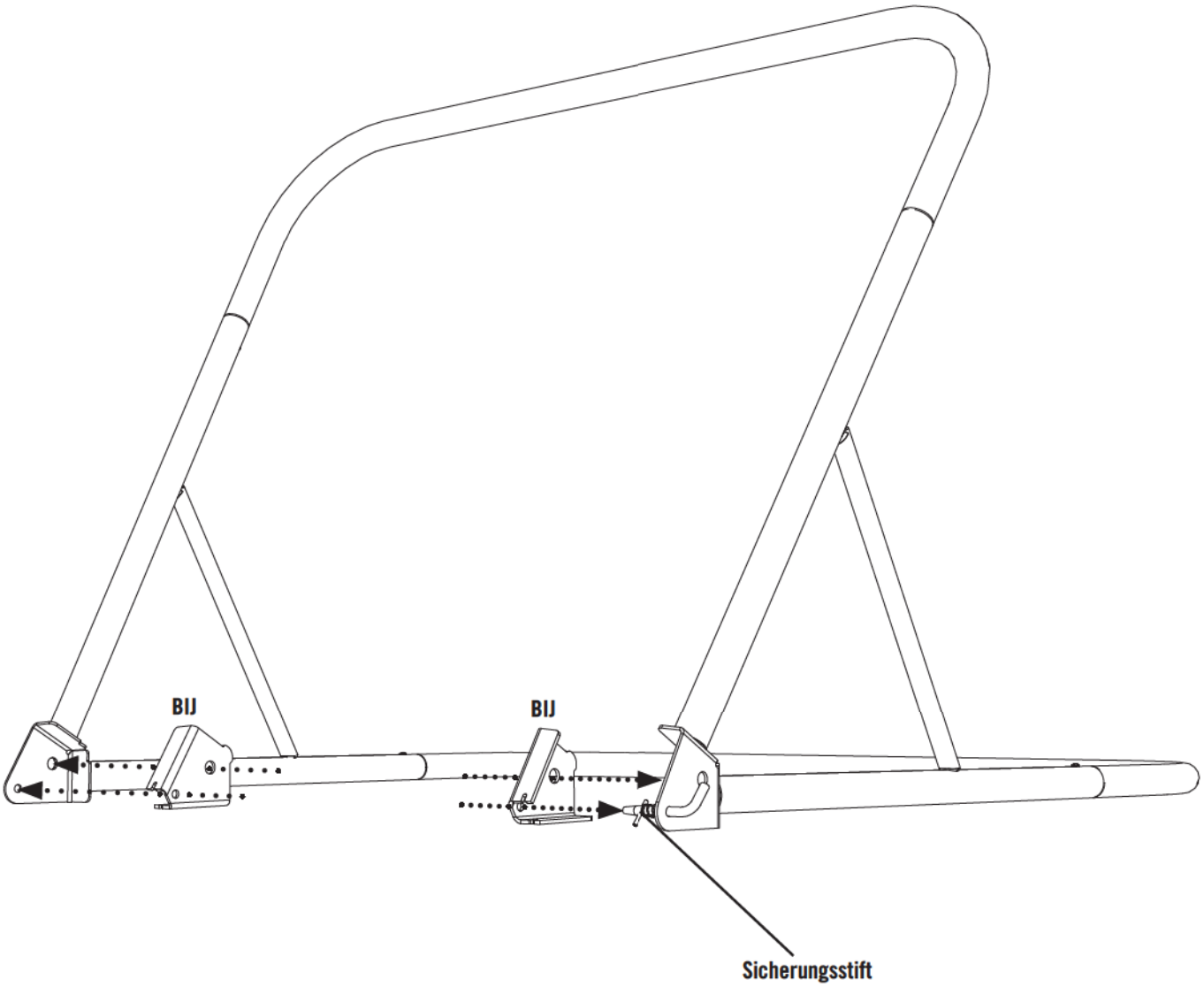

WERKZEUGE UND ZUBEHÖRTEILE, DIE AUF DIESER SEITE BENÖTIGT WERDEN

KAP 2

2.

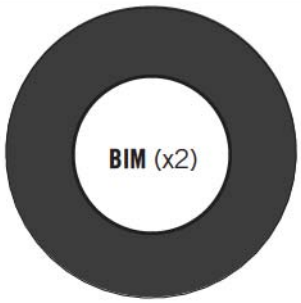

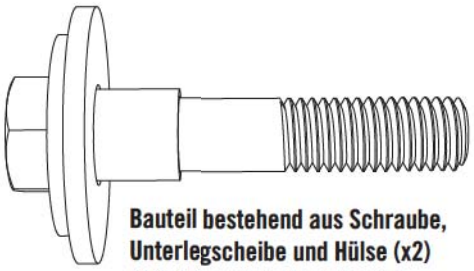

Bauteil bestehend aus Schraube, Unterlegscheibe und Hülse (x2)
(Nicht maßstabsgetreu.)

KAP 2.8

2 ADULTS REQUIRED FOR THIS STEP

Positionieren Sie das Tumbler-Bauteil zwischen den beiden inneren Gehäuse-Montagebügel und stecken die Schrauben (siehe Schritt 2.5 - 2.6) in die Löcher an den Seitenplatten und durch die **schwarzen Kunststoff-Distanzscheiben (BIM)** sowie durch das innere und äußere Gehäuse des A-Ramen-Bauteils, sodass die Schrauben circa 1/2 Zoll aus dem äußeren Gehäuse hervorstehen. Rasten Sie den Tumbler mittels des Sicherungsstifts ein.

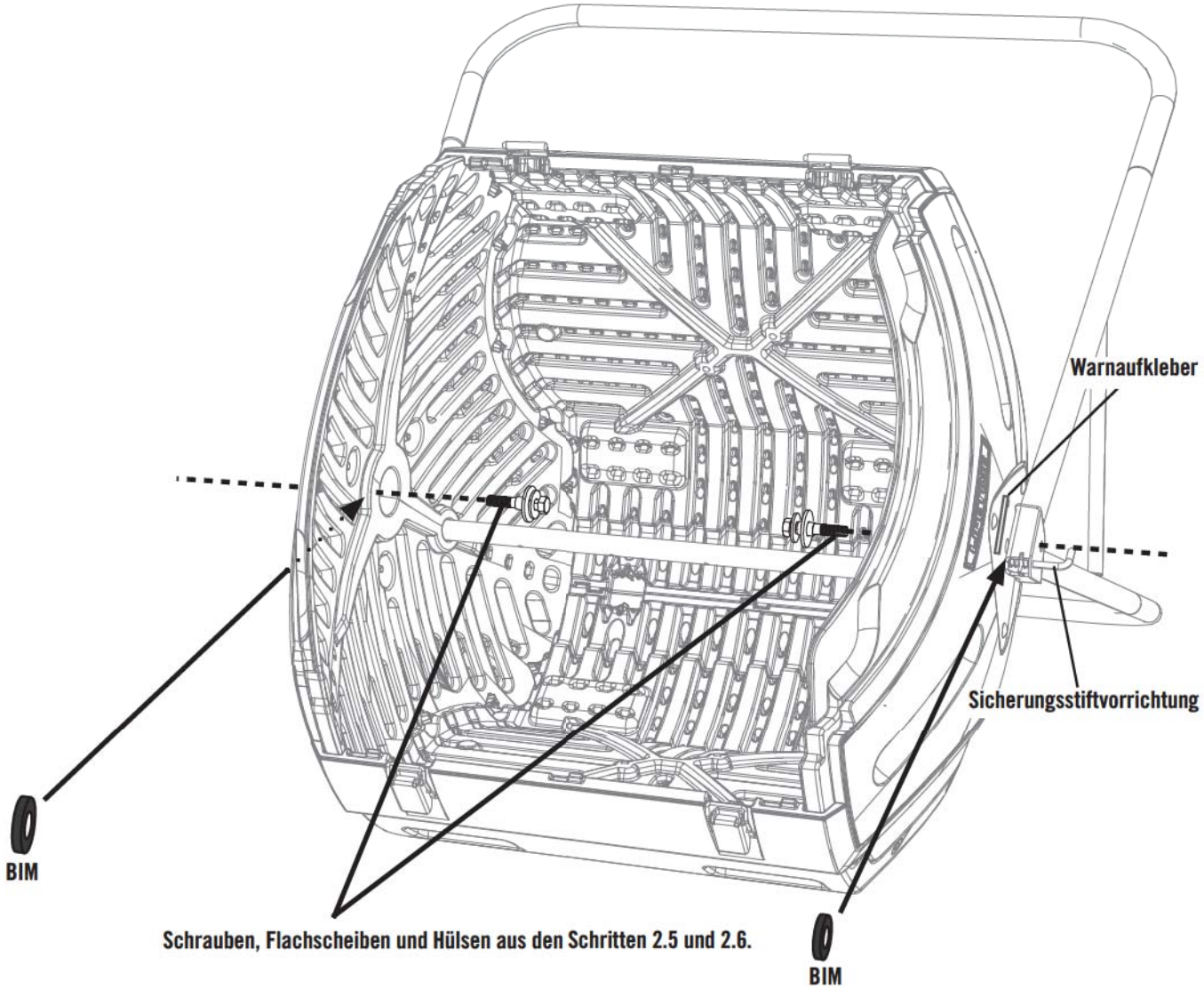

! *Anmerkung: Installieren Sie das Seitenbefestigungsteil mit dem Warnaufkleber auf der gleichen Seite, wie den Sicherungsstift.*

WERKZEUGE UND ZUBEHÖRTEILE, DIE AUF DIESER SEITE BENÖTIGT WERDEN

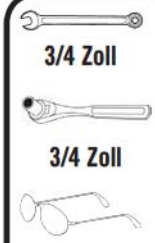

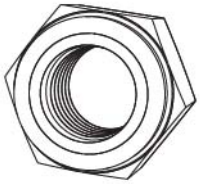

ADM (x2)

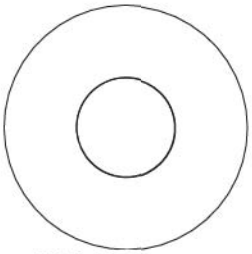

BIO (x2)

KAP 2.9

Befestigen Sie den Tumbler mit den entsprechenden Eisenteilen am A-Rahmen.

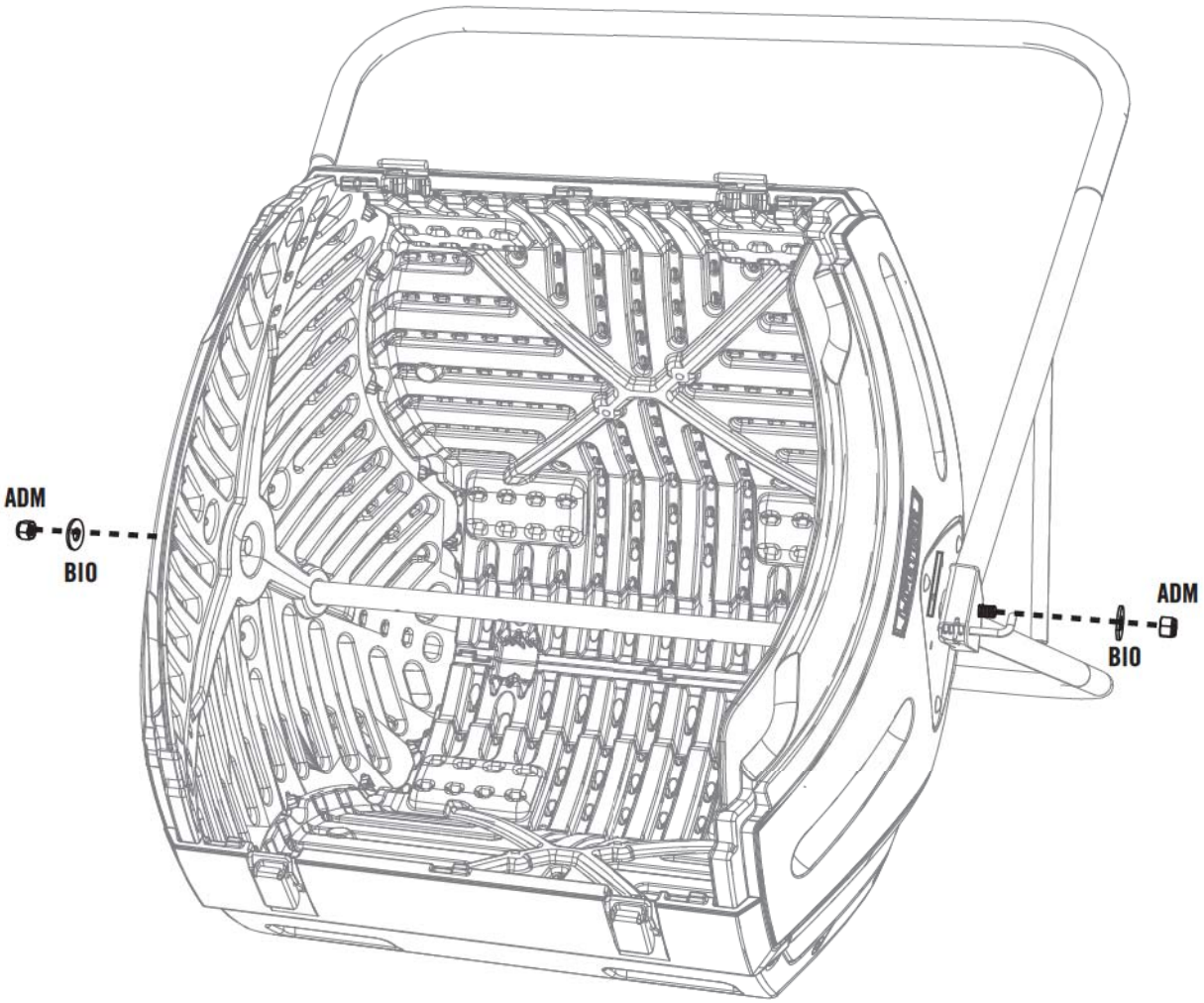

WERKZEUGE UND ZUBEHÖRTEILE, DIE AUF DIESER SEITE BENÖTIGT WERDEN

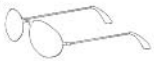

2.

BEI DIESEM SCHRITT WIRD KEIN ZUBEHÖR BENÖTIGT.

KAP 2.10

Stellen Sie den Komposter aufrecht hin und rasten Sie den Tumbler mit dem Sicherungsstift ein.

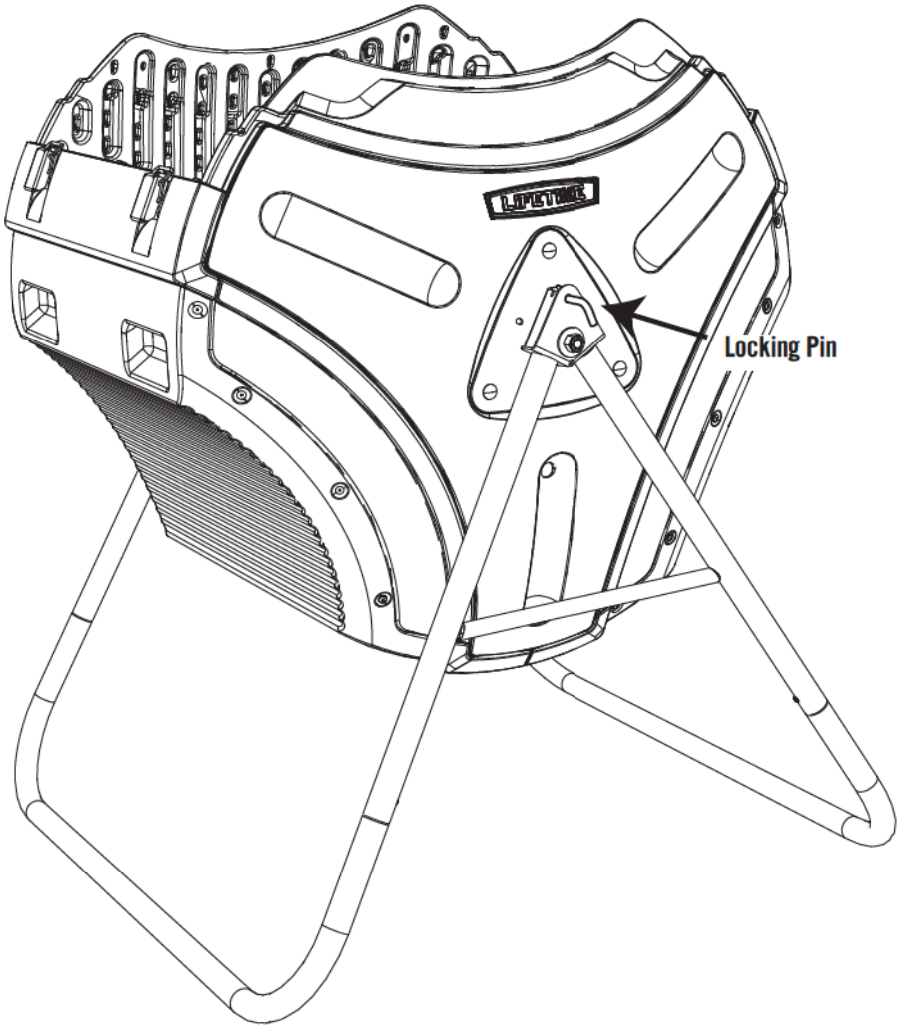

⚠ WARNUNG

Verwenden Sie den Sicherungsstift nur dazu, den Tumbler zu sichern. Benutzen Sie den Sicherungsstift nicht dazu, einen drehenden Tumbler anzuhalten. Wenn dieser Warnhinweis ignoriert wird, kann dies zu Schäden am Sicherungsstift führen.

WERKZEUGE UND ZUBEHÖRTEILE, DIE AUF DIESER SEITE BENÖTIGT WERDEN

BEI DIESEM SCHRITT WIRD KEIN ZUBEHÖR BENÖTIGT.

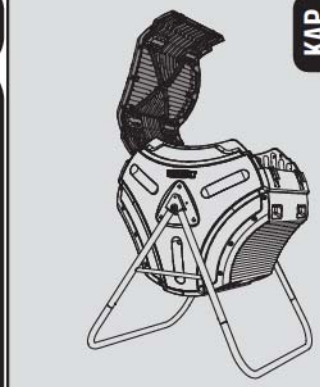

KAP 2.12

Installieren Sie den Deckel am Tumbler, indem Sie die Scharnierteile am Deckel mit den Scharnierstiften am Tumbler ausrichten. Schieben Sie die Scharnierteile über die Scharnierstifte und schließen den Deckel.

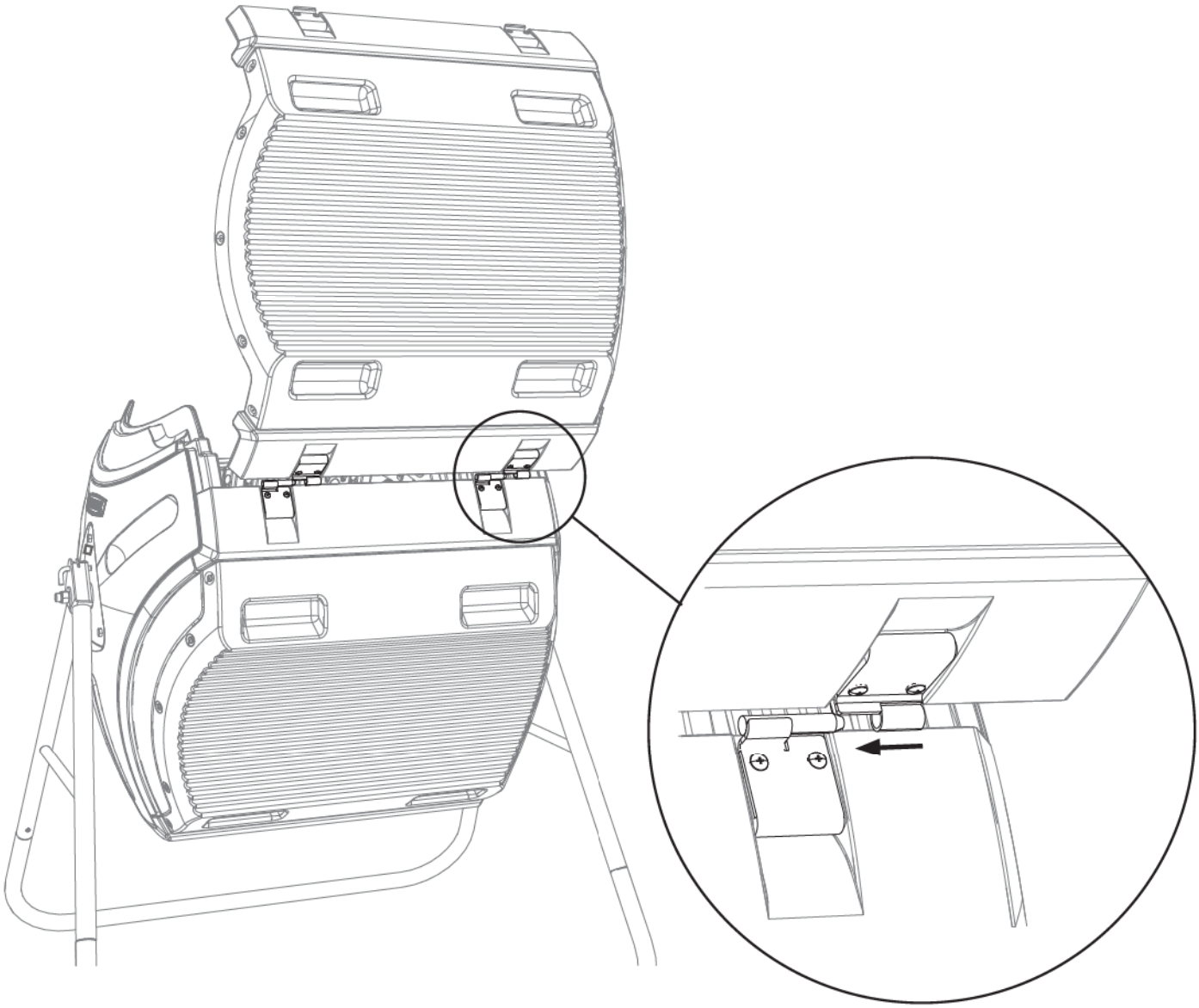

Anmerkung: Nehmen Sie den Deckel ab, wenn Sie den Tumbler auffüllen oder entleeren.

WERKZEUGE UND ZUBEHÖRTEILE, DIE AUF DIESER SEITE BENÖTIGT WERDEN

BEI DIESEM SCHRITT WIRD KEIN ZUBEHÖR BENÖTIGT.

KAP 3

3.

KAP 3.1

DEN KOMPOSTER VERRIEGELN

Zum Verriegeln des Komposters gehen Sie bitte wie folgt vor: Schließen Sie den Deckel und ziehen den Riegel hoch, sodass der Draht der Verriegelungsvorrichtung hinter dem Rasthaken sitzt, wie auf der Abbildung zu sehen ist.

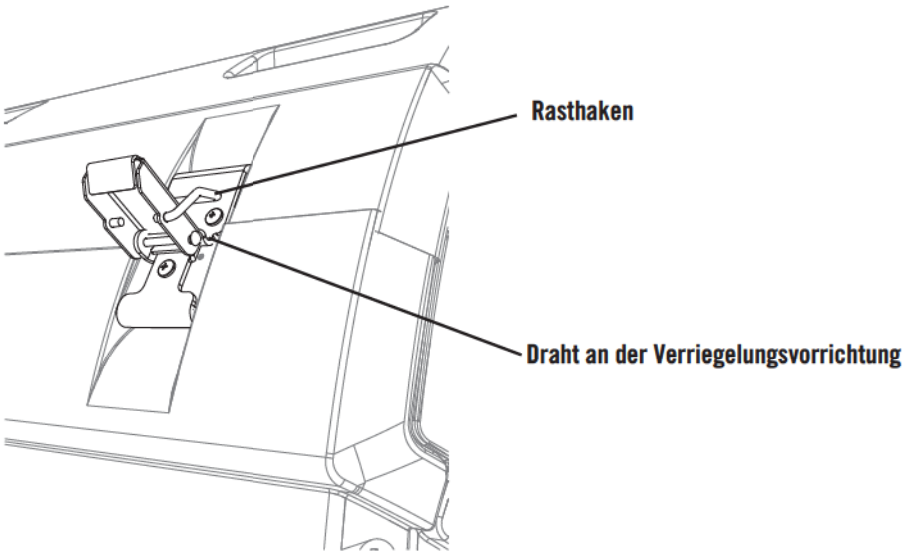

KAP 3.2

Drücken Sie den Riegel nach unten, um den Deckel einzurasten. **Wiederholen Sie die Schritte 3.1 – 3.2 am anderen Riegel.**

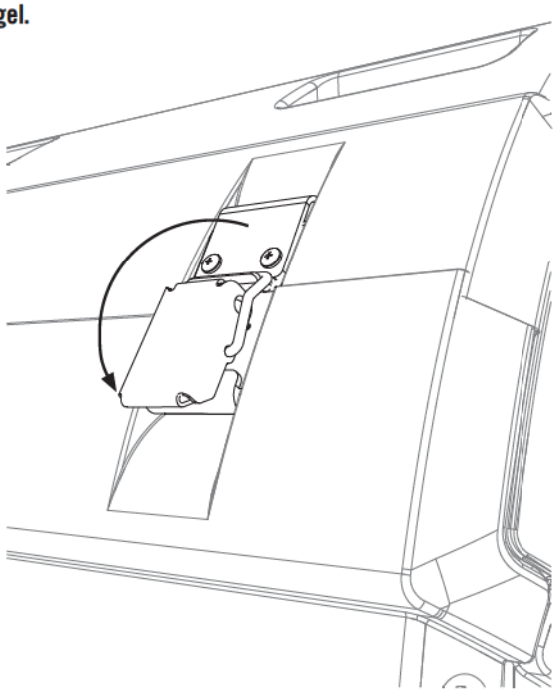

⚠ WARNUNG

Verwenden Sie den Sicherungsstift nur dazu, den Tumbler zu sichern. Benutzen Sie den Sicherungsstift nicht dazu, einen drehenden Tumbler anzuhalten. Wenn dieser Warnhinweis ignoriert wird, kann dies zu Schäden am Sicherungsstift führen.

KOMPOST-TUMBLER VON LIFETIME

5 JAHRE EINGESCHRÄNKTE WERKSGARANTIE

DER HERSTELLER BEHÄLT SICH DAS RECHT VOR, BEZÜGLICH DER GARANTIEANSPRÜCHE SUBSTITUTIONEN VORZUNEHMEN, FALLS DIE TEILE NICHT ERHÄLTLICH SIND ODER VERALTET SIND.

1. Lifetime garantiert dem Originalkäufer, dass die Kompost-Tumbler frei von Fabrikations- und Materialfehlern sind. Diese Garantie läuft über einen Zeitraum von 5 Jahren, ab dem Originalkaufdatum. Das Wort „Fehler" bedeutet Mängel, die den Gebrauch des Produkts beeinträchtigen. Mängel, die auf den falschen Gebrauch, Missbrauch oder Nachlässigkeit zurückzuführen sind, führen zum Erlöschen dieser Garantie. Diese Garantie umfasst keine Mängel, die auf Montagefehler, Umbauten oder Unfälle zurückzuführen sind. Diese Garantie deckt keine Schäden ab, die aufgrund von Vandalismus, Rost, „Naturgewalten" oder sonstigen anderen Ereignissen, die außerhalb der Gewalt des Herstellers liegen, entstanden sind.

2. Diese Garantie ist nicht übertragbar und beschränkt sich ausdrücklich auf die Reparatur oder den Ersatz von defekten Produkten. Wenn das Produkt entsprechend der Bedingungen dieser Garantie defekt sein sollte, wird Lifetime Products, Inc. die defekten Teile dem Käufer kostenlos ersetzen oder reparieren. Die Versandkosten von und zu der Fabrik werden nicht abgedeckt und sind von dem Käufer selbst zu tragen. Arbeitskosten und Nebenkosten für den Abbau, die Installation oder den Umtausch des Kompost-Tumblers oder von Komponenten unterliegen nicht dieser Garantie.

3. Kratzer und Oberflächenverschleiß am Produkt, die sich auf den normalen Gebrauch zurückführen lassen, sind von dieser Garantie ausgeschlossen. Des Weiteren führen Defekte, die auf vorsätzliche Schäden, Nachlässigkeit, einen unangemessenen Gebrauch oder auf das Heranhängen an Dachträger zurückzuführen sind, zum Erlöschen der Garantie.

4. Die Haftung für beiläufige oder Folgeschäden ist ausgeschlossen, sofern dies vom Gesetz zugelassen ist. Obwohl wir mit großer Sorgfalt daran gearbeitet haben, dieses Produkt so sicher wie möglich zu machen, kann nicht garantiert werden, dass keine Verletzungen auftreten können. Der Benutzer übernimmt alle Verletzungsrisiken und Verantwortlichkeiten, die durch den Gebrauch dieses Produkts entstehen. Alle Waren werden unter dieser Bedingung verkauft und die Vertreter des Unternehmens sind nicht dazu berechtigt, diese Richtlinien zu ändern oder davon abzusehen.

5. Dieses Produkt ist nicht für den institutionellen oder gewerblichen Gebrauch vorgesehen. Lifetime Products, Inc. übernimmt bei einem solchen Gebrauch keine Haftung. Der institutionelle oder gewerbliche Gebrauch führt zum Erlöschen dieser Garantie.

6. Diese Garantie gilt ausdrücklich anstelle aller anderen Garantien, einschließlich ausdrücklicher und stillschweigender Garantien, Gewährleistungen bezüglich der Marktgängigkeit oder Fitness, soweit gesetzlich erlaubt. Lifetime Products, Inc. und dessen Vertreter übernehmen keine weitere Haftung im Zusammenhang mit diesem Produkt. Diese Garantie gibt Ihnen spezielle gesetzliche Rechte. Zusätzlich könnten Ihnen weitere Rechte zustehen, die je nach Staat unterschiedlich sind.

EIN KAUFBELEG MUSS ALLEN GARANTIEANSPRÜCHEN BEILGELEGT WERDEN.

BENACHRICHTIGEN SIE UNS BEI MÄNGELN BITTE SCHRIFTLICH, INDEM SIE AN FOLGENDE ADRESSE SCHREIBEN:

Lifetime Products, Inc., PO Box 160010 Clearfield, UT 84016-0010
Oder rufen Sie uns unter der Rufnummer +1 (800) 225-3865 an. Wir stehen Ihnen montags bis freitags von 7:00 Uhr bis 17:00 Uhr (MST) zur Verfügung.

Bitte legen Sie Ihre Quittung mit Kaufdatum sowie Fotos von den defekten Teilen bei.

Bitte besuchen Sie unsere Internetseite unter www.lifetime.com, um Ihr Produkt bei uns zu registrieren.

LIFETIME

www.lifetime.com

©2004 Lifetime Products, Inc.

PO Box 160010 • Freeport Center, Bldg. D-11 Clearfield, Utah 84016-0010
T: 800-225-3865 • F: 801-728-1907

ERWEITERN SIE IHR LIFETIME® -PRODUKT, INDEM SIE WEITERES ZUBEHÖR ODER ANDERE GROSSARTIGE PRODUKTE HINZUKAUFEN.

Besuchen Sie unsere Internetseite, um Zubehör und andere Lifetime-Produkte zu kaufen:

www.lifetime.com
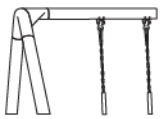
Oder rufen Sie uns an: 1-800-424-3865