Aufbauanleitung

Grand Gardener/Prestige

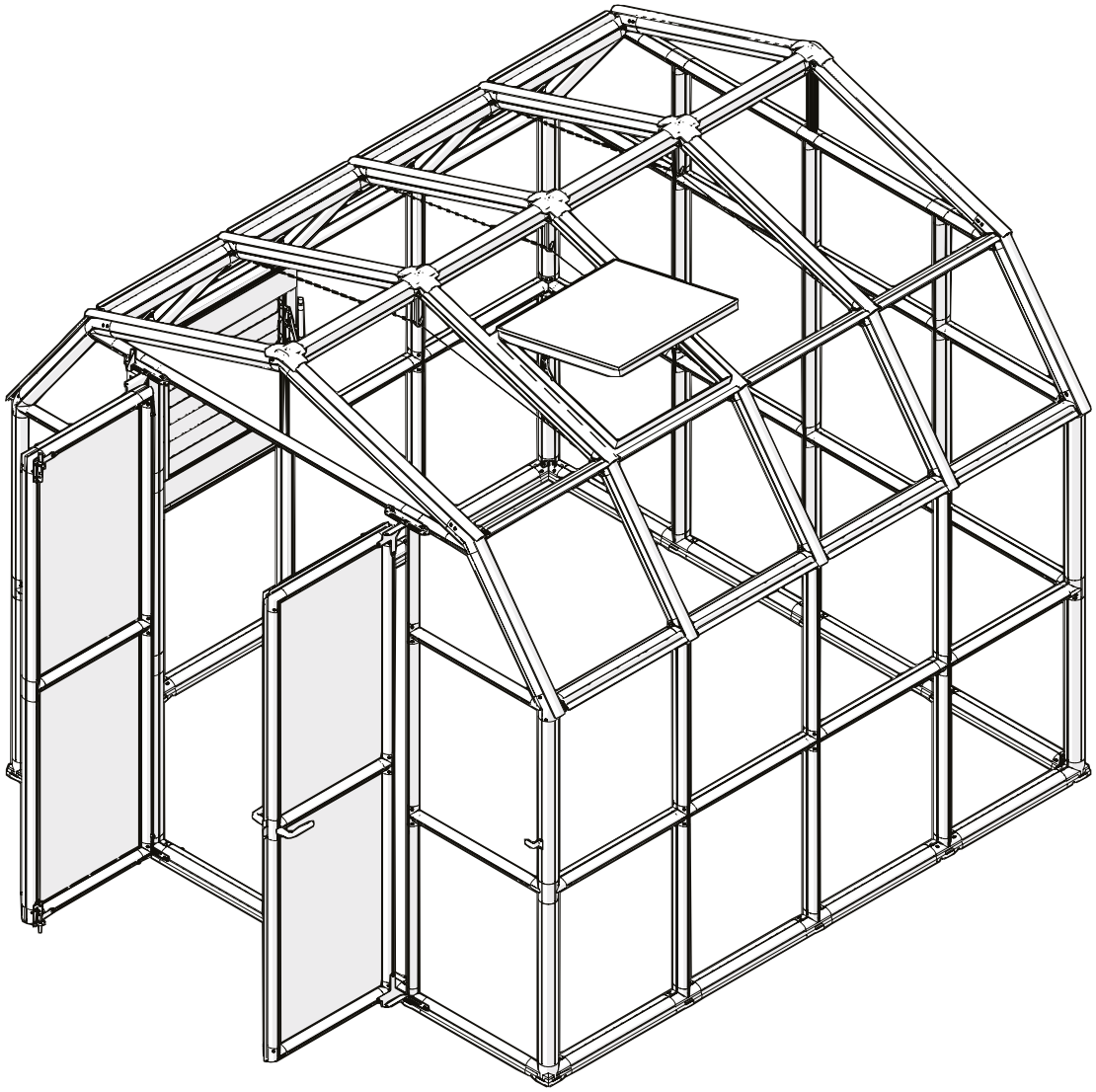

Rion
garden and gardening

Autorisierte RION Händler

USA

Backyard Living Source, Inc.
9543 W. Emerald Way, Suite 101
Boise, ID 83704
☎ 1-866-448-8229
Fax: 208-898-9518
customerservice@ghoinc.com
www.RionGreenhouseKit.com

Australia

Oldfields Pty Ltd
8 Farrow Road
Campbelltown N.S.W. 2560
☎+61 2 4627 0777
Fax: +61 2 4627 0999
sales@oldfields.com.au
http://www.oldfields.com.au/treco/index.htm

Korea

Dowin Polychem Co., Ltd
1031-2, Banbaehomestel #209
Bangbae-dong, Seocho-gu
Seoul, Korea
☎+82-2-583-8511
Fax : +82-2-583-8512
dowin@polygal.co.kr
www.rionkorea.com

Czech Republic

Lanit Plast S.R.O.
Hlubocinka 809
Sulice
☎+420 251 562 734
Fax: +420 251 560 278
praha@lanitplast.cz
www.lanitplast.cz

England

Palram Applications UK
Unit 15 Delta Court Sky Business Park
Finingley, Doncaster DN9 3GN
☎ 01302-380775
customer.service@palram.com

Two Wests & Elliott
☎ +01246 451077
Fax: +01246 260115
sales@twowests.co.uk
www.twowests.co.uk

Canada

Footprint Tools Canada Limited
Corporate Headquarters
1745 Bonhill Road, Unit # 1
Mississauga, ON L5T 1C1
☎1-800-866-5749
☎ 905-564-6007
Fax: 905-564-0059
sales@footprint-tools.ca

Germany

Clemens HobbyTec GmbH
Rudolf-Diesel-Str. 8
D-54516 Wittlich / Germany
☎ +49 (0) 6571 / 929-222
Fax: +49 (0) 6571 / 929-198
info@clemens-hobbytec.de
www.clemens-hobbytec.de

South Africa

Easy Greenhouses CC
8 Sherwell Avenue, Boskruin Ext 5
Johannesburg, South Africa 2154
Sales and Support: Linda Hill
☎ +27 11 792 7583
Mobile: +27 82 777 6681
linda@easygreenhouses.co.za
www.easygreenhouses.co.za

Scotland

Lomond Horticultu ral Products Ltd.
The Oaks, Balfron Station
Glasgow, Scotland, G63 0QN
☎ +44(0)1360 449042
info@lomondhp.co.uk
www.lomondhp.co.uk

New Zealand

Bear Forest
Po 404059
Puhoi
Auckland 1095
☎ +64(0)9 889 0839
Mobile: +64(0)27 682 5265
www.thegreenhouseshop.co.nz
sales@thegreenhouseshop.co.nz

Herzlichen Glückwunsch zum Erwerb Ihres modularen RION Gewächshauses.
Mit diesem Gewächshaus werden Sie über lange Zeit viel Freude haben!
Bevor Sie mit dem Aufbau beginnen, lesen Sie bitte sorgfältig die Aufbauanleitung durch.
Bewahren Sie diese Anleitung auf, damit Sie im Bedarfsfall, z.B. bei einem späteren Erweitern des Gewächshauses, darauf zugreifen können.

CLEMENS HOBBY TEC
go quality.

Tipps & Tricks

- Erkundigen Sie sich bitte vor dem Aufbau nach eventuellen Bauvorschriften beim zuständigen Amt.
- Der Aufbau sollte nicht bei starkem Wind erfolgen.
- Wir empfehlen, das Gewächshaus an einem sonnigen und windgeschützten Ort aufzubauen.
- Richten Sie das Gewächshaus so aus, dass die Türen nicht gegen den Wind stehen.
- Das Gewächshaus muss fest am Boden verankert werden (Beton, Holz etc.) oder mit Hilfe des empfohlenen Werkzeuges an der mitgelieferten Basis befestigt werden.
- Kontrollieren Sie vorab anhand der Stücklisten die Vollzähligkeit der verschiedenen Teile.
- Einige Kleinteile können aus Platzgründen in größeren Profilen verstaut sein.
- Profile und Platten sind genormt und müssen nicht zurecht geschnitten werden.
- Es ist ratsam, während dem Aufbau Handschuhe zu tragen.
- Einige Teile können mit Hilfe von Seifenwasser leichter montiert werden.
- Sollten Löcher in Verbindungsteilen fehlen, bohren Sie diese mit einem 6mm Bohrer nach.
- Schließen Sie alle Fenster und Öffnungen bei starkem Wind.
- Befreien Sie das Gewächshaus im Winter von Schnee.
- Sorgen Sie für Durchlüftung an heißen Tagen.
- gewährleisten Sie eine ausreichende Belüftung um Feuchtigkeitsbildung in den Scheiben zu vermeiden.

Hilfsmittel

Folgende Hilfsmittel erleichtern den Aufbau:

- Handschuhe
- Schere / Messer
- Akku-Bohrer
- Wasserwaage
- Zollstock / Maßband

Sollten Sie Fragen zum Inhalt der Boxen oder dem Aufbau haben, rufen Sie uns bitte an:

Service Hotline: +49 (0) 6571 929 - 222

Fundament für das Gewächshaus vorbereiten

Bevor Sie Ihr neues Gewächshaus zusammenbauen, muss ein geeignetes Fundament vorbereitet werden.
Eine Anzahl von Verankerungsmöglichkeiten steht zur Auswahl, basierend auf Wind- und Bodenverhältnissen in Ihrem Gelände. Stellen Sie sicher, dass Sie sich bei örtlichenen Behörden erkundigt haben, ob eine Baugenehmigung erfoderlich ist.

Bestimmen Sie nun die endgültige Ausrichtung Ihres Gewächshauses. Wir empfehlen Ihnen, Ihr Gewächshaus an einem Ort zu platzieren, der direktem Sonnenlicht ausgesetzt und, so weit wie möglich, windgeschützt ist. Die Tür sollte sich nicht einer ständigen Winden ausgesetzten Seite befinden. Es ist wichtig, Ihr Gewächshaus im Winter von Schnee zu befreien.

Rion Gewächshausfundament

Wenn Sie das optionale Rion Fundament für Gewächshäuser gekauft haben, folgen Sie bitte der Montageanlage, die sich in der Verpackung befindet. Das modulare Fundament für Gewächshäuser kann in ein gegrabenes Loch oder auf dem Boden platziert werden. In jedem Falle benötigen Sie ausreichenden Schotter, Erde oder ein anderes geeignetes Material zum Auffüllen des Fundamentes (siehe Tabelle unten). Die erforderliche Ausstattung ist inklusive.

Basis aus behandeltem Holz

Errichten Sie einen Rahmen aus 4 × 6 (1) und 2 × 12 (2) behandeltem Holz. Verwenden Sie dabei Deckschrauben oder galvanisierte Ankerschrauben. Füllen Sie den Rahmen bis zum oberen Rand der 4 × 6 (1) mit Kies, Erde oder anderen geeigneten Mateialien. Montieren Sie das Gewächshausskelett durch die Verbindungsteile mittels Schrauben von mindestens 6 mm Durchmesser und mindestens 70 mm Länge (nicht mitgeliefert).

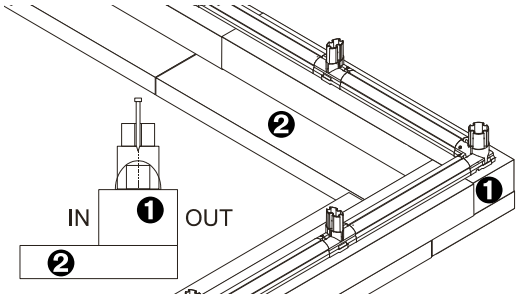

Modell	Basisbreite	Basislänge	Füllmenge	Schrauben
GG44	2,65 m	2,65 m	0,68 m^3	32
GG46	2,65 m	3,90 m	0,85 m^3	40
GG48	2,65 m	5,14 m	1,02 m^3	48

Hinweis: Sie können das Gewächshaus auf seiner Basis auf einer festen Oberfläche montieren und es nach Abschluss der Montage zu seiner endgültigen Position bringen. Vergewissern Sie sich, dass sich zwischen dem Montagebereich und der endgültigen Position keine Hindernisse befinden.

Andere Fundamentoptionen

Betonfundament

Erstellen Sie ein Betonfundament in Übereinstimmung mit den örtlichen Bauvorschriften. Führen Sie die Aushebung und den Betonguss nicht in gefrorenem Boden aus. Achten Sie darauf, dass ein leichtes Gefälle für Wasserabfluss entsteht. Gießen Sie das Fundament gemäß der Größe des von Ihnen gewählten Gewächshauses. Stellen Sie sicher, dass das Fundament mindestens 10 cm größer ist als das Gewächshaus. Das Gewächshaus wird mit Schrauben und Schlagankern oder Spreizdübel (nicht mitgeliefert) an das Betonfundament befestigt. Verwenden Sie Schrauben von mindestens 6 mm Durchmesser und mindestens 70 mm Länge. Eine Bohrmaschine mit einem entsprechenden Steinbohrer ist erforderlich.

Modell	Module	Fundamentbreite	Fundamentlänge	Schrauben
GG44	Front+Back+Modul	2,70 m	2,70 m	32
GG46	Front+Back+Modul(2x)	2,70 m	3,95 m	40
GG48	Front+Back+Modul(3x)	2,70 m	5,20 m	48

A Welche Gewächshausgröße haben Sie?

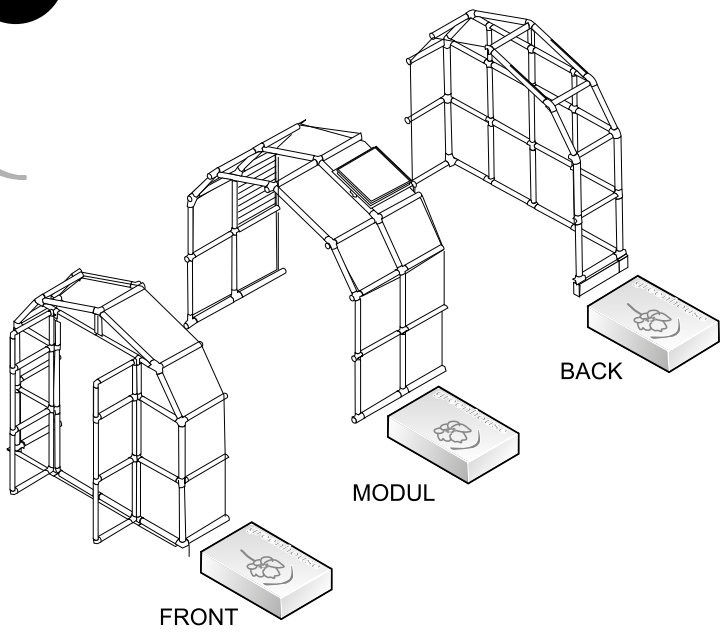

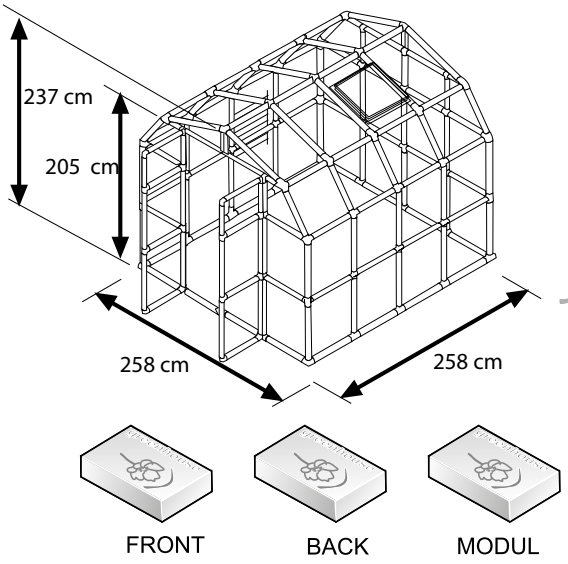

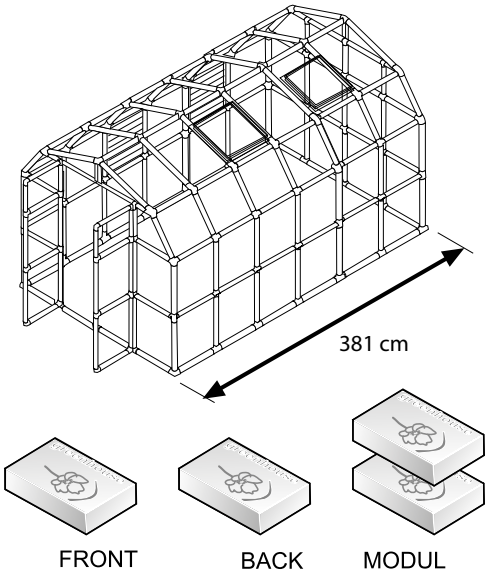

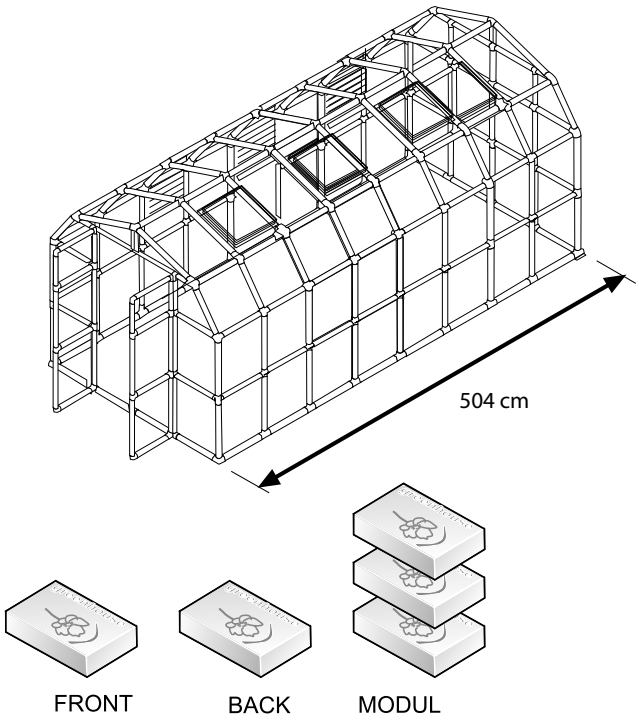

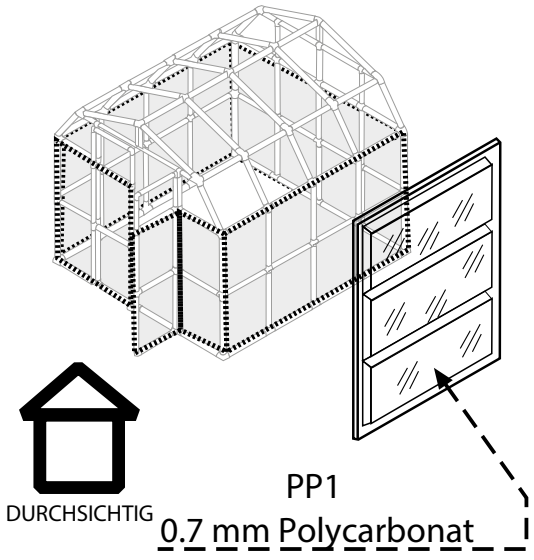

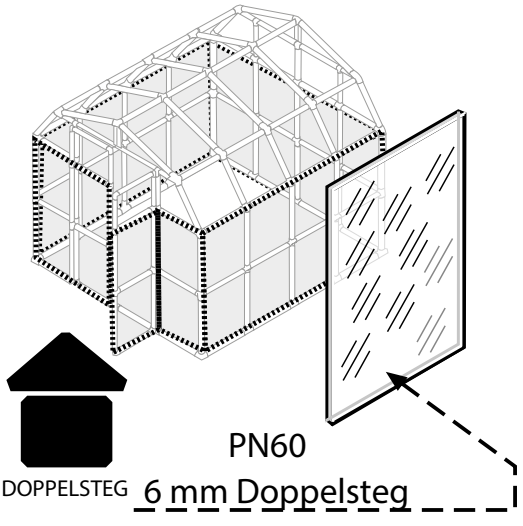

B

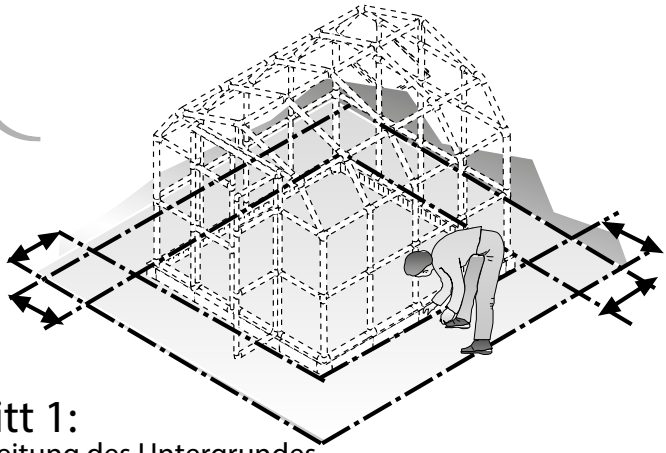

Schritt 1:
Vorbereitung des Untergrundes

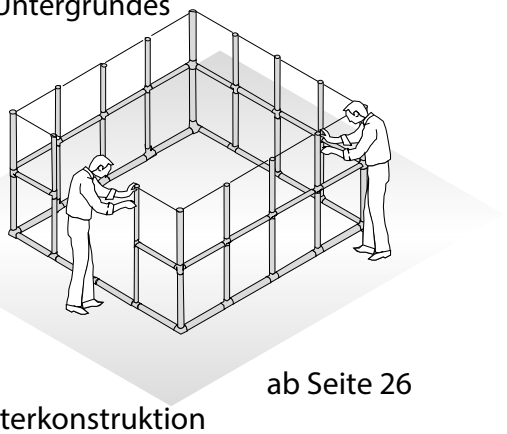

Schritt 2:
Aufbau des Daches

ab Seite 9

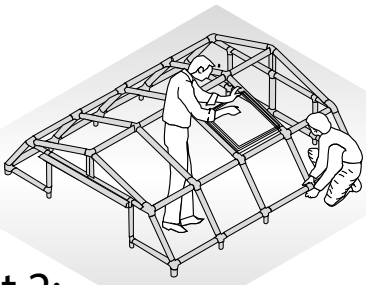

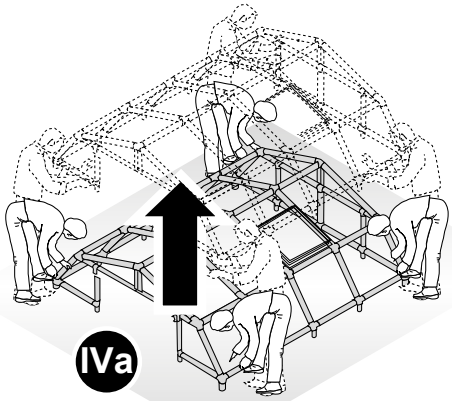

ab Seite 31

Schritt 3:
Aufbau der Unterkonstruktion

ab Seite 26

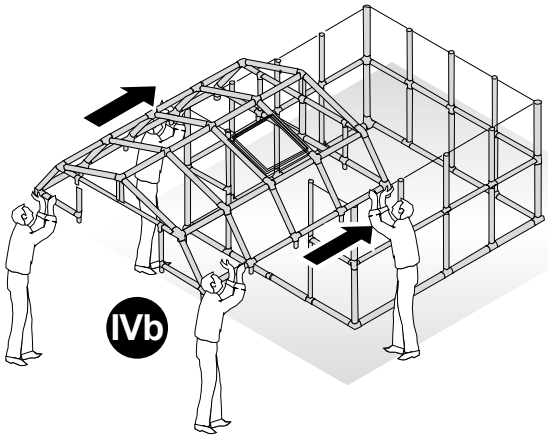

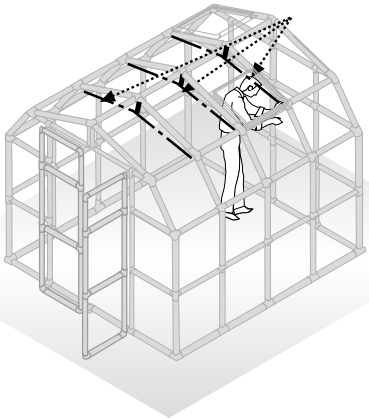

Schritt 4:
Aufsetzen des Daches

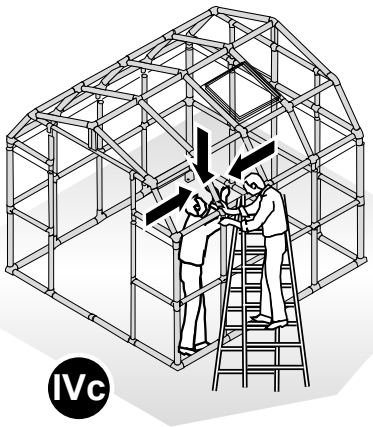

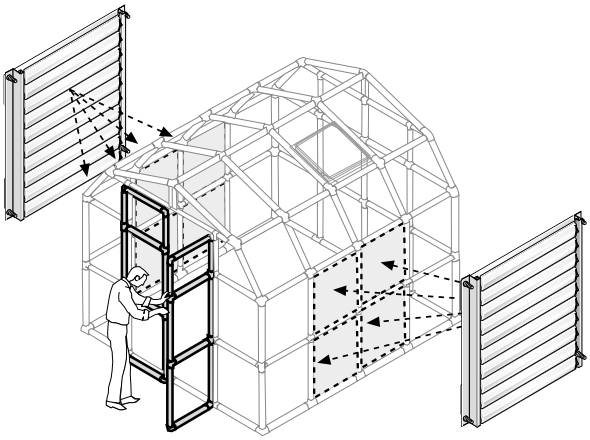

Teileliste

Der Teilcode ist in den jeweiligen Verbindern eingestanzt.

Auf den Platten und Profilen sind zur Identifizierung Aufkleber angebracht.

Einige Leisten (RA,RB,RC & RD) sind in langen, größeren Profilen verstaut.

Beschreibung	Code	Menge Front	Menge Back.	Menge Modul	
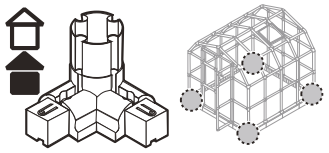	01	2	2		Bodeneck-verbinder
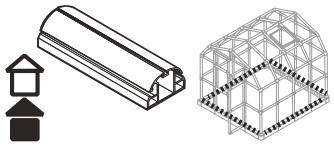	B2	6	6	4	Bodenprofil (50cm)
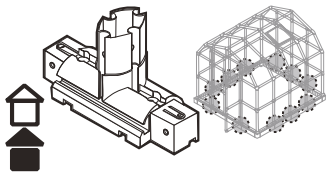	2D	3	4	4	Boden-Verbinder
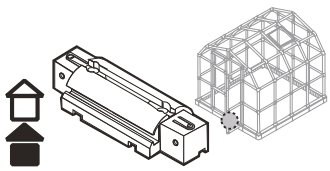	15	1			Boden-verbinder (Tür)
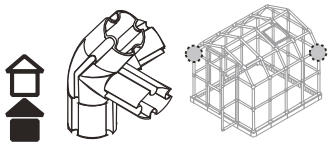	3A	1	1		Giebel-Verbinder links unten
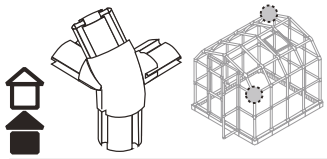	4A	1	1		Giebel-Verbinder rechts unten
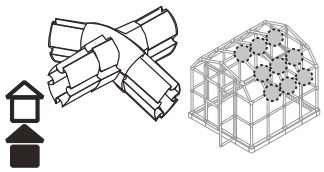	5A	3	2	10	Dach-Verbinder
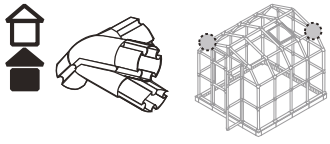	6A	1	1		Giebel-Verbinder links oben
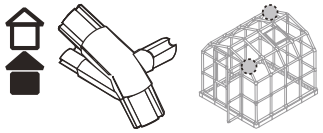	7A	1	1		Giebel-Verbinder rechts oben
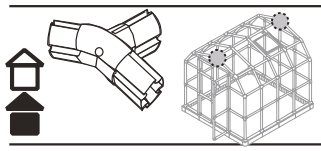	8A	1	1		First-Verbinder

Beschreibung	Code	Menge Front	Menge Back.	Menge Modul	
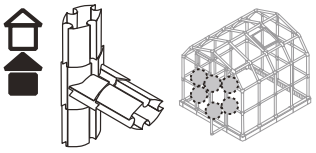	09	9	3		T-Verbinder oval
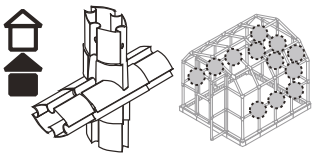	10	1	7	4	Kreuz-Verbinder oval
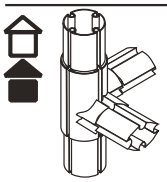	16	2	2		Eckverbinder
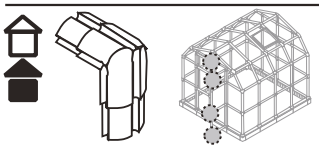	18	8			Türeck-Verbinder
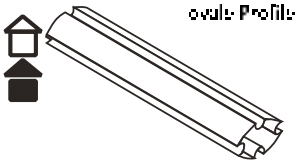 ovale Profile	E12	1			116,2 cm
	E6	1	1	4	85 cm
	E2	10	16	18	54 cm
	E4	2	3		39,4 cm
	E5	2	2		13,4 cm
	E28	6	8	8	67,2 cm
	E103	6			46,5 cm
	E104	8			86 cm
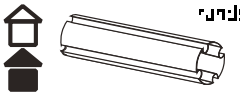 runde Profile	R28	4	4		67,2 cm
	R8	2	2		80,2 cm
	R2	2	2		53,4 cm
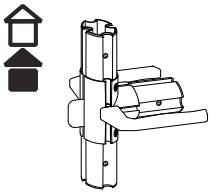	Door H	1			Türgriff
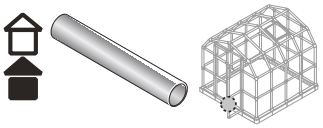	SR1	2			Türtritt-verstärkung (innenliegend 40cm)
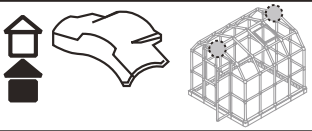	D 1	1	1		Seitenkappe Dach
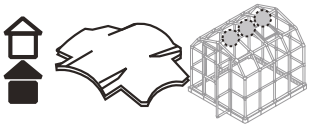	D2	1		2	Mittelkappe Dach

Teileliste

Menge

	Code	Front	Back	Modul	
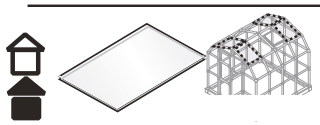	PN40A	2	2		Obere Dachplatte außen (61,7x97,6 cm)
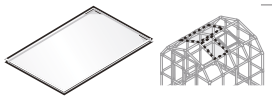	PN40			3	Obere Dachplatte innen (60,5x97,6cm)
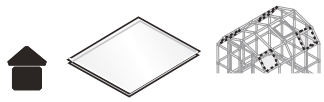	PN2A	2	2		Untere Dachplatte außen (61,7x66,7cm)
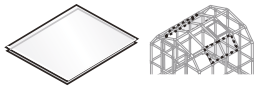	PN2			4	Untere Dachplatte innen (60,5x66,7cm)
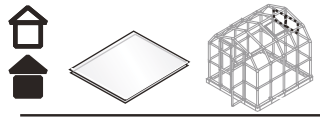	PN9		2		hintere mittlere Giebelplatte (69,7x44,7 cm)
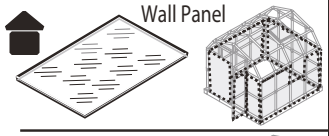	PN60	8	12	7	Wandplatte (59,7x72,5 cm)
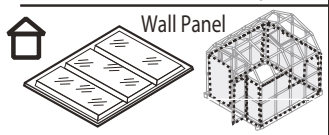	PP1	8	12	7	Wandplatte (59,7x72,5 cm)
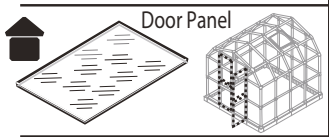	PN125	4			Türplatte (91,7x52,2 cm)
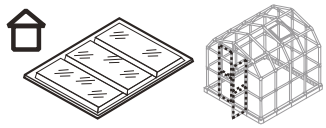	PN126	4			Türplatte (91,7x52,2 cm)
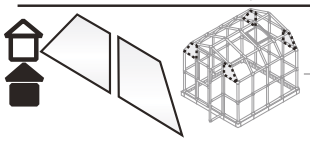	PN5L Links	1	1		Seitenplatte (58,1x44,9 cm)
	PN5R Rechts	1	1		Seitenplatte (58,1x44,9 cm)
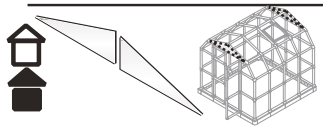	PN8L Links	1	1		obere Giebelplatte (85,5x27,4cm)
	PN8R Rechts	1	1		
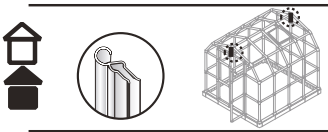	ST7	2	2		Fenster-verbindung
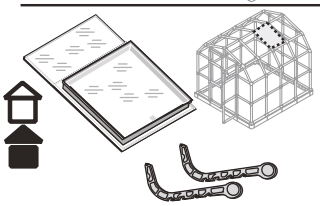	WIN33			1	Dachfenster

Menge

	Code	Front	Back	Modul	
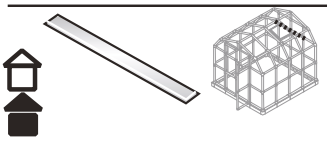	GSC10		2		Verstärkungs-leiste (82 cm)
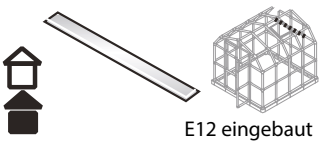 E12 eingebaut	GSE12	1			Verstärkungs-leiste (104 cm)
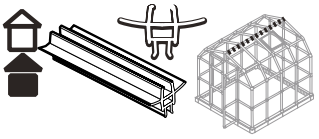	RA1	1	1	2	First-Verglasungs-leiste (57,3 cm)
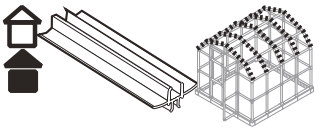	RB4	1	1	4	Dachleiste (84,8 cm)
	RB6	2	2		Dachleiste (80 cm)
	RB1	3	3	4	Dachleiste (52 cm)
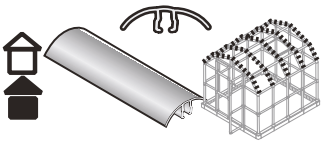	RC5	3	3	4	Abschlussleiste (95,5 cm)
	RC1	3	3	4	Abschlussleiste (66,6 cm)
	RC3	1	1	2	Abschlussleiste (58 cm)
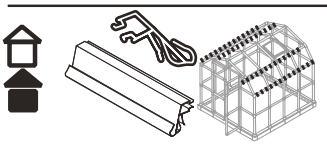	RD1	4	4	8	Abschlussleiste (58 cm)
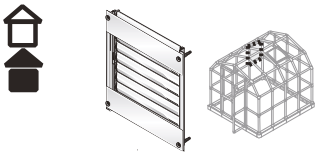				1	seitliches Lamellen-fenster
		1	1	1	Gummi
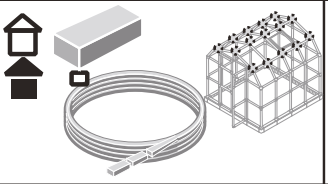	SF	1	1	1	Dachiso-lierung aus weichem Schaumstoff (SF)
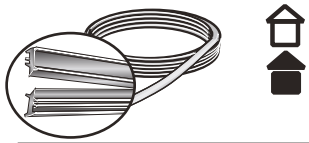	GF	1	1		Scheiben-gummi (GF)
	GF	2	1		
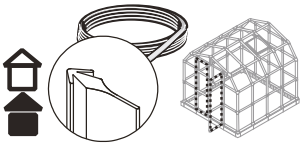	DSN	1			Türdichtung (DSN)

Teileliste

Menge

	Code	Front	Back	Modul	
Dachverstärkungskit					
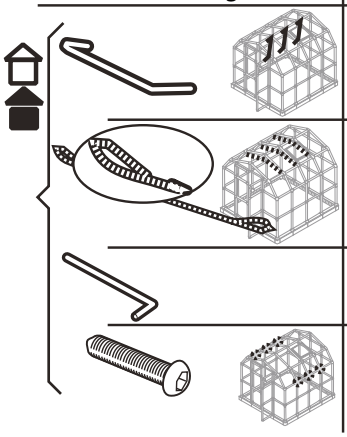	Hook1	1		2	Halter
	Cab40	1		2	Stahlseil
	AW5	1			Imbus-werkzeug
	AS70	2		4	Imbus-schrauben

Menge

	Code	Front	Back	Modul	
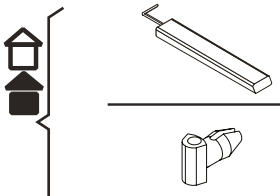	GT1	1	1		Aufbau-werkzeug
	PIN1	220	220	160	Pins

Menge

	Code	Front	Back	Modul	
Aufhängung Tür					
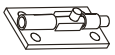	Latch	2			Türriegel
	7218	2			Halteplatte Türriegel
	7216	2			Linke Türaufhängung
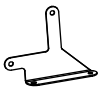	7215	2			Rechte Türaufhängung
	7217	6			Winkelblech Tür
	7273	1			Griffhalter
	7272	1			Türhalter
	7224	22			M6x80 Schraube
	4016	4			M6x20 Schraube
	466	21			M6 Mutter
	7279	5			M6 Nylock Mutter
	425	4			Unterlegscheibe
	423	8			M4 Nylock Mutter
	7222	8			M4 Senkkopfschraube
	7281	4			6x25 Spaxschraube

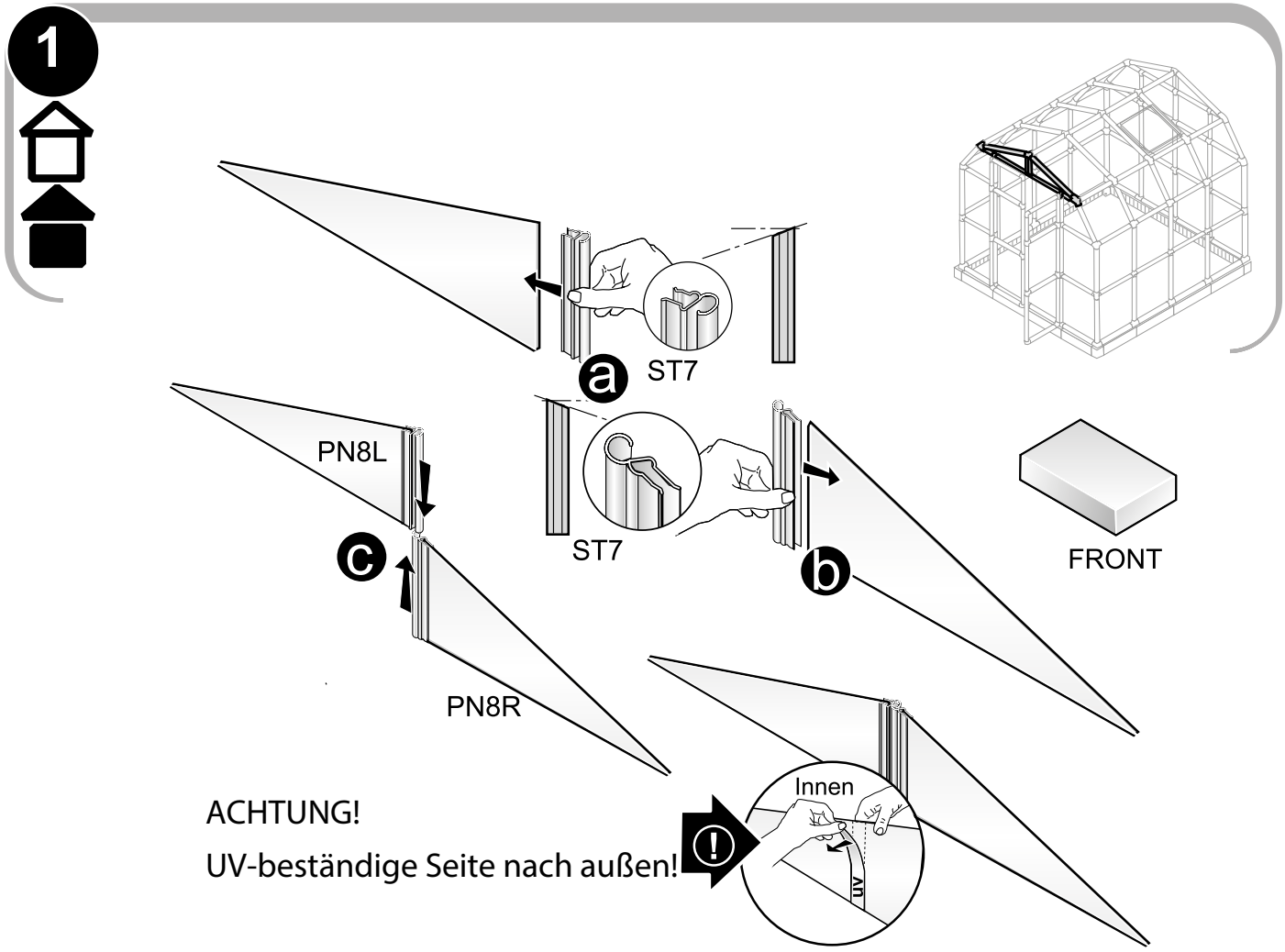
1
a
ST7
PN8L
ST7
b
FRONT
c
PN8R
Innen
UV
ACHTUNG!
UV-beständige Seite nach außen!

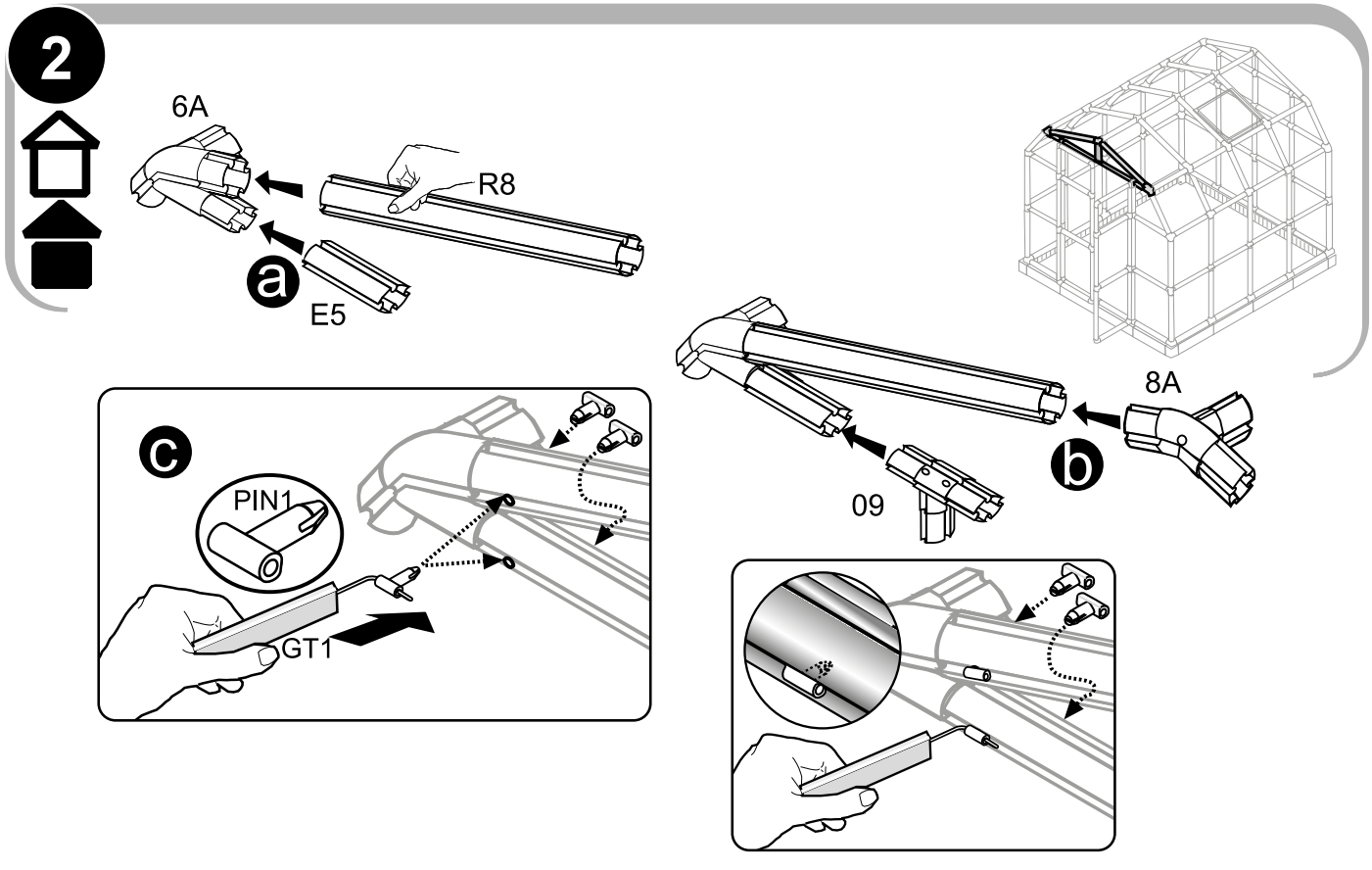
2
6A
R8
a
E5
8A
b
09
c
PIN1
GT1

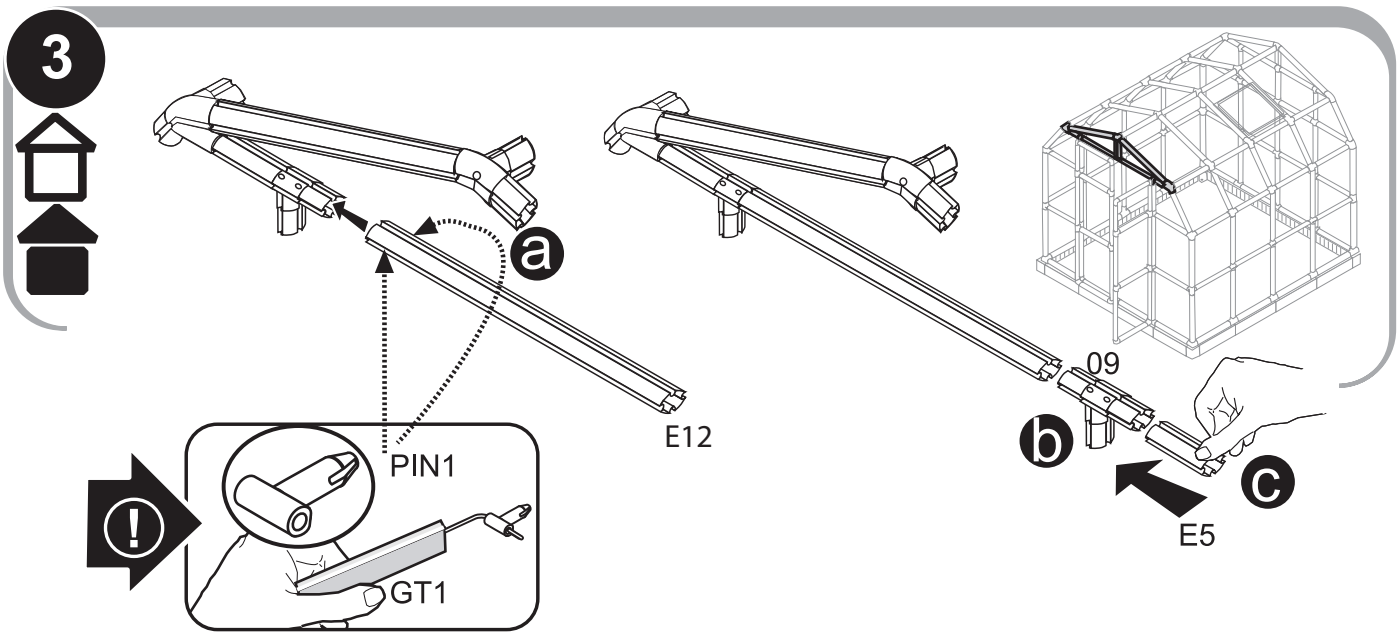
3
a
E12
PIN1
GT1
09
b
c
E5

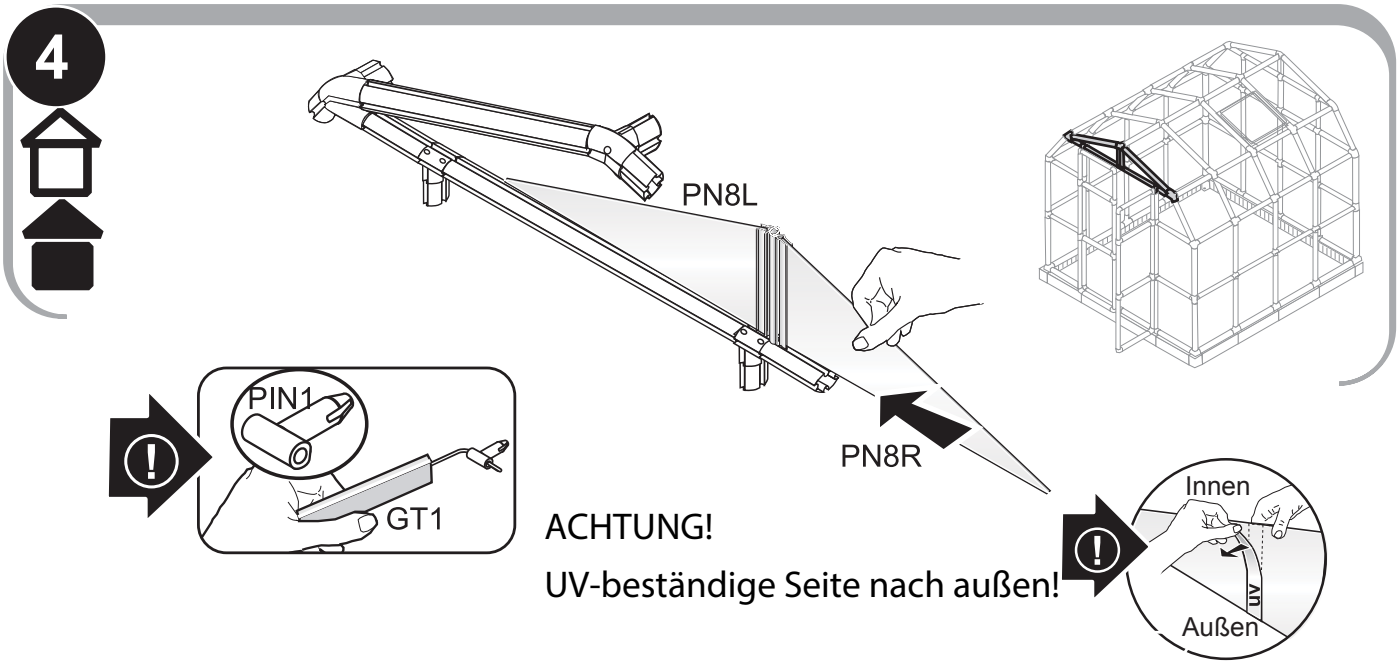
4
PN8L
PN8R
PIN1
GT1
ACHTUNG!
UV-beständige Seite nach außen!
Innen
UV
Außen

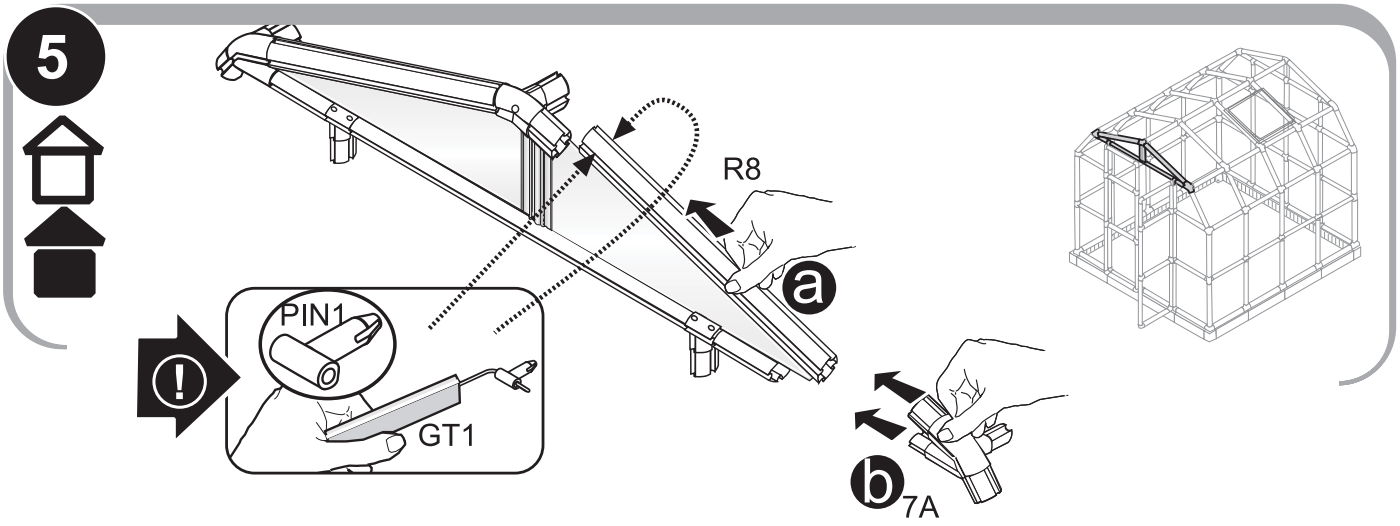
5
R8
a
PIN1
GT1
b
7A

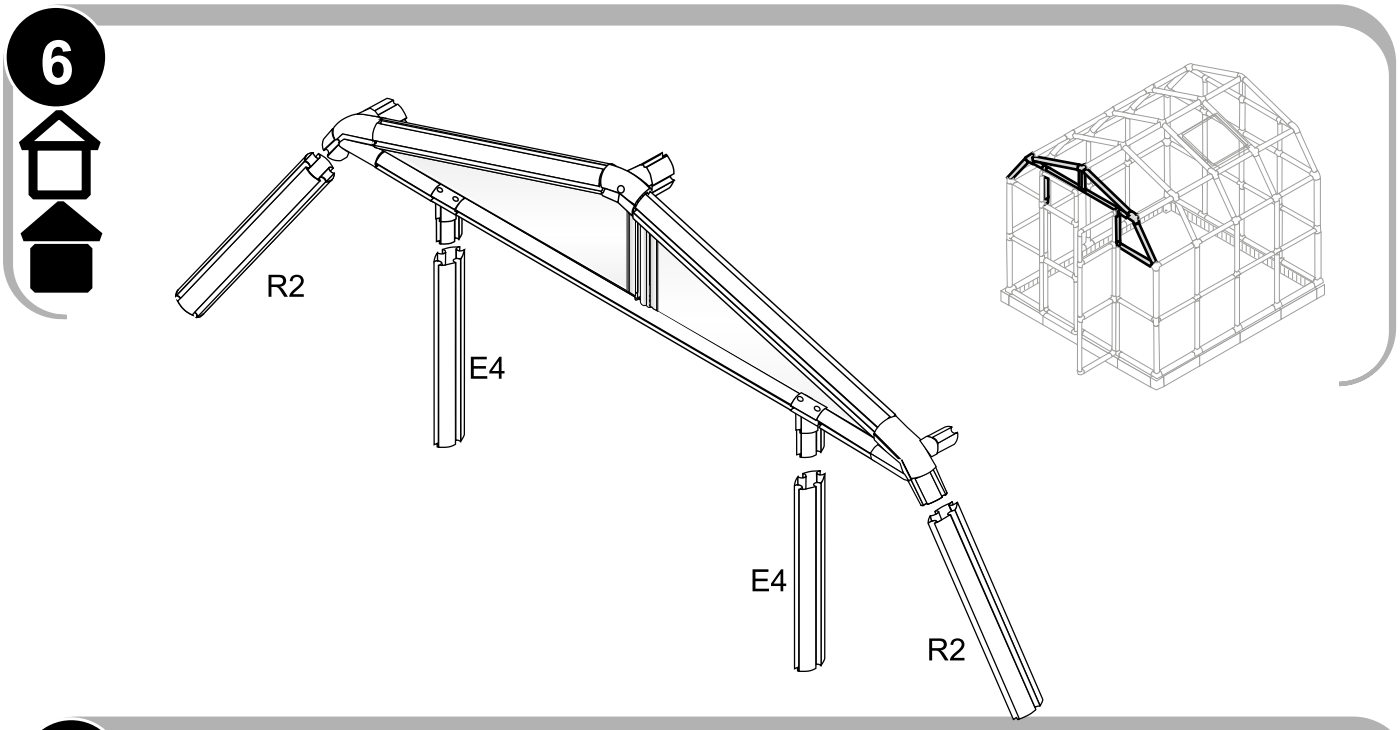
6
R2
E4
E4
R2

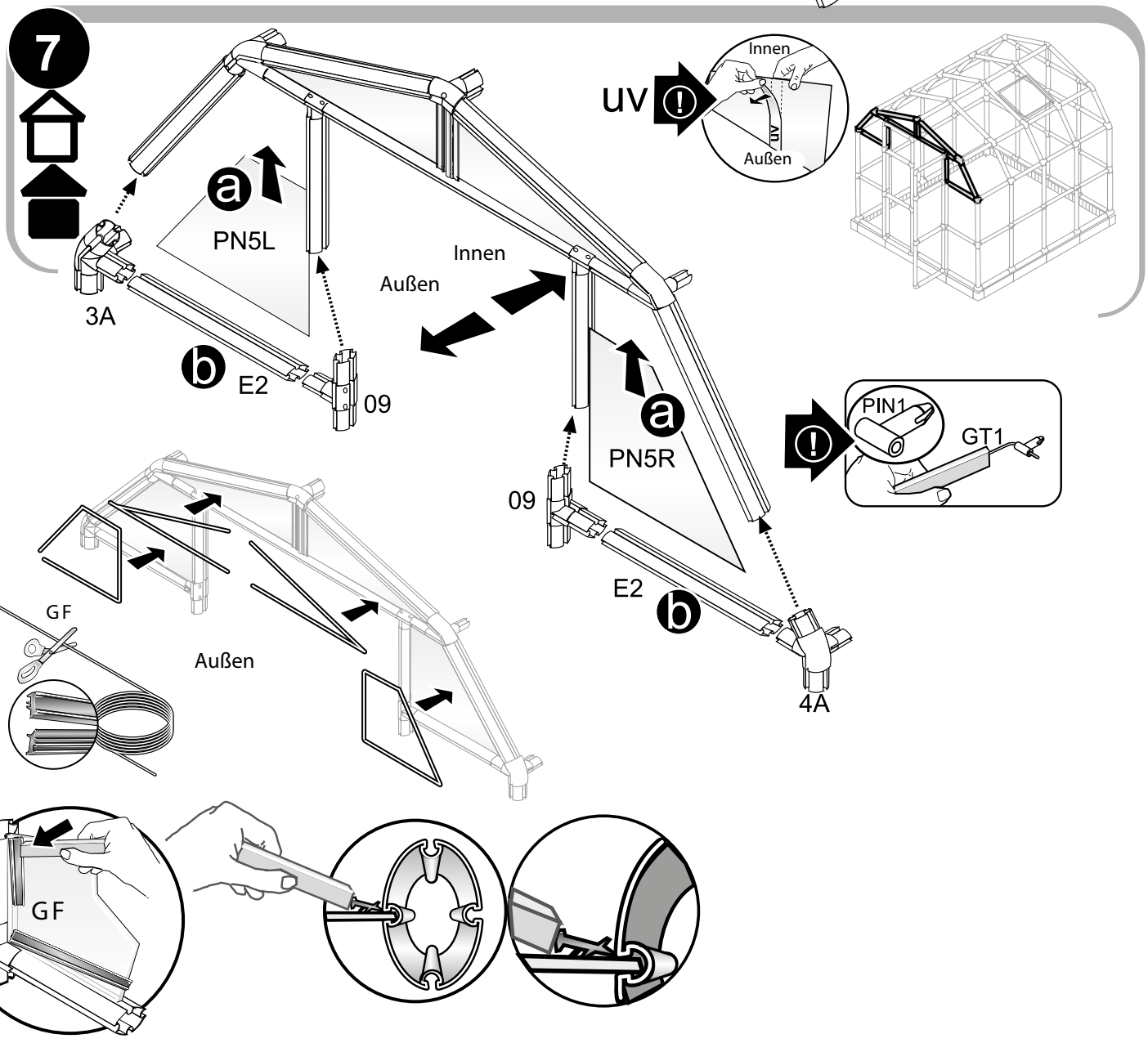
7
a
PN5L
3A
b
E2
09
Innen
Außen
UV
Innen
Außen
a
PN5R
09
E2
b
4A
PIN1
GT1
GF
Außen
GF

8

Schritt 1: Aufbau des Daches - Rückseite

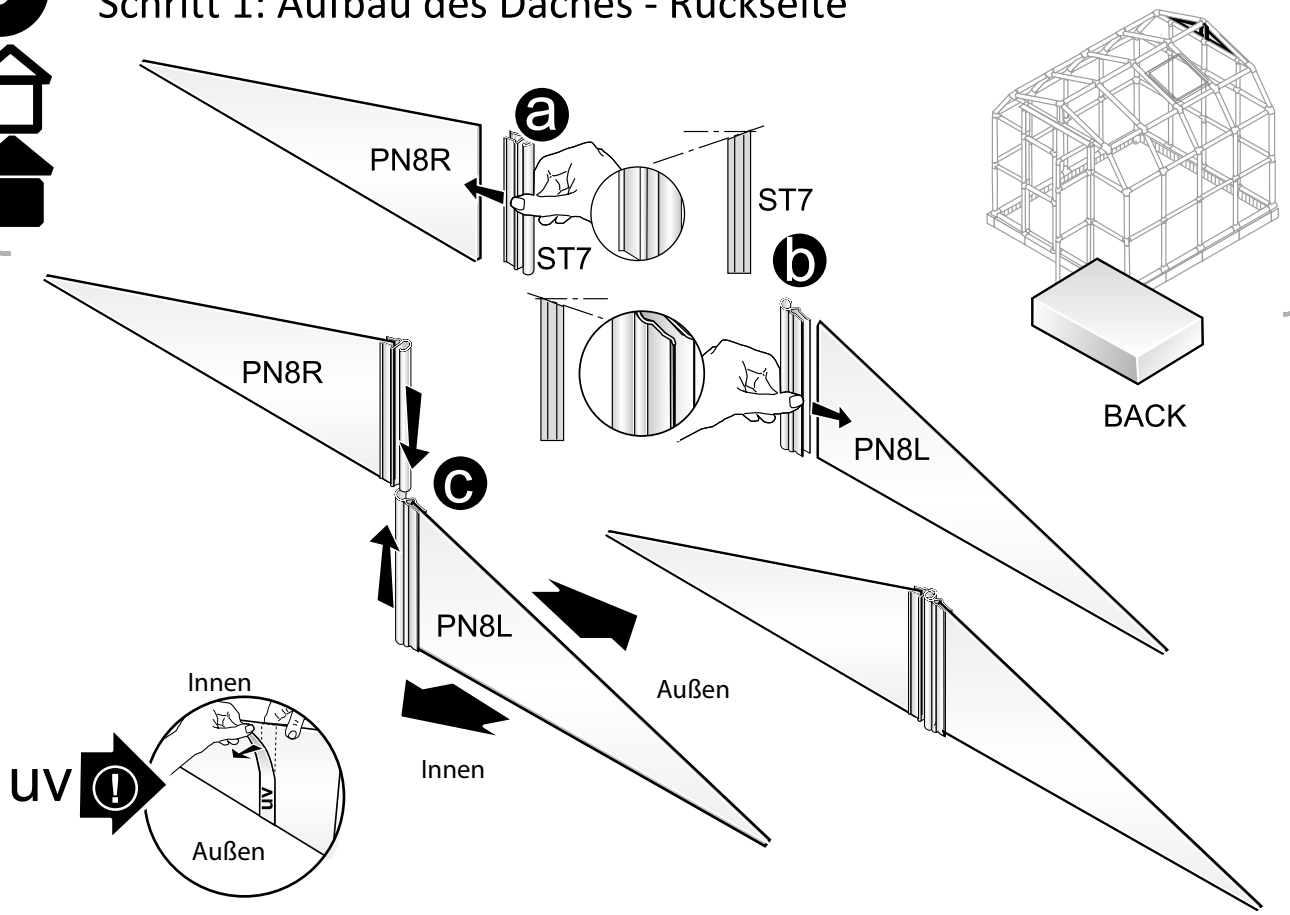

9

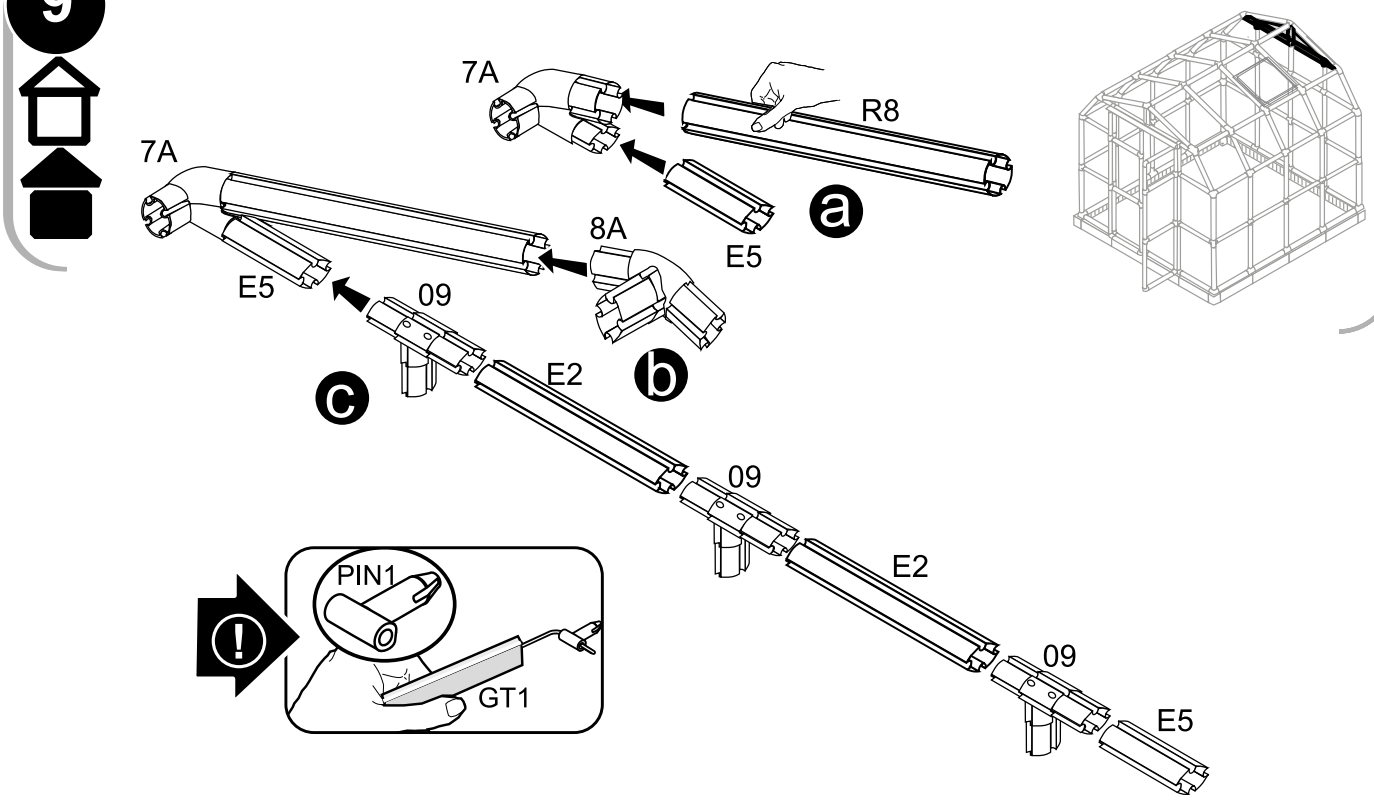

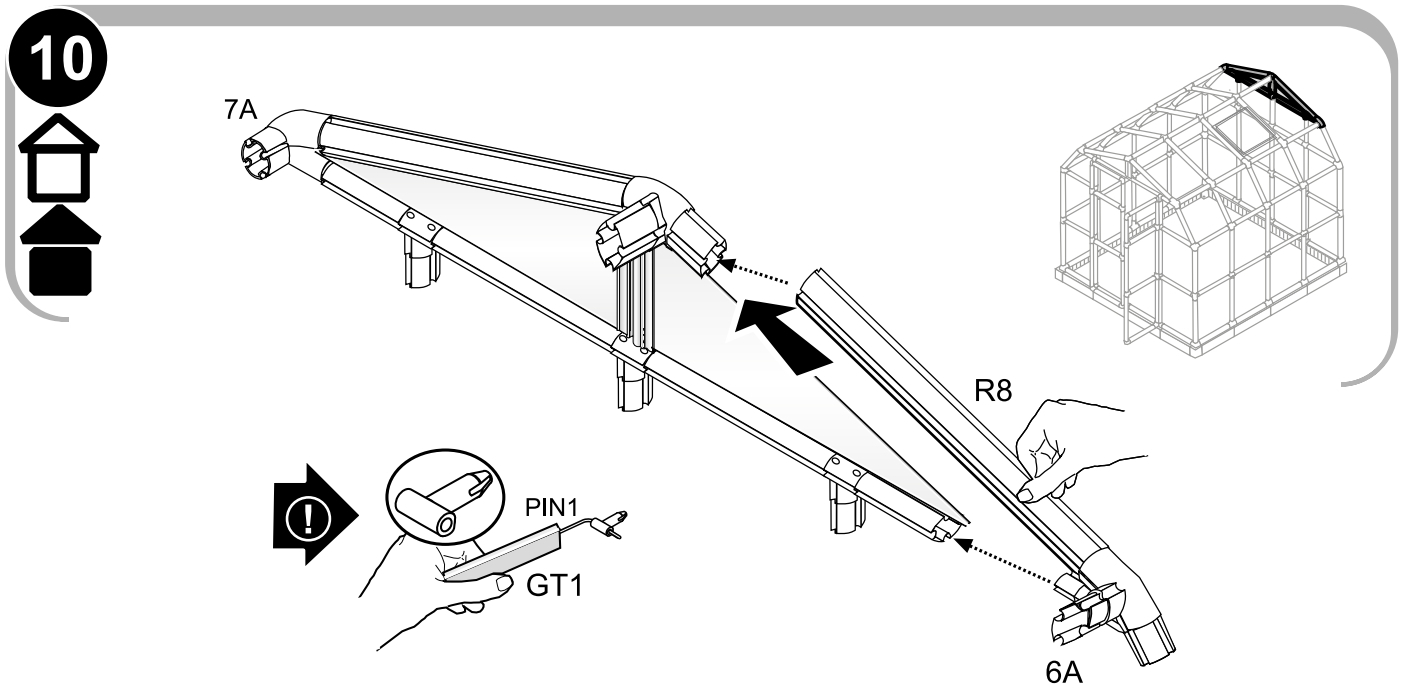
10
7A
R8
PIN1
GT1
6A

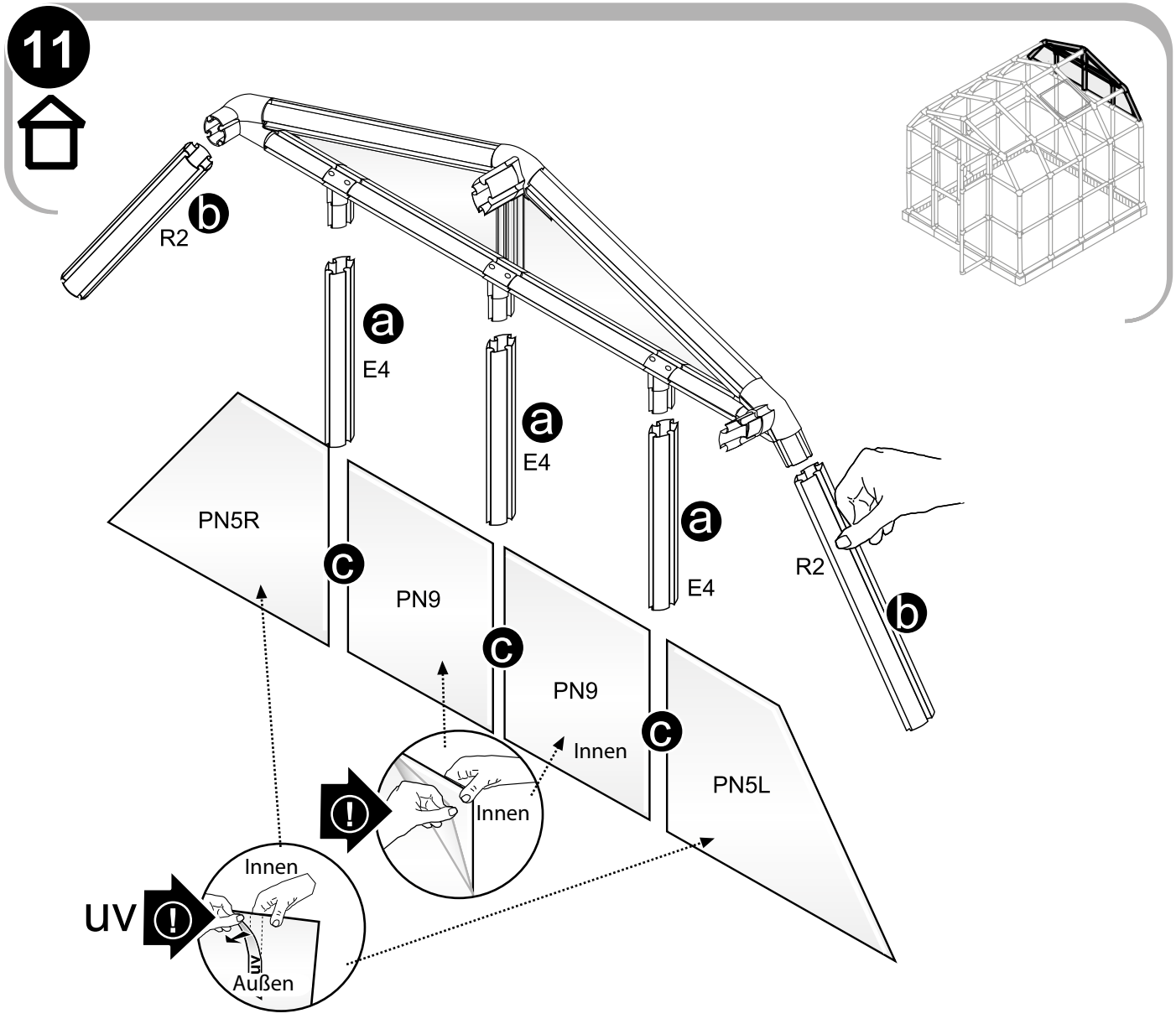
11
R2
b
a
E4
a
E4
a
E4
PN5R
c
PN9
c
PN9
c
PN5L
R2
b
Innen
Innen
uv
Innen
uv
Außen

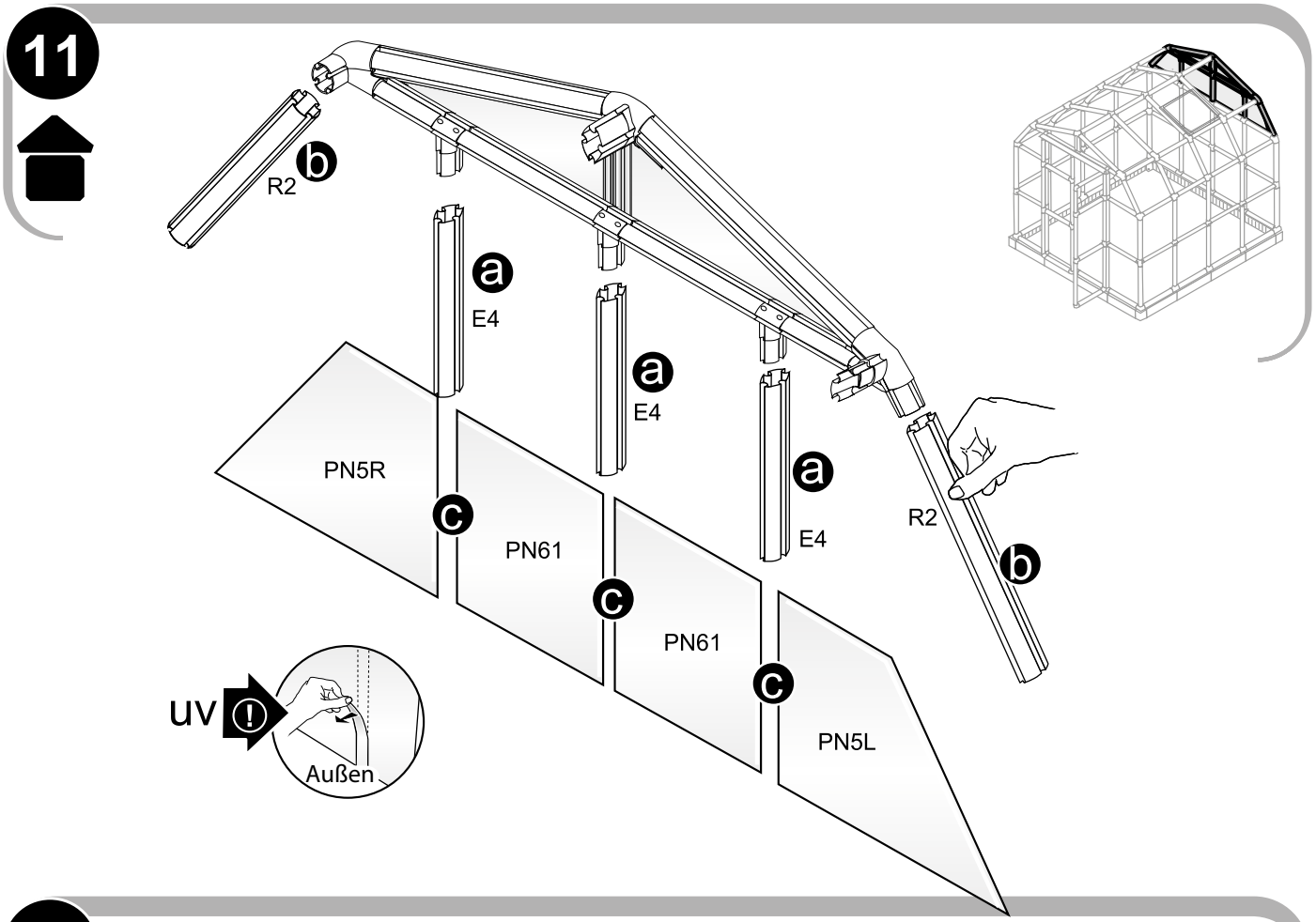
11
R2
b
a
E4
a
E4
a
E4
PN5R
c
PN61
c
PN61
c
PN5L
R2
b
uv
Außen

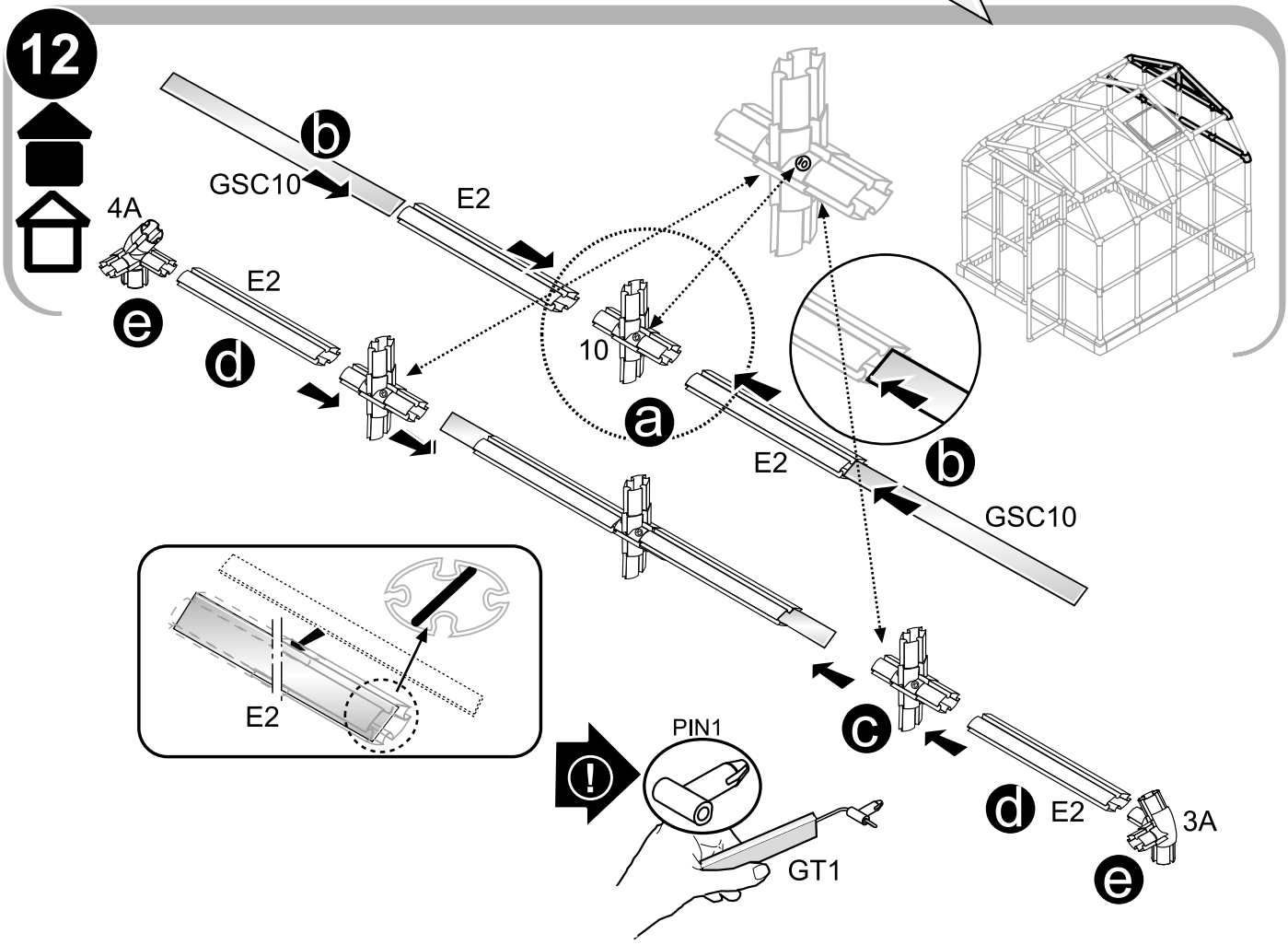
12
b
GSC10
E2
4A
E2
e
d
10
a
E2
b
GSC10
E2
PIN1
c
d
E2
3A
e
GT1

13

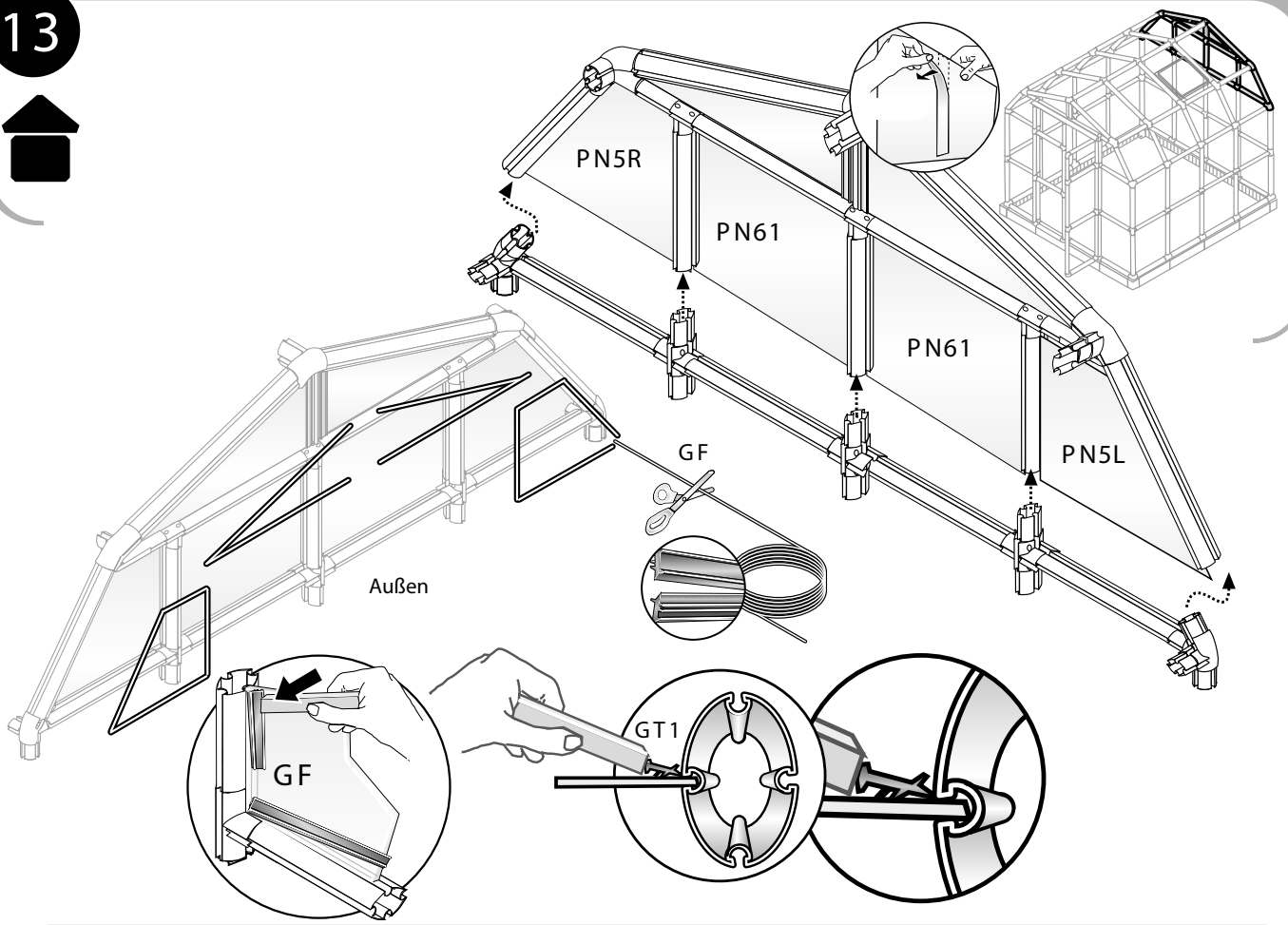
PN5R
PN61
PN61
PN5L
GF
Außen
GF
GT1

13

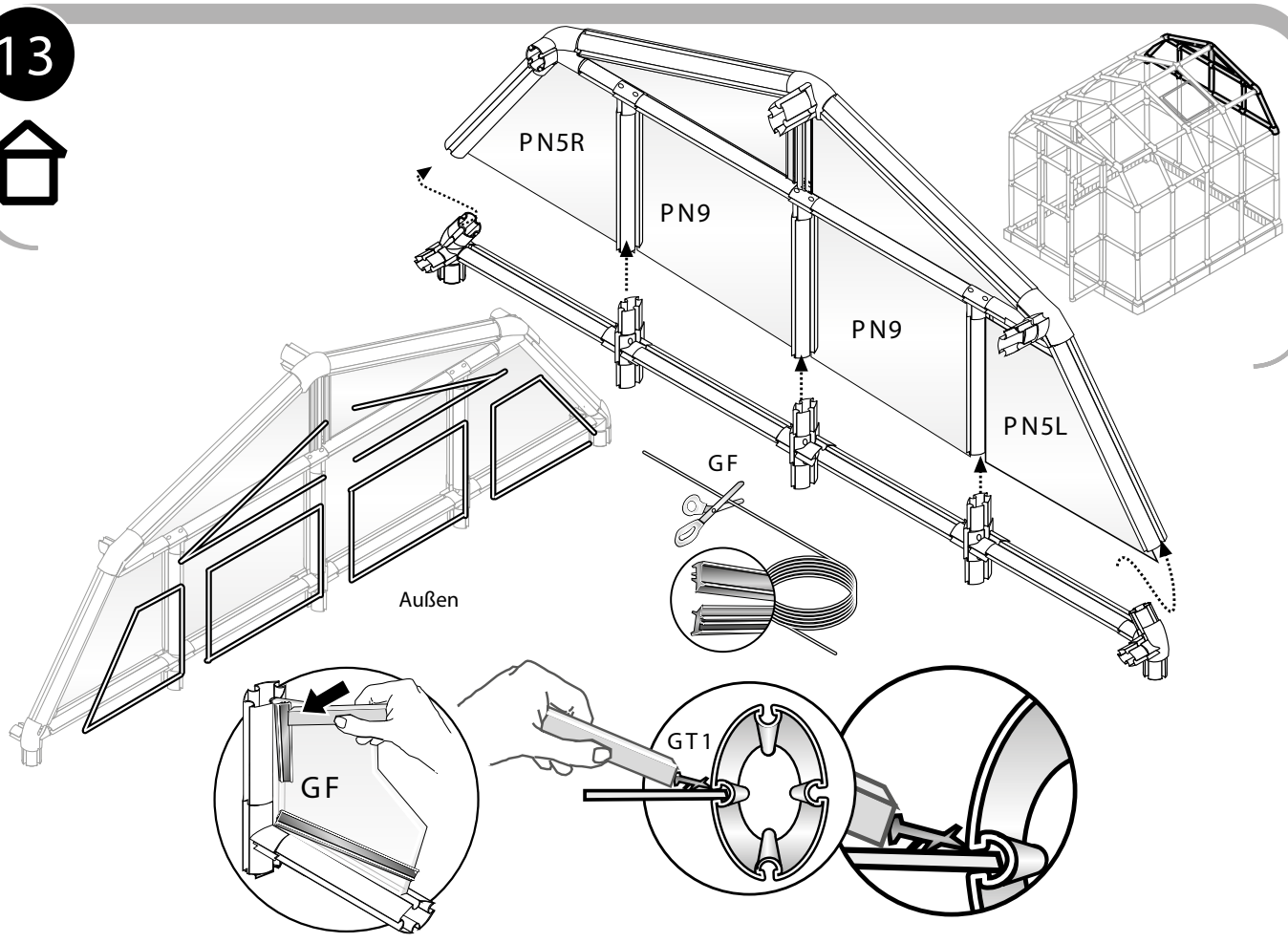
PN5R
PN9
PN9
PN5L
GF
Außen
GF
GT1

14 Schritt 1: Aufbau des Daches - Dachstreben

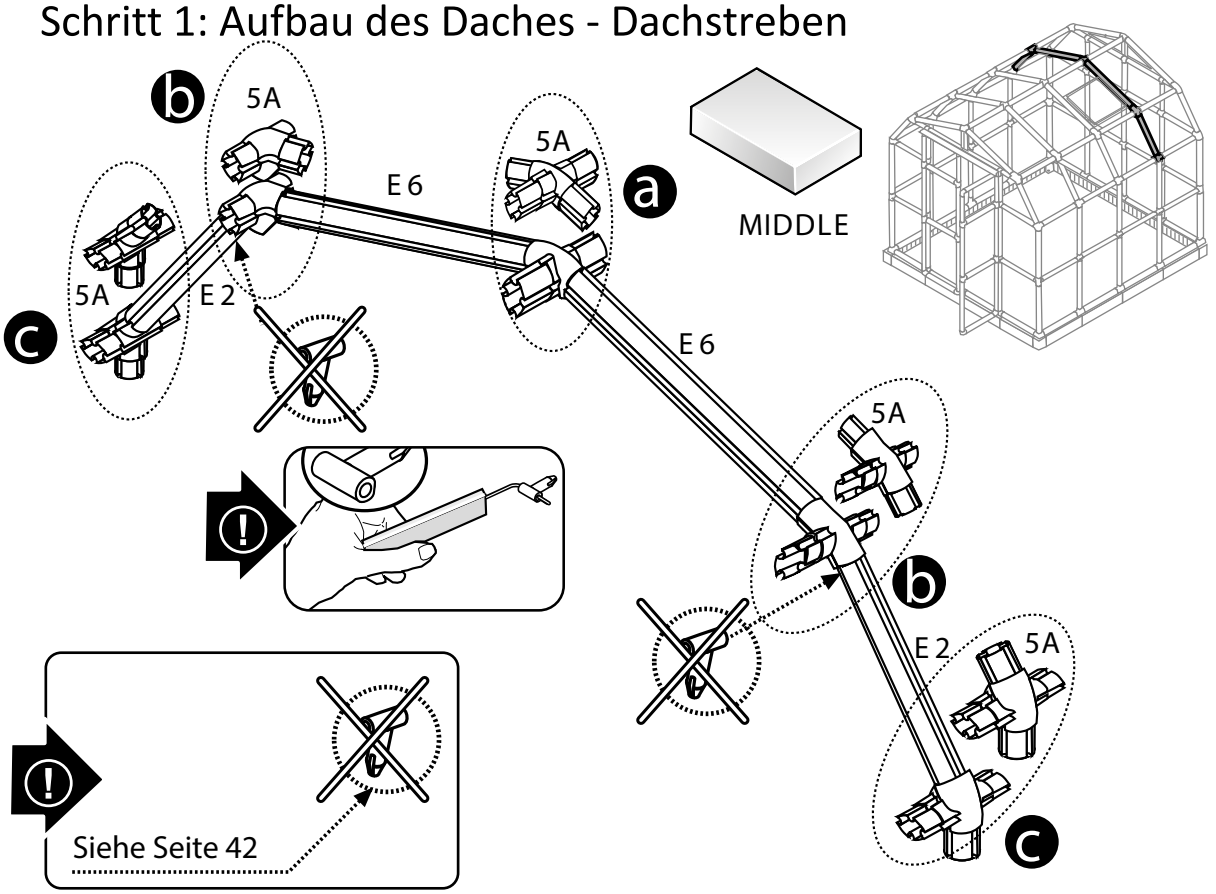

15

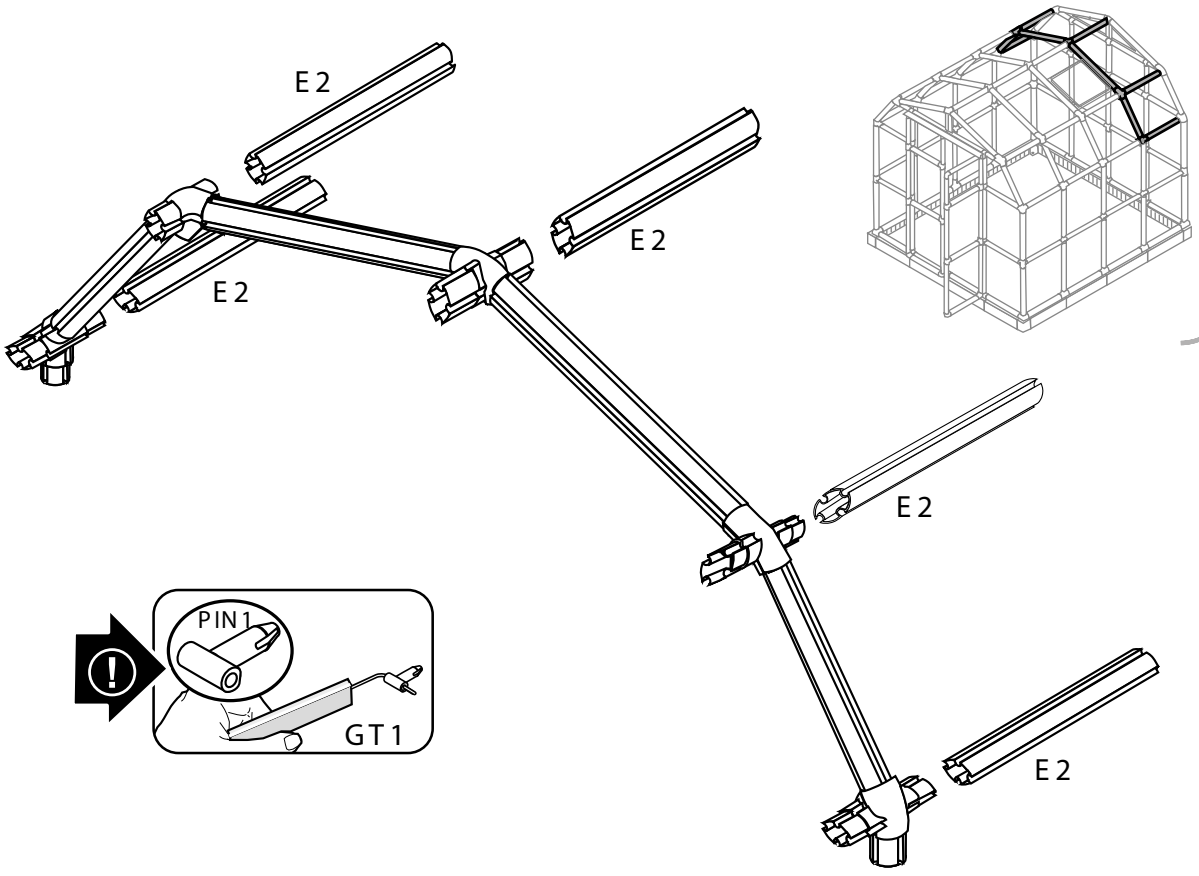

16

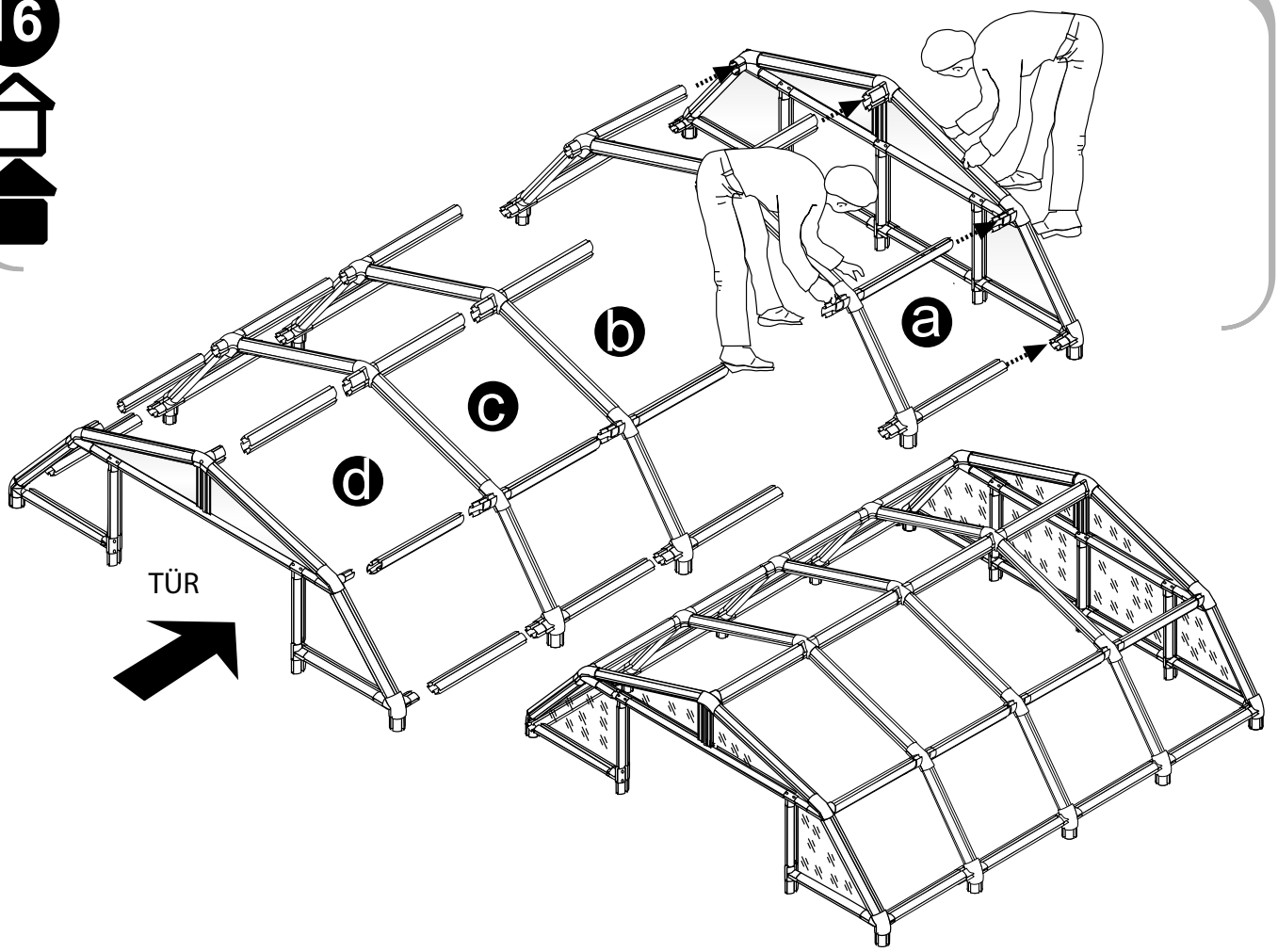

17

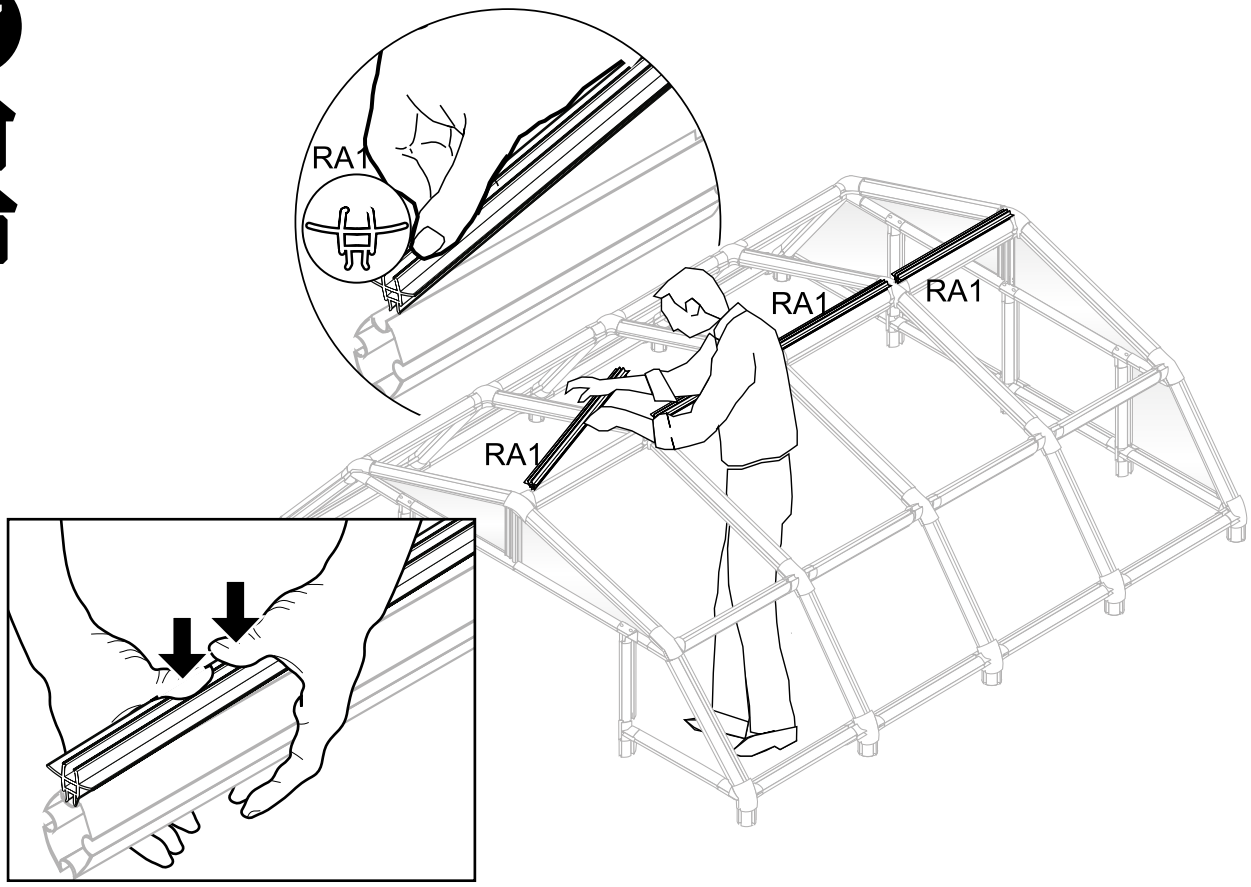

18

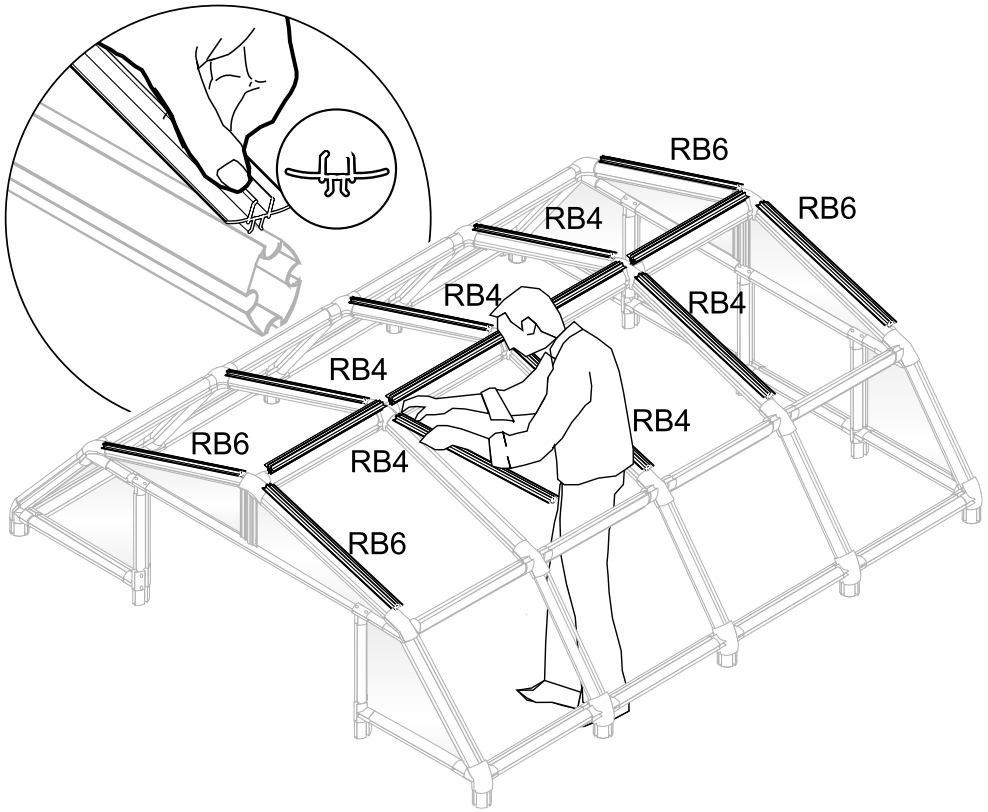

19

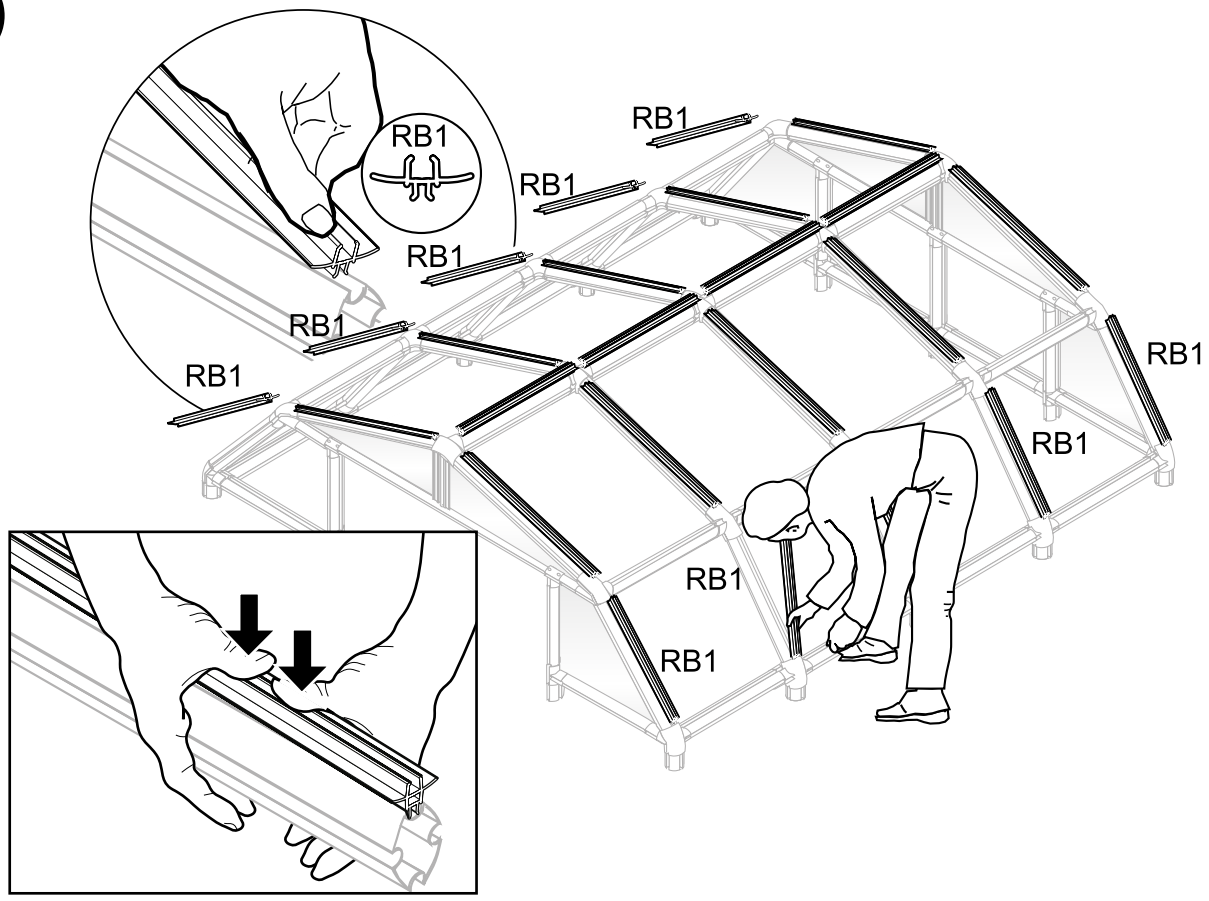

Tipps & Tricks

- Legen Sie die Leisten vorher in lauwarmes Wasser und Ziehen Sie die Leisten mit Seifenwasser ein.

20

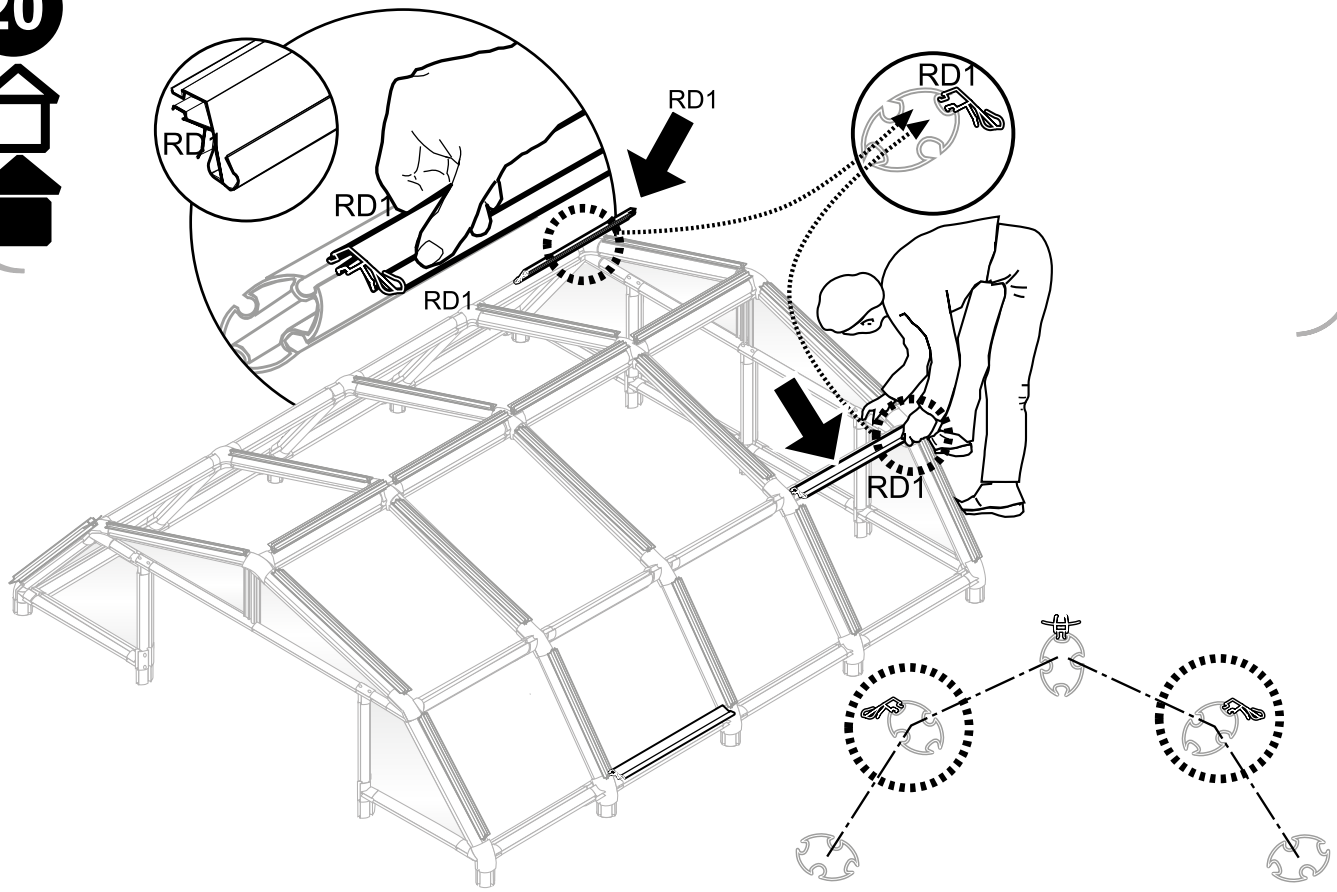

21

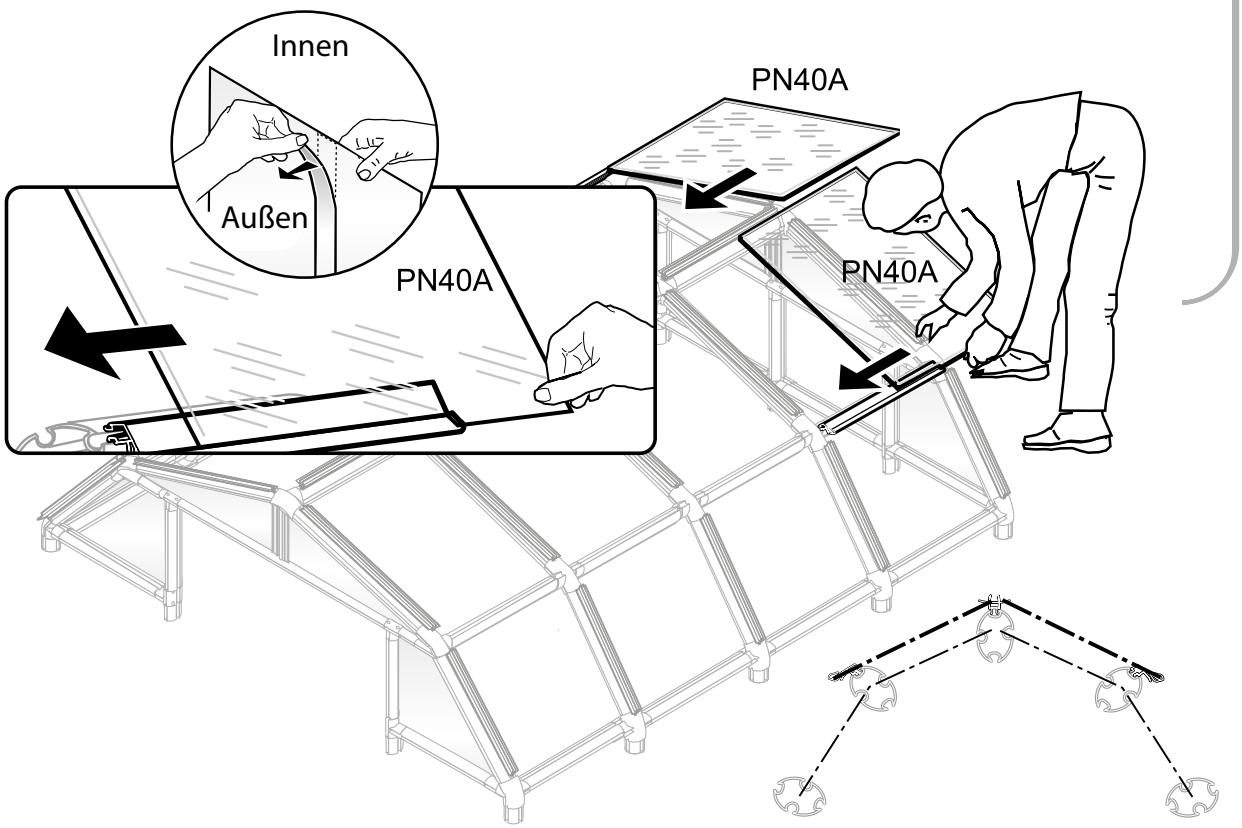

22

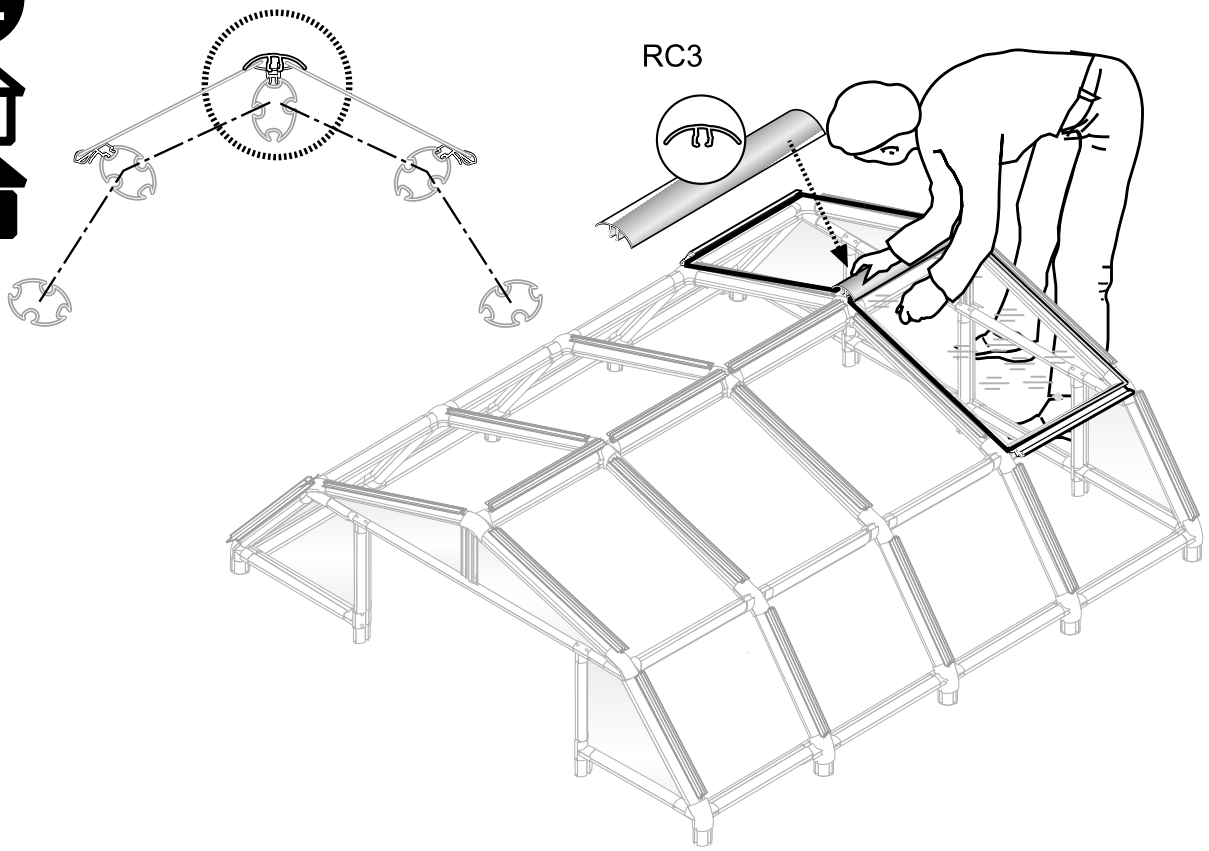

23

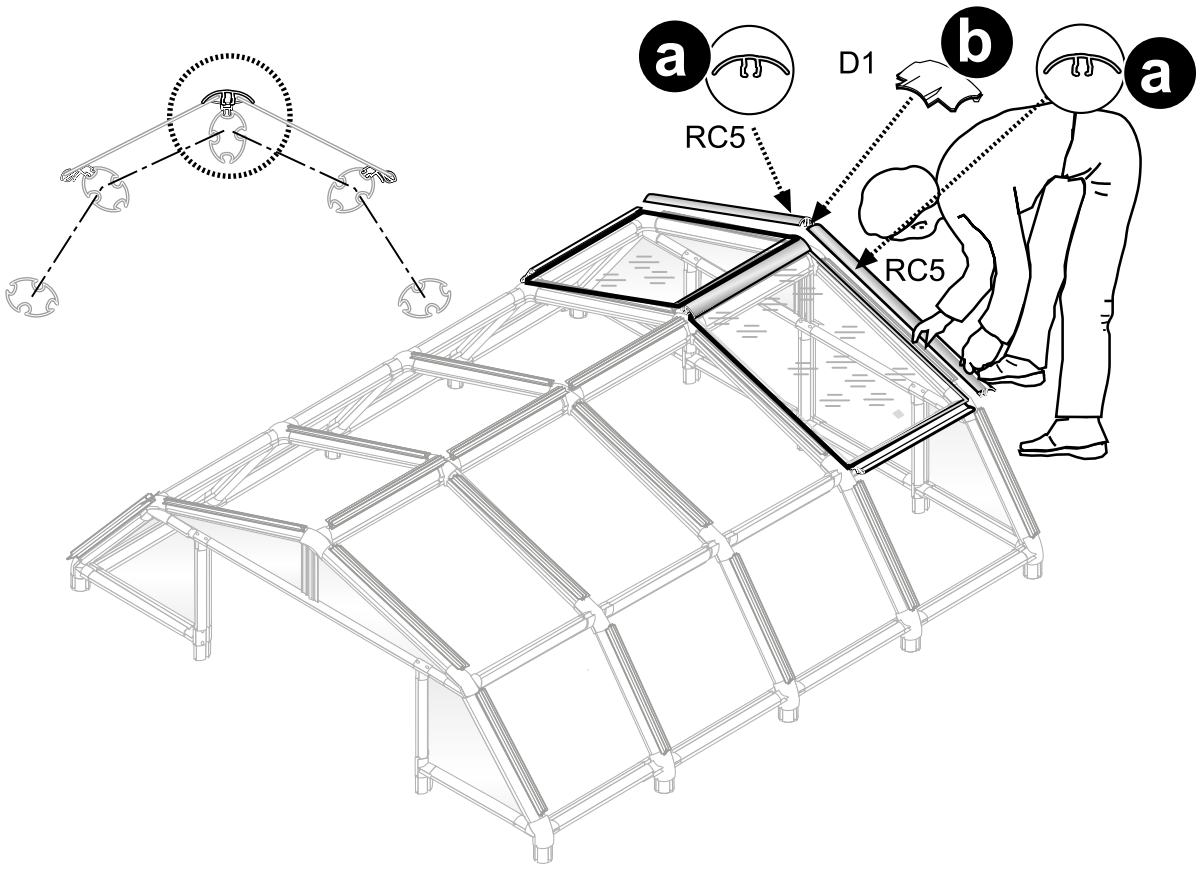

24

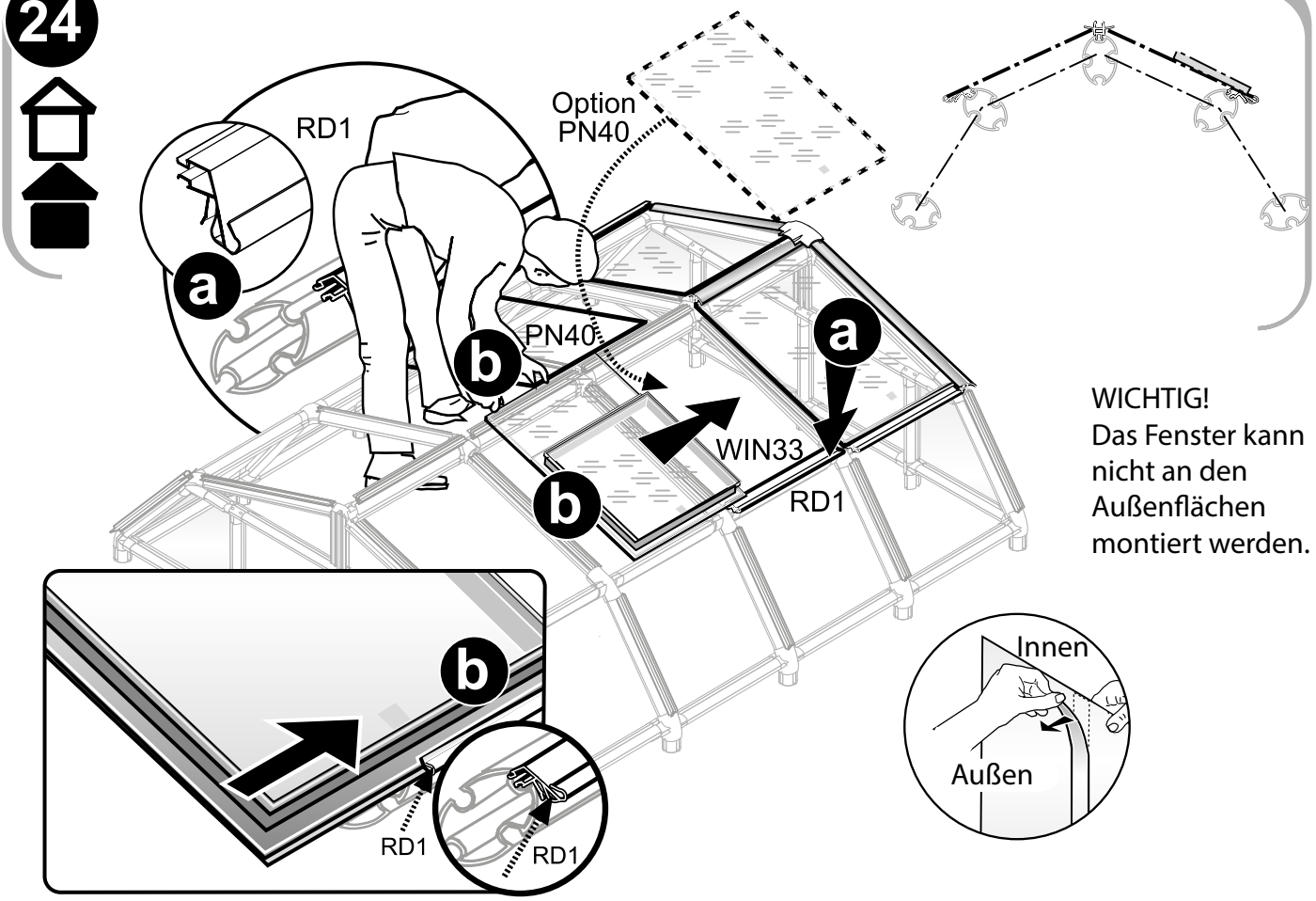

WICHTIG!
Das Fenster kann nicht an den Außenflächen montiert werden.

25

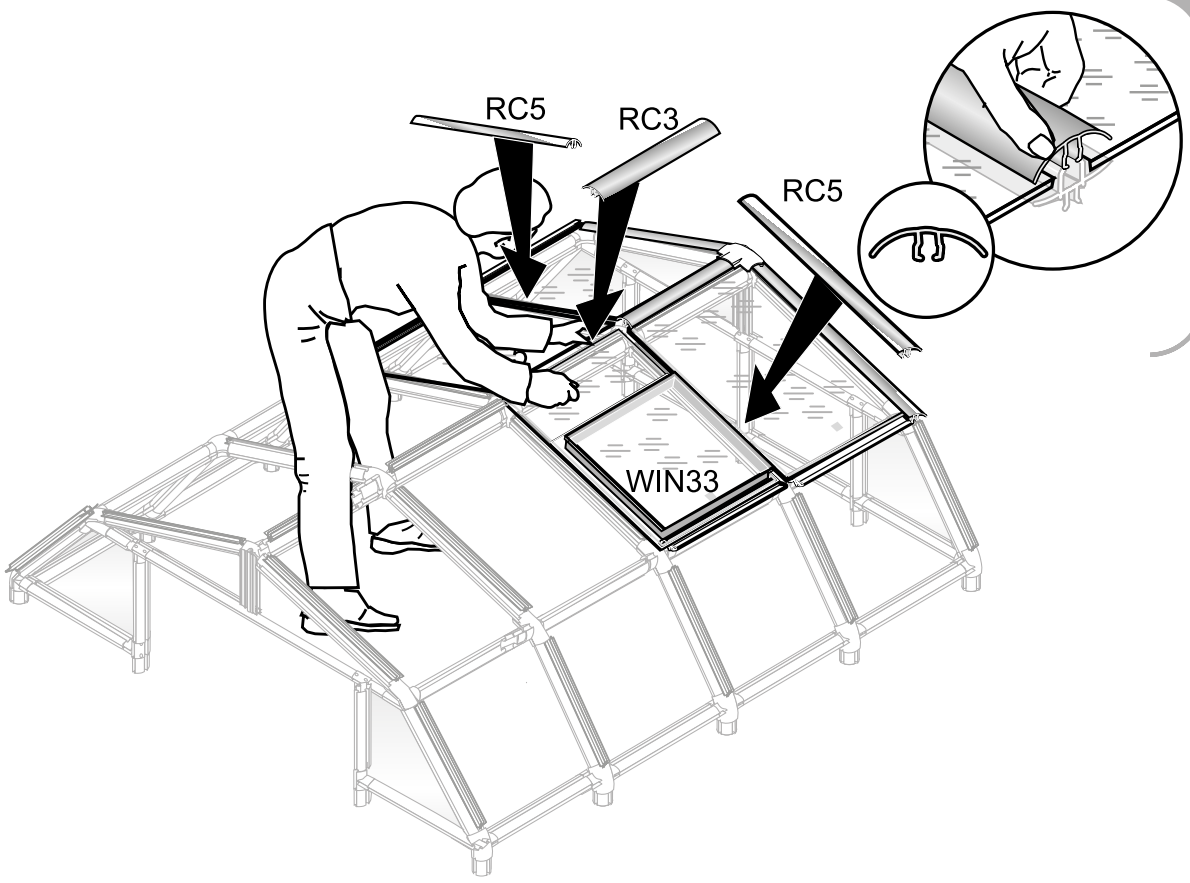

26

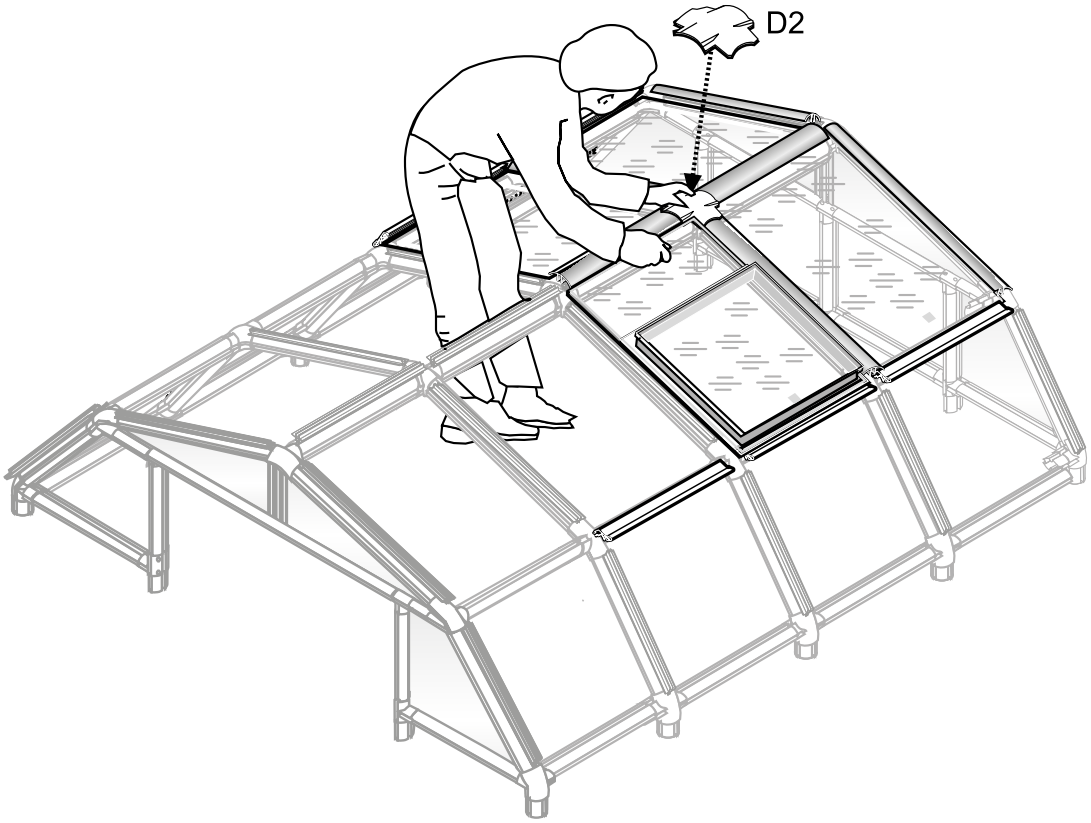

27

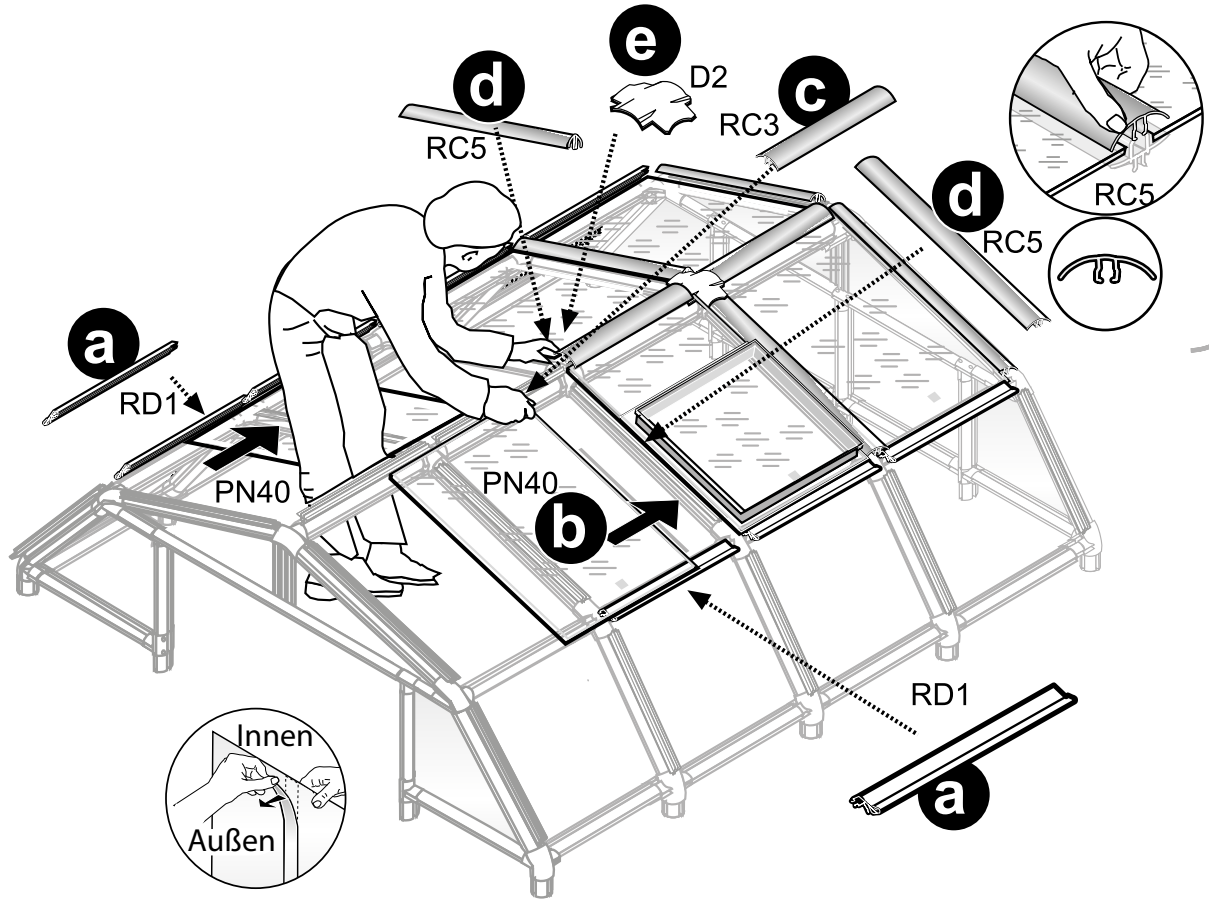

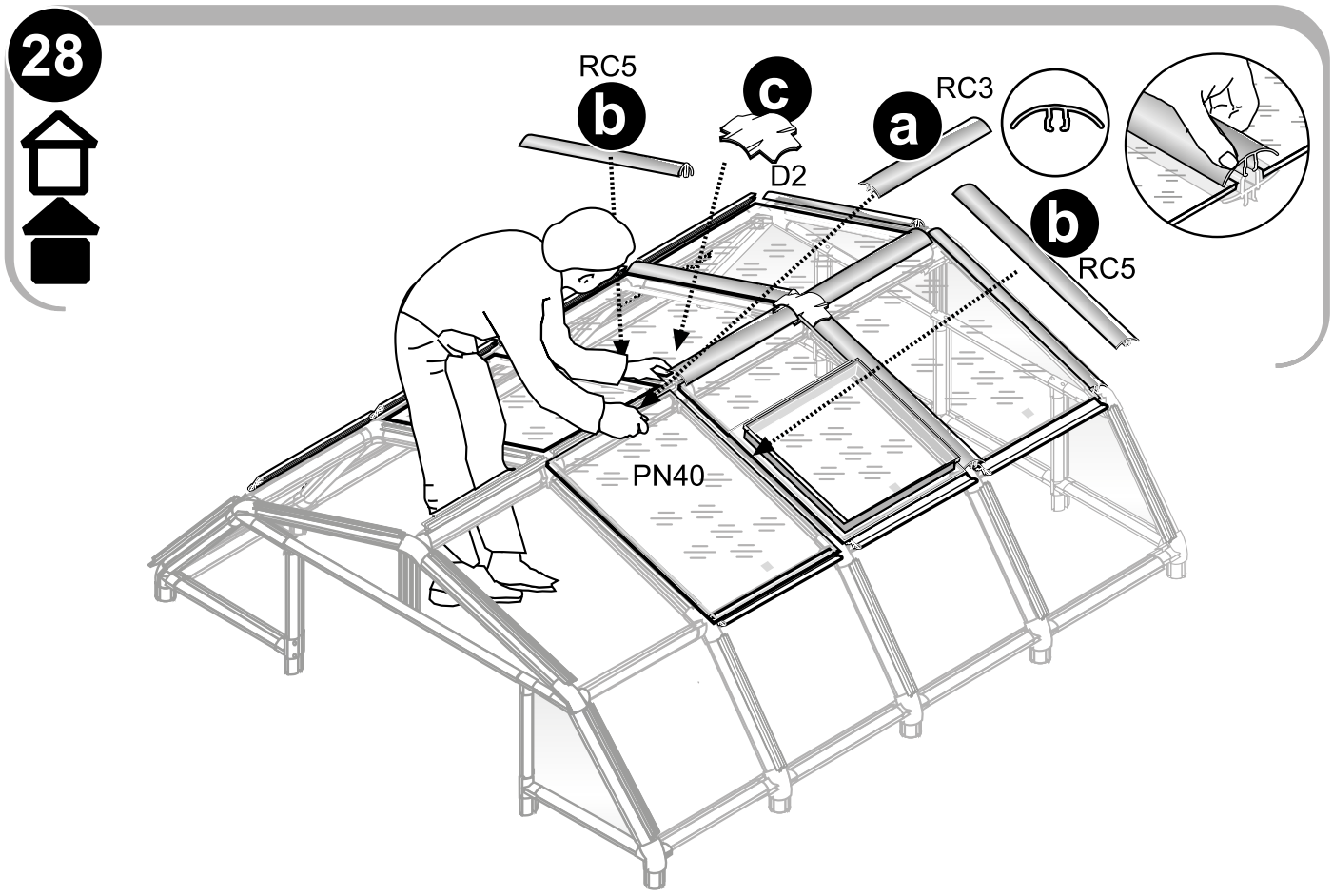
28
RC5
b
c
D2
a
RC3
b
RC5
PN40

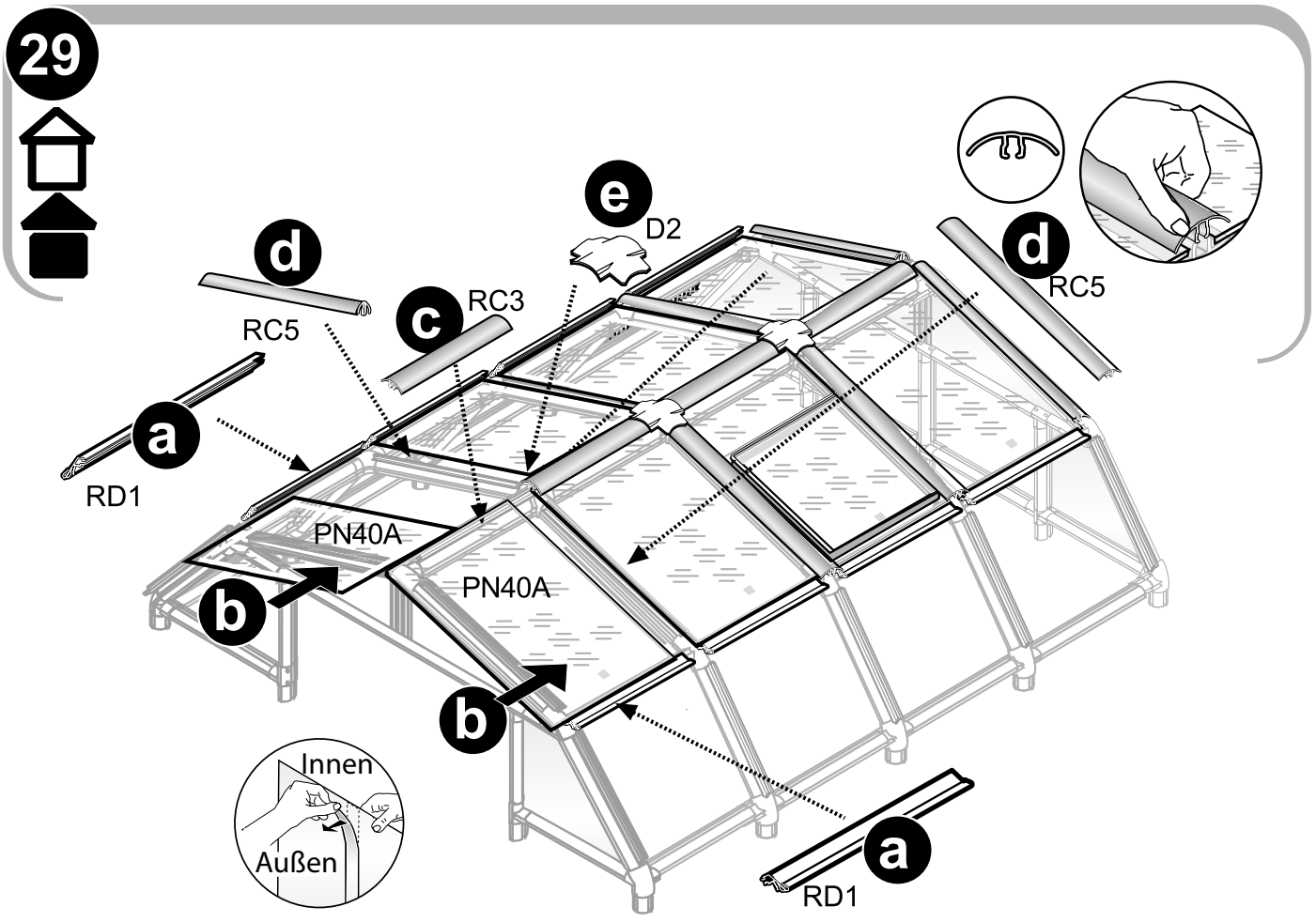
29
e
D2
d
RC5
c
RC3
d
RC5
a
RD1
PN40A
PN40A
b
b
Innen
Außen
a
RD1

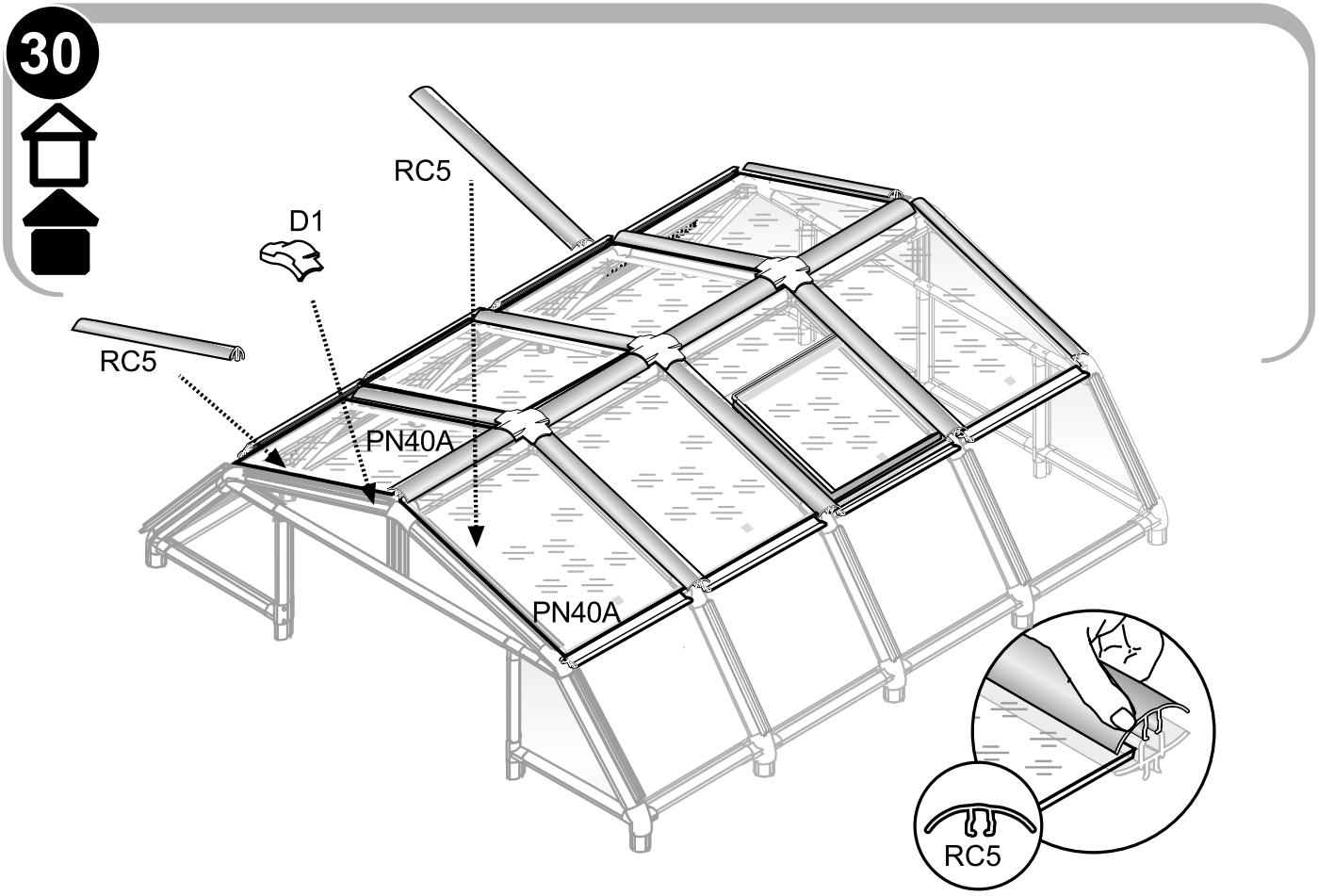
30
RC5
D1
RC5
PN40A
PN40A
RC5

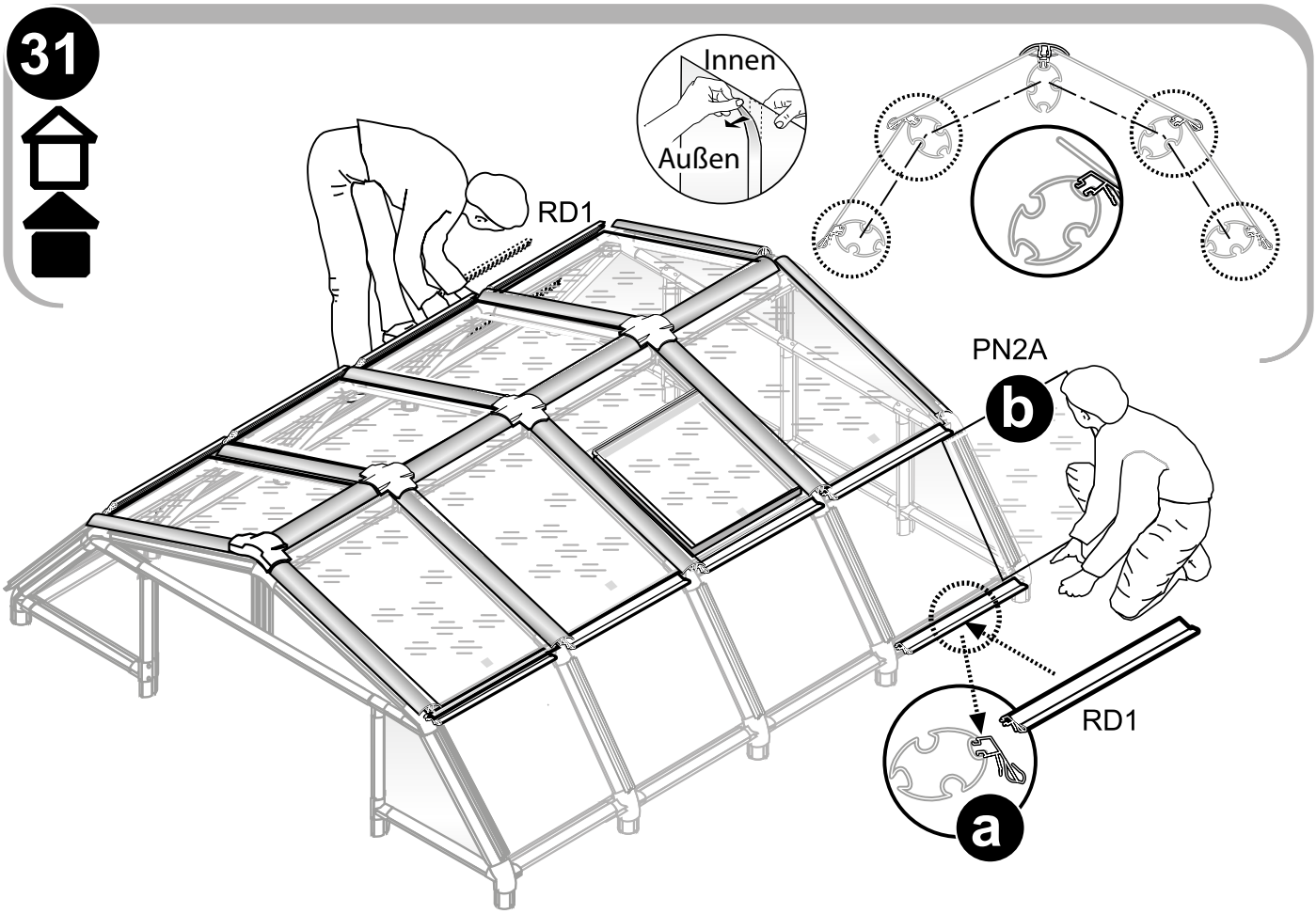
31
Innen
Außen
RD1
PN2A
b
RD1
a

32

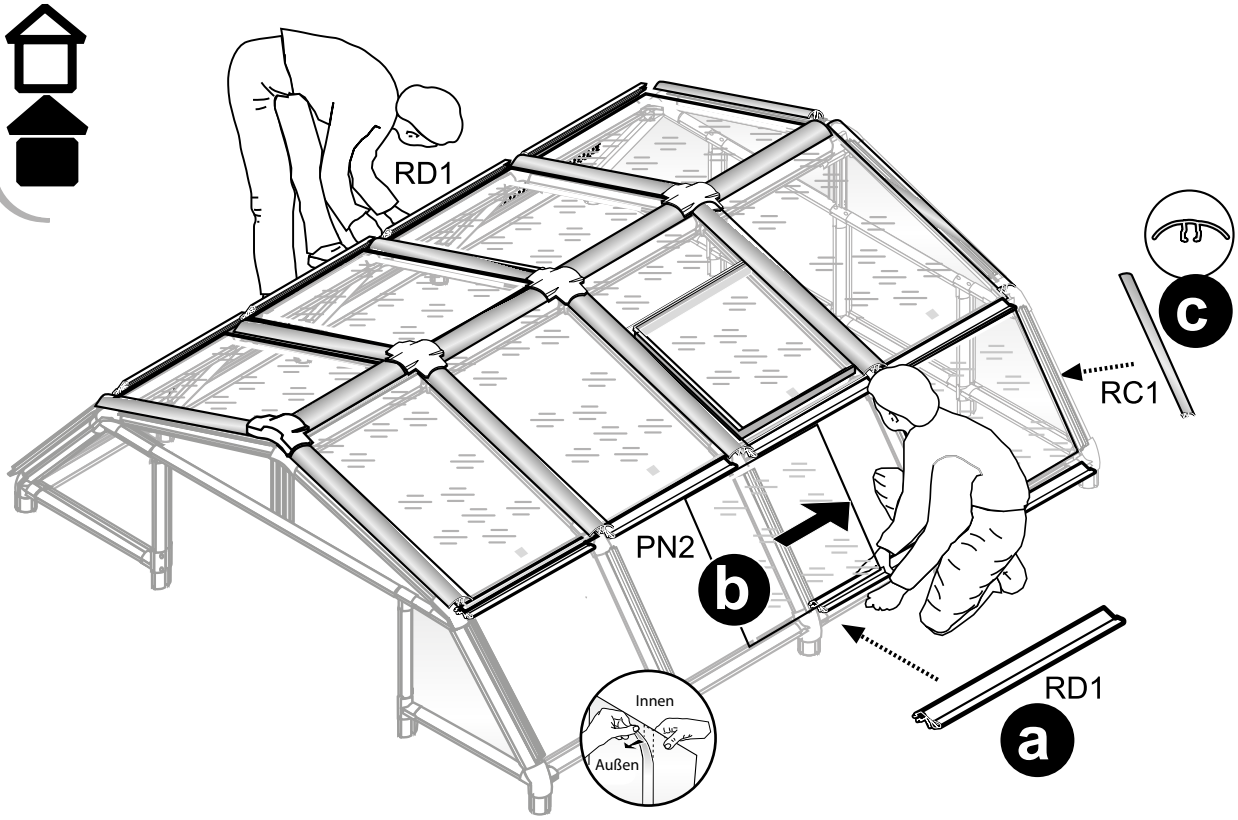
RD1
RC1
c
PN2
b
RD1
a
Innen
Außen

33

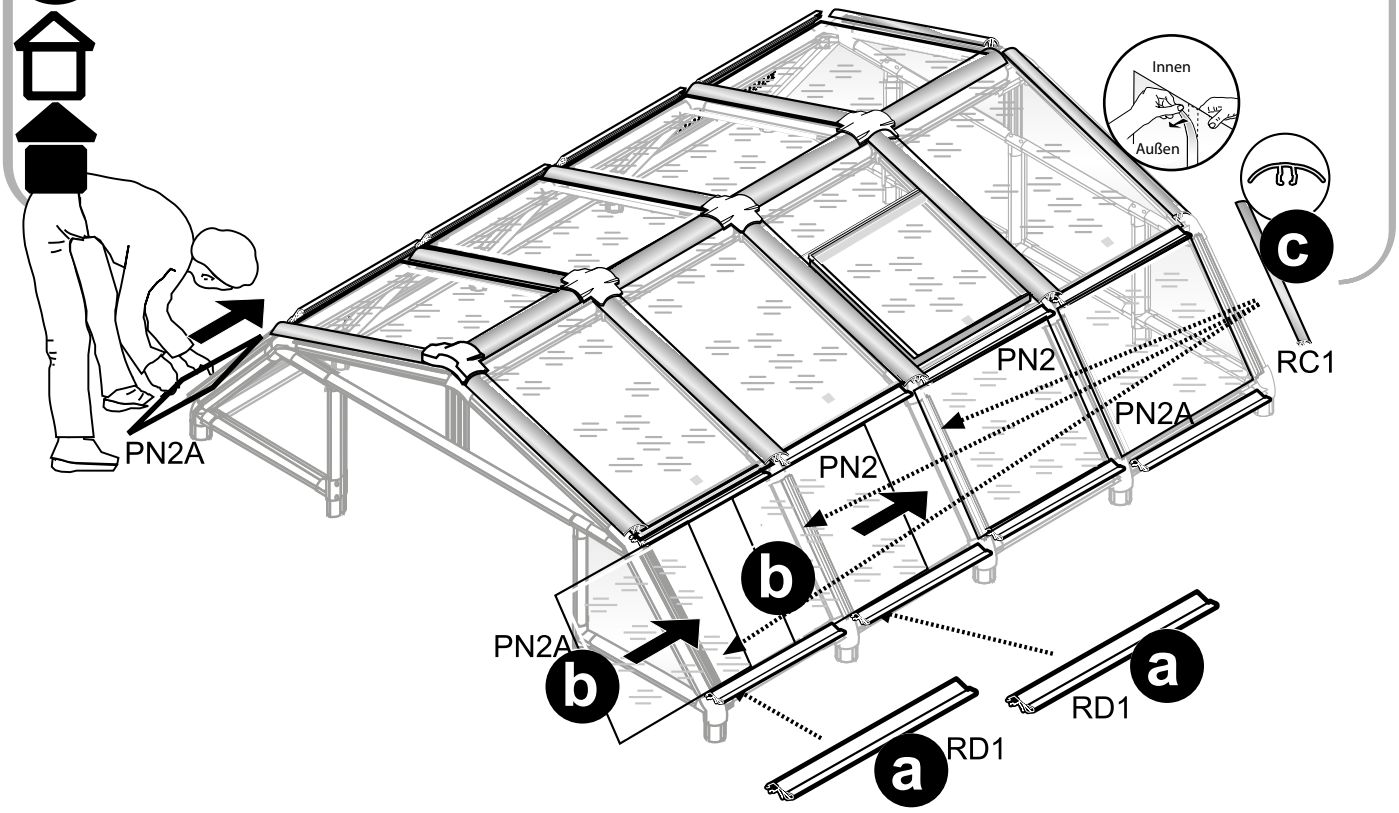
Innen
Außen
c
RC1
PN2
PN2A
PN2A
PN2
b
b
PN2A
a
RD1
a
RD1

34

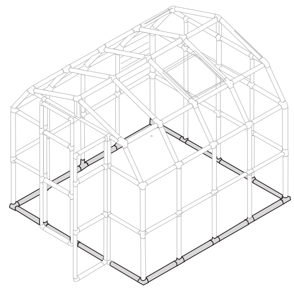

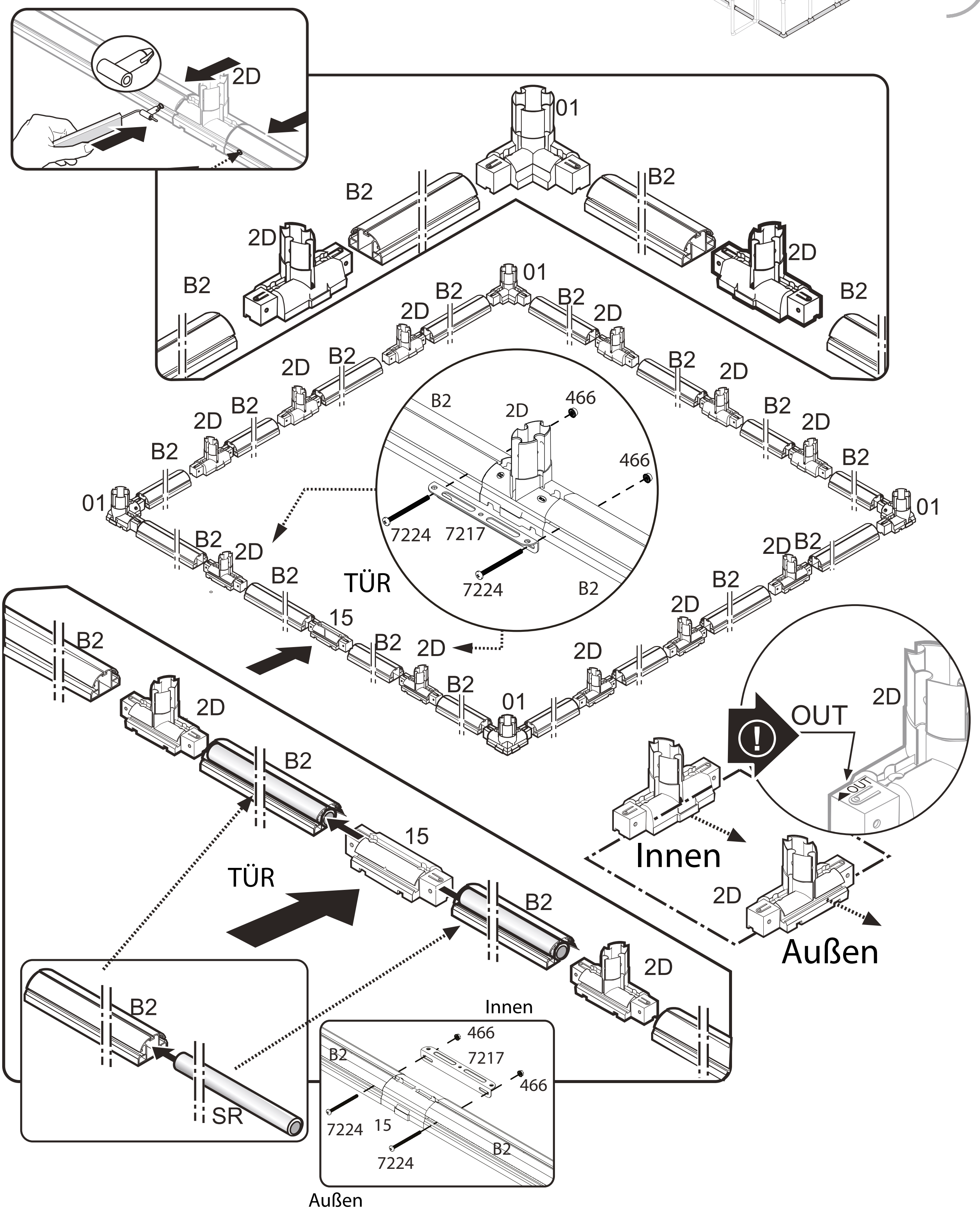
2D
01
B2
2D
B2
01
466
7224
7217
TÜR
15
OUT
Innen
Außen
SR
7224 15
Innen
Außen

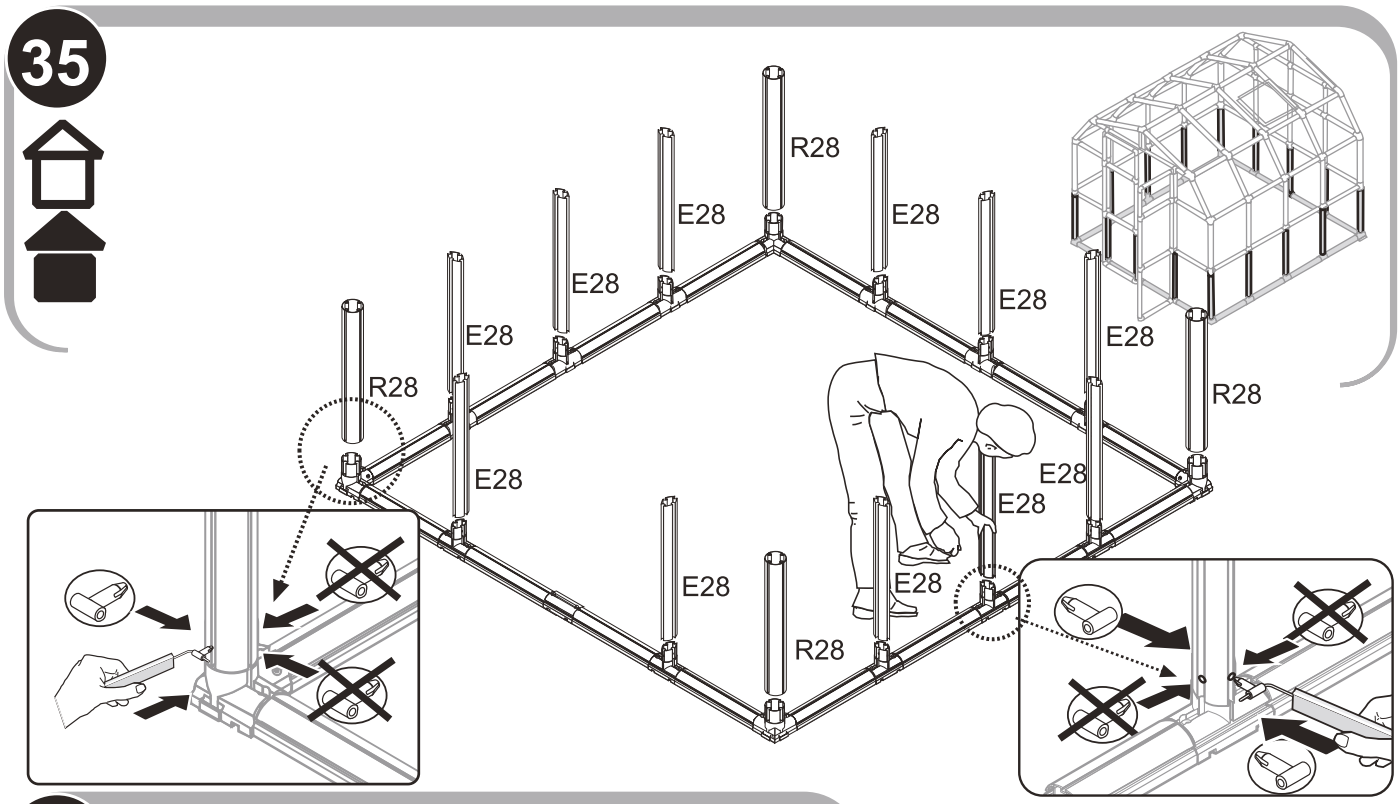
35
R28
E28
E28
E28
R28
E28
E28
E28
R28
E28
E28
E28
E28
R28
R28

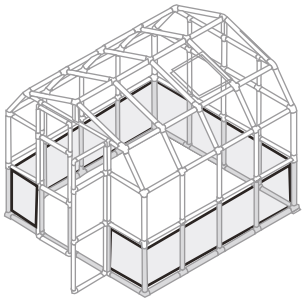

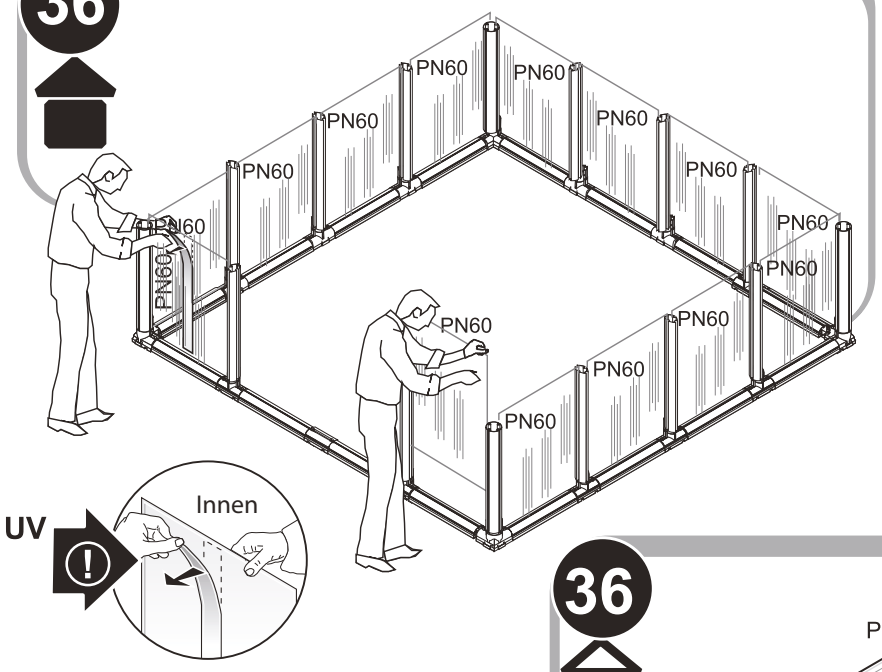
36
PN60
PN60
PN60
PN60
PN60
PN60
PN60
PN60
PN60
PN60
PN60
PN60
PN60
PN60
PN60
PN60

UV
Innen

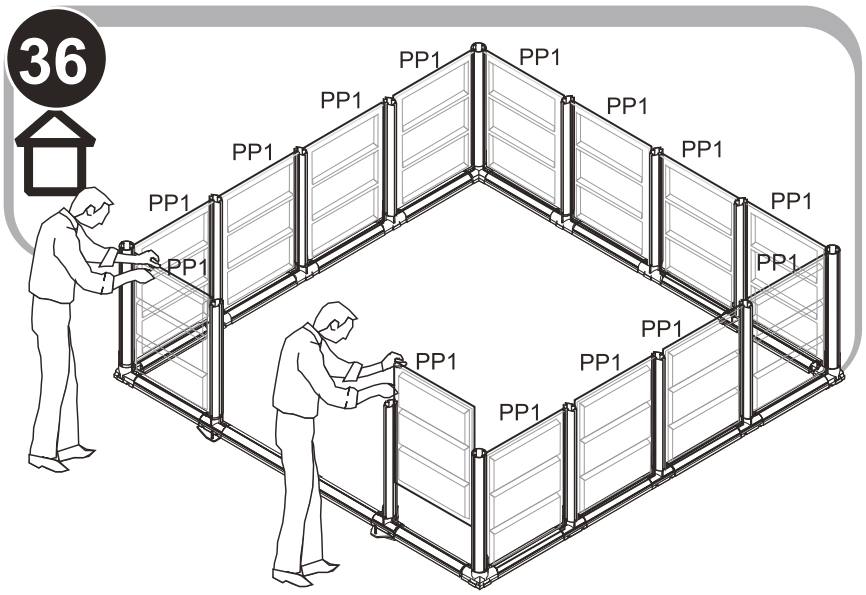
36
PP1
PP1
PP1
PP1
PP1
PP1
PP1
PP1
PP1
PP1
PP1
PP1
PP1
PP1
PP1
PP1

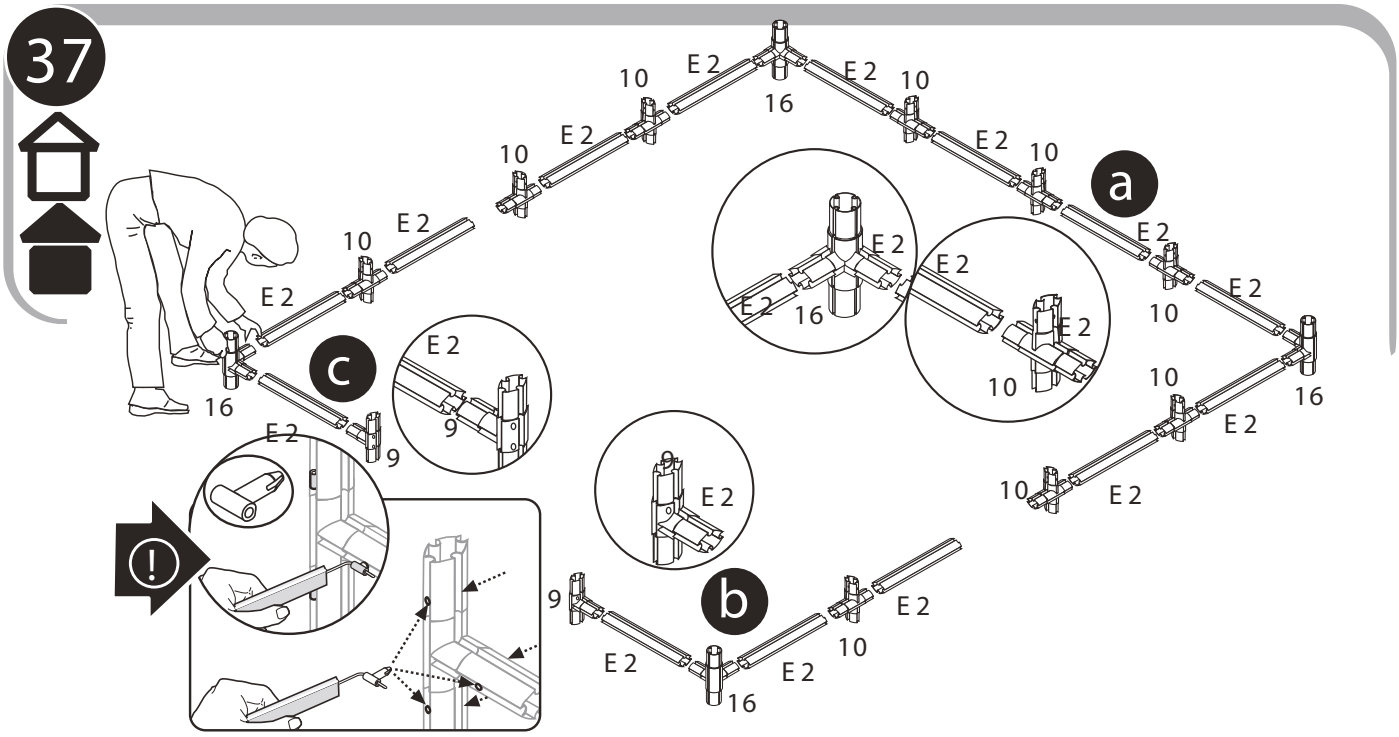
37
E 2
10
16
a
b
c
9

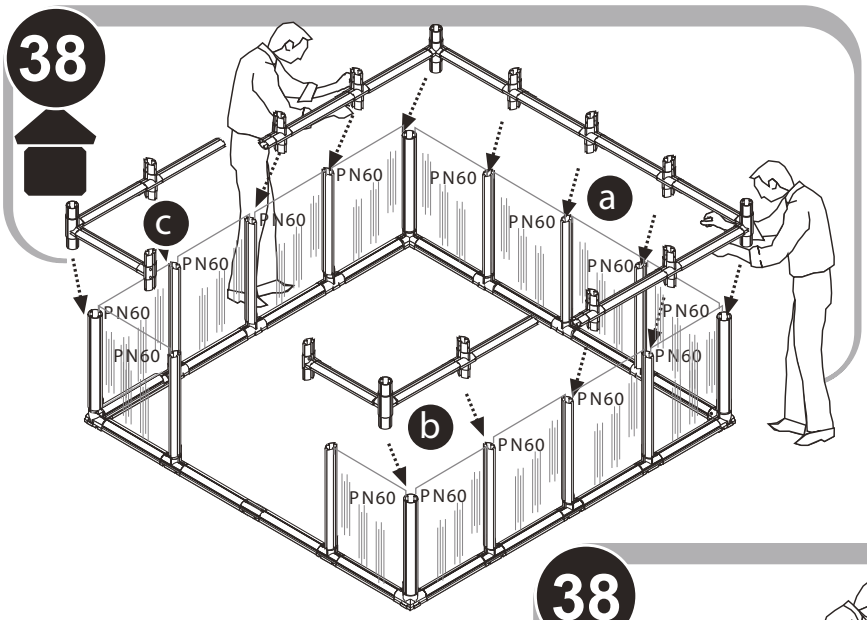
38
PN60
a
b
c

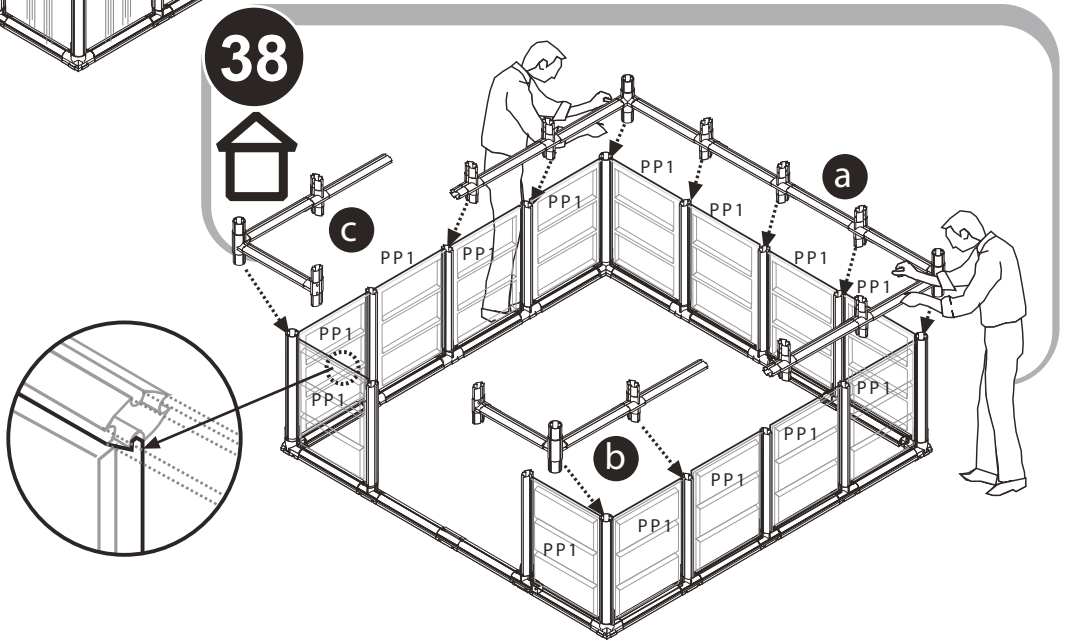
38
PP1
a
b
c

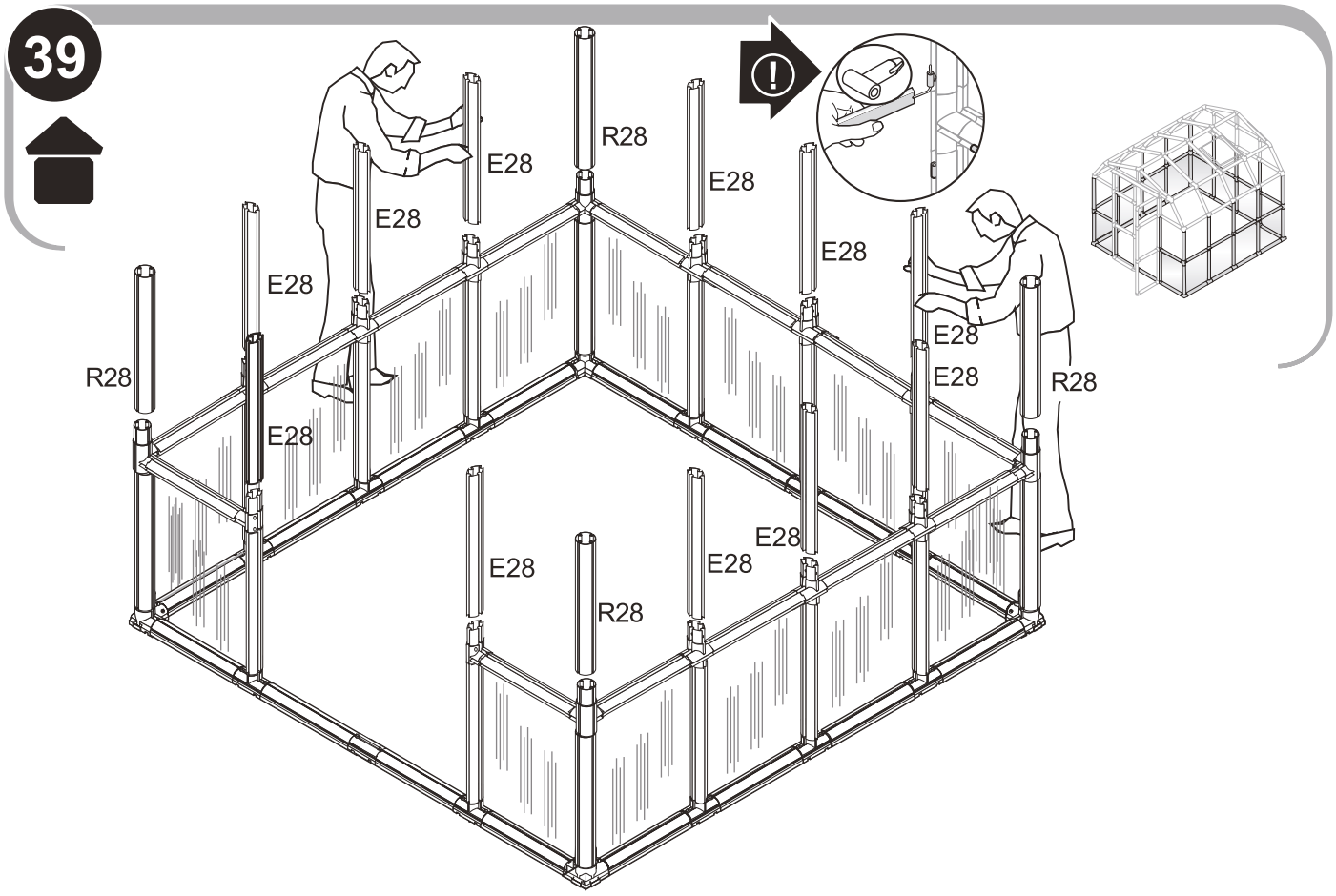
39
R28
E28
E28
E28
E28
E28
E28
E28
R28
E28
E28
E28
R28
E28
E28
R28

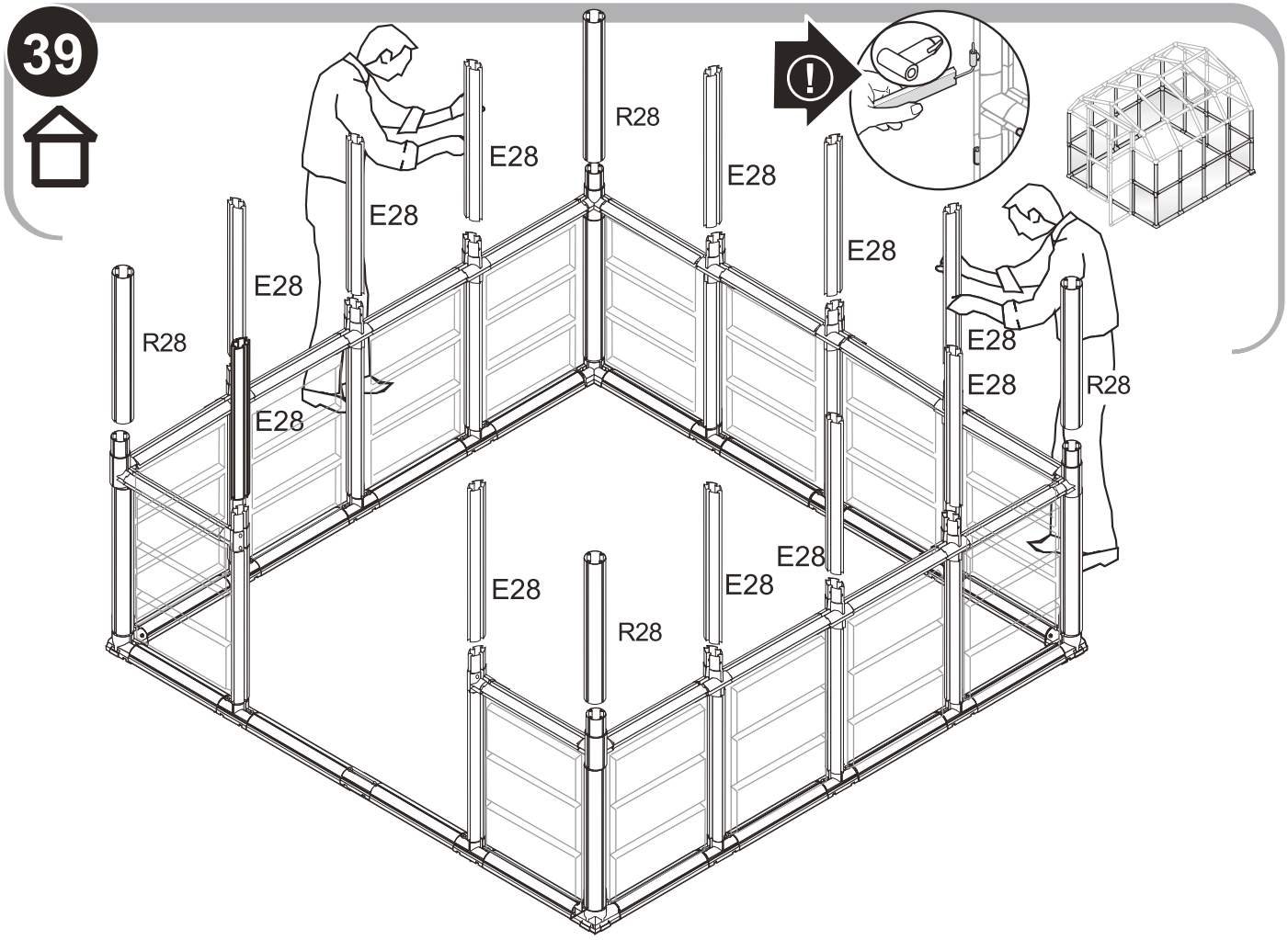
39
R28
E28
E28
E28
E28
E28
E28
E28
R28
E28
E28
E28
R28
E28
E28
R28

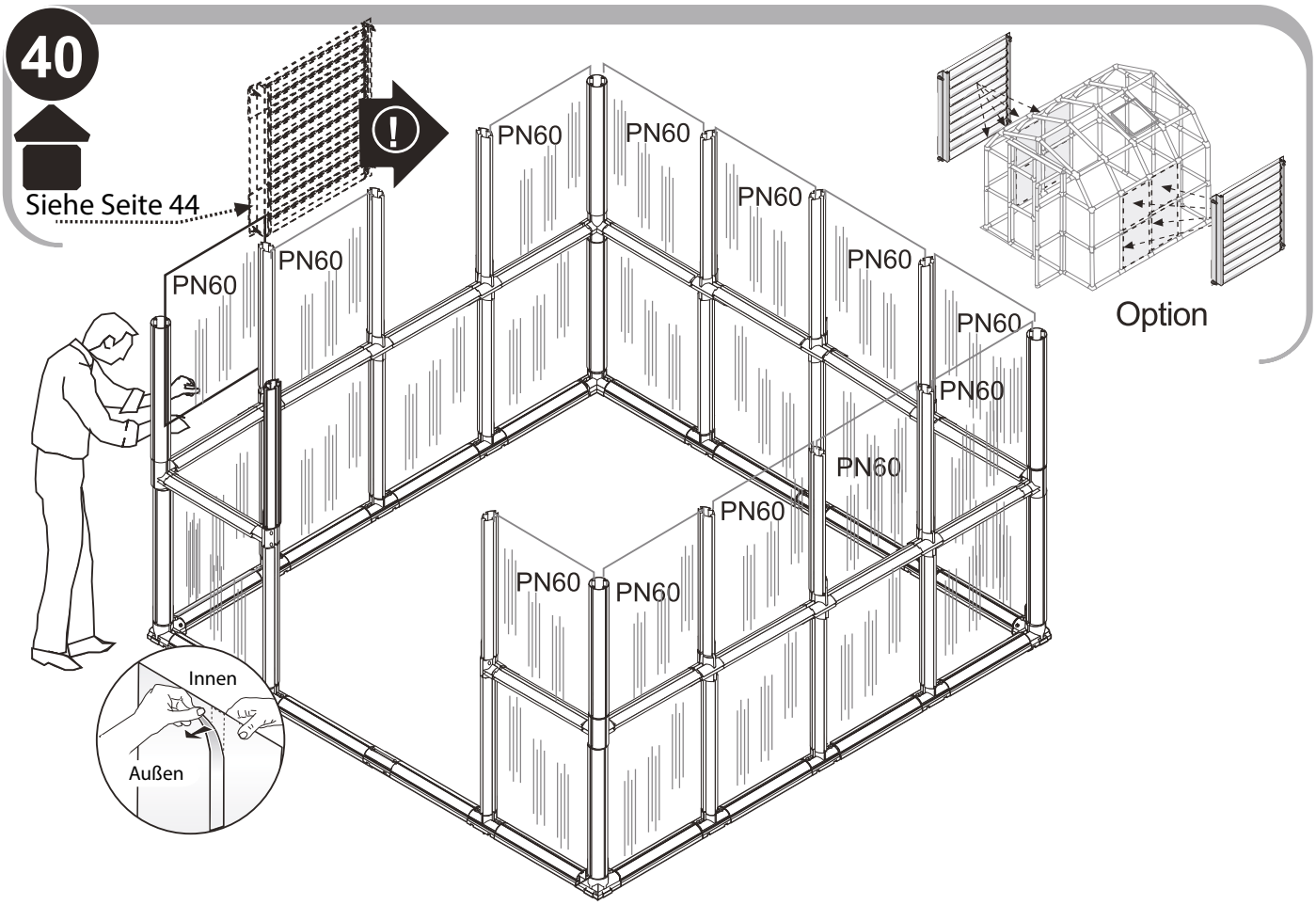
40
Siehe Seite 44
PN60
PN60
PN60
PN60
PN60
PN60
PN60
PN60
PN60
PN60
PN60
Innen
Außen
Option

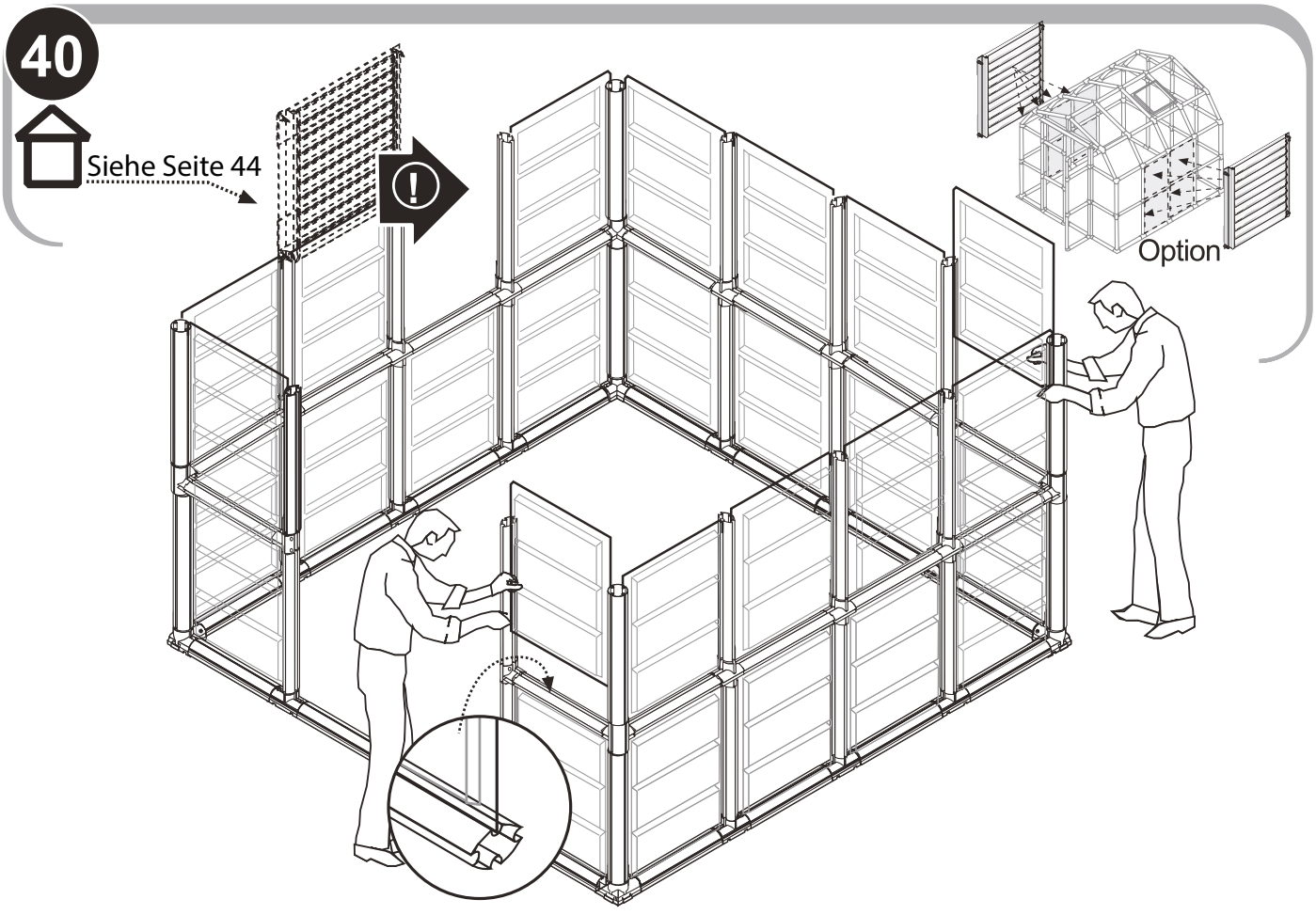
40
Siehe Seite 44
Option

41

Schritt 4: Aufsetzen des Daches

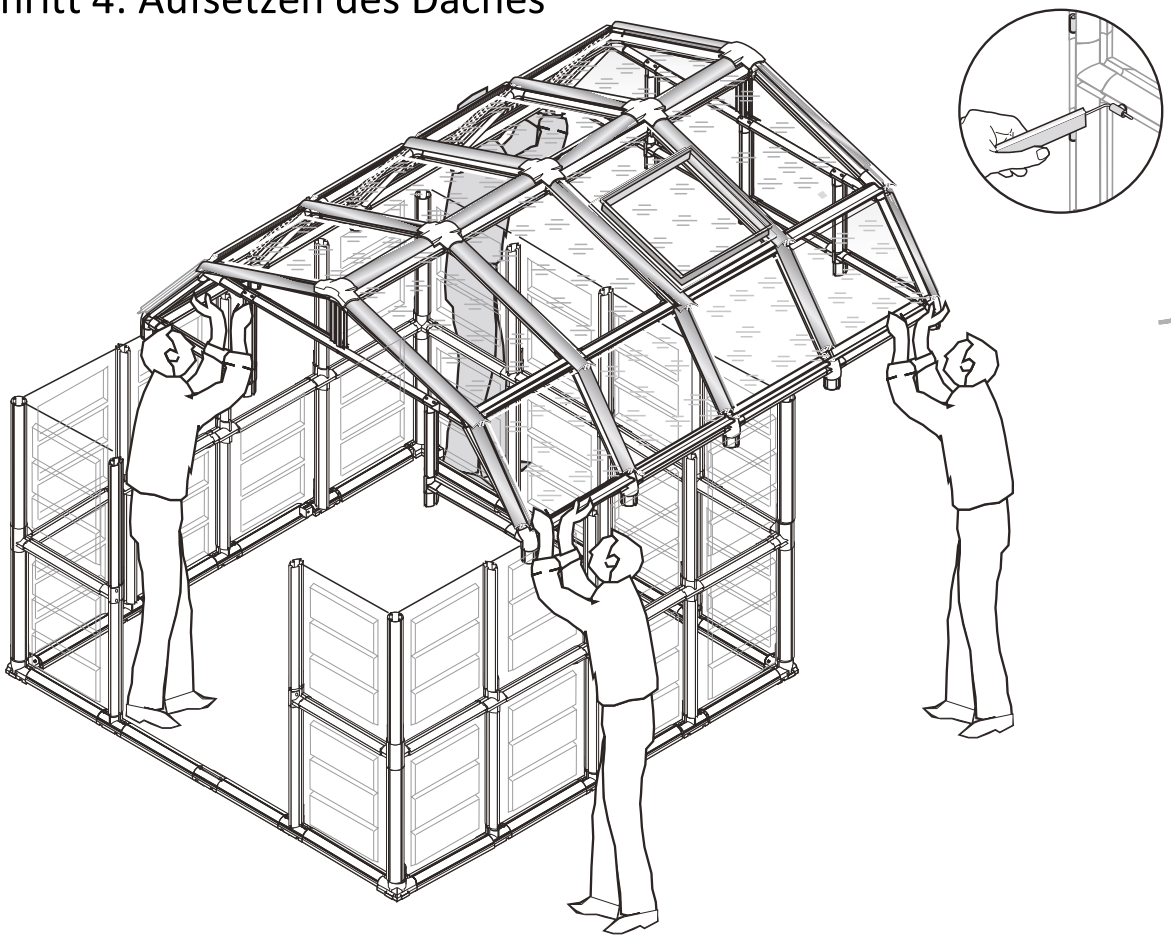

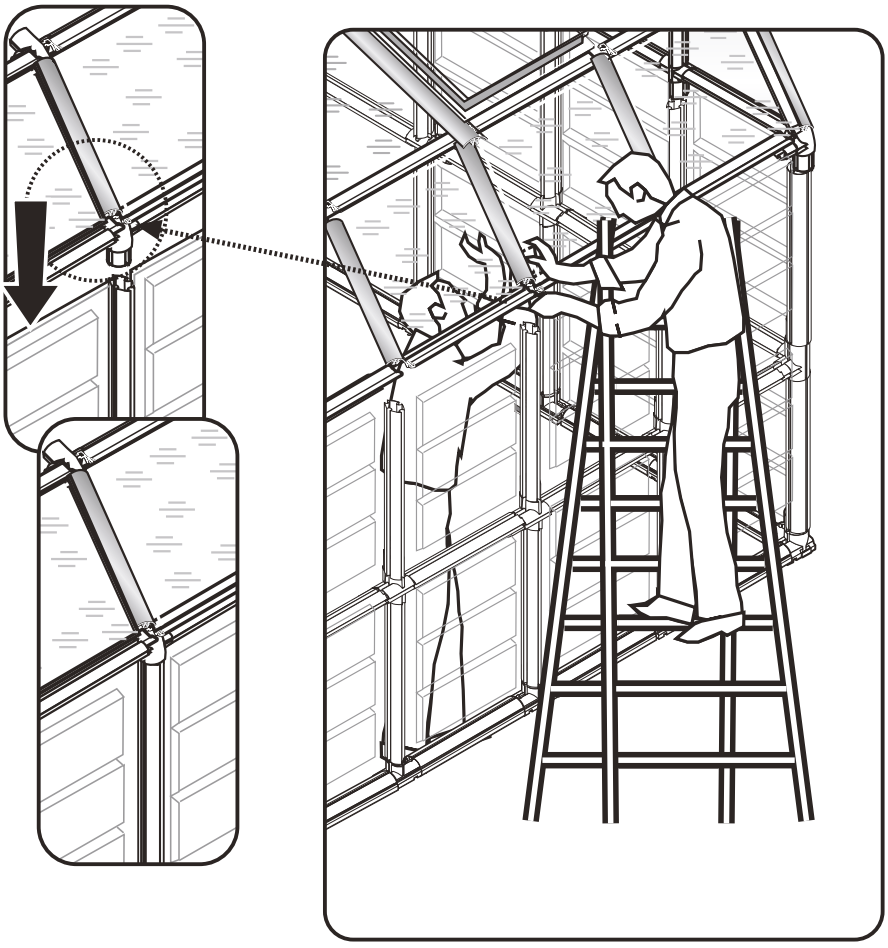

41

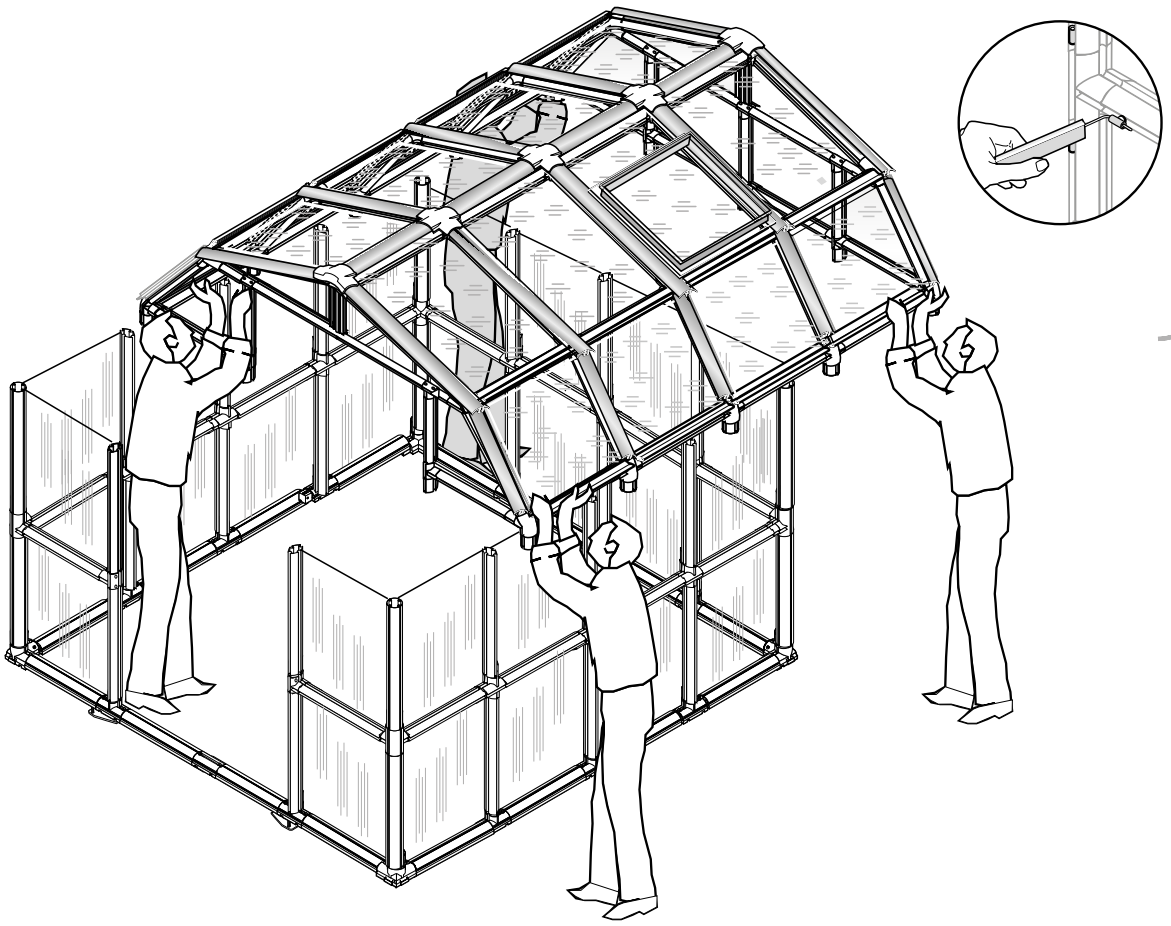

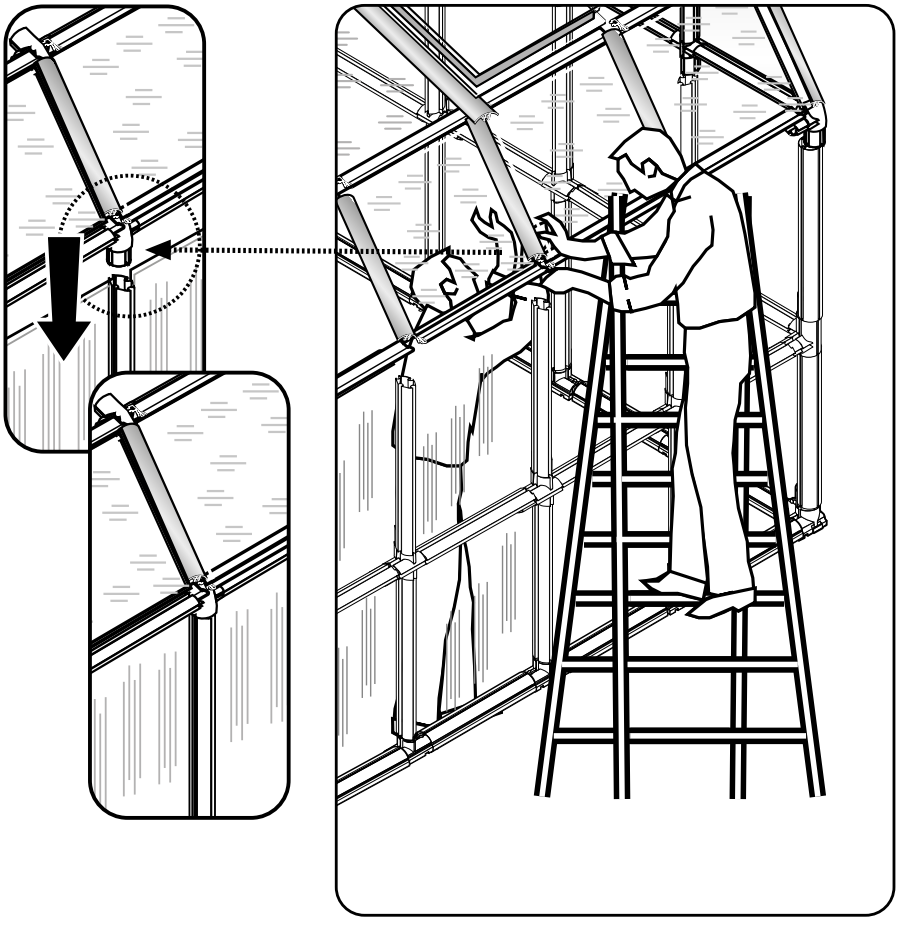

42

Schritt 5: Zusammenbau der Tür

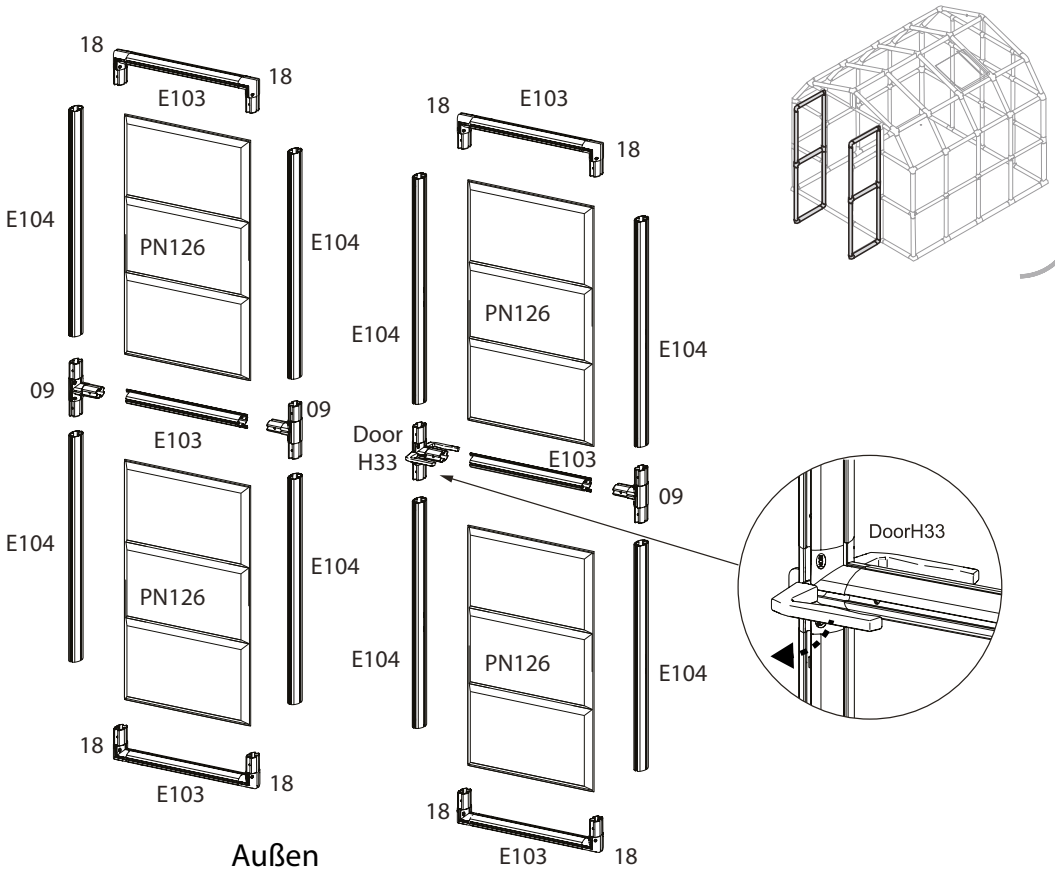

42

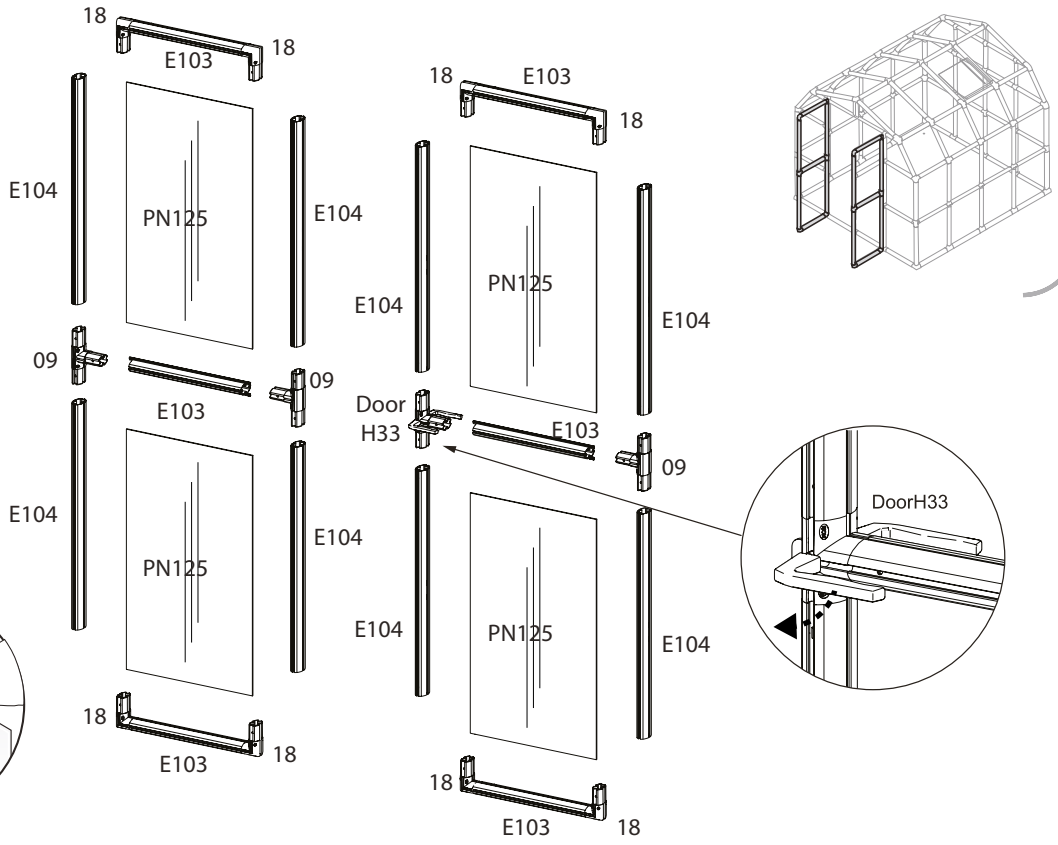

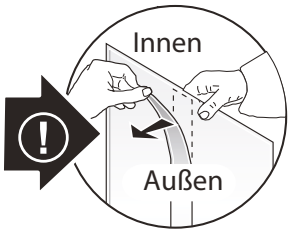

43

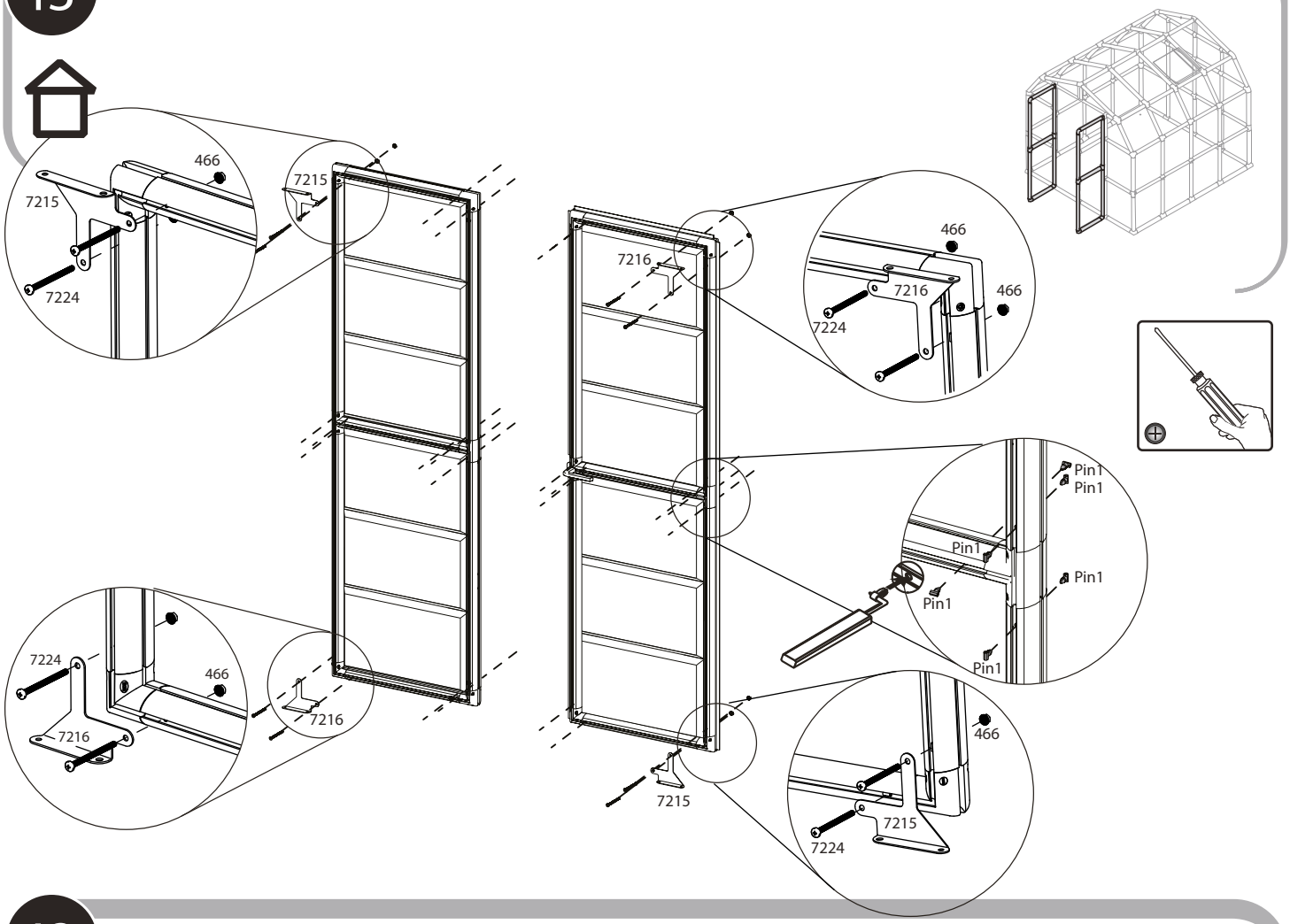
466
7215
7215
7224
7224
466
7216
7216
466
7216
7224
466
Pin1
Pin1
Pin1
Pin1
Pin1
466
7215
7224

43

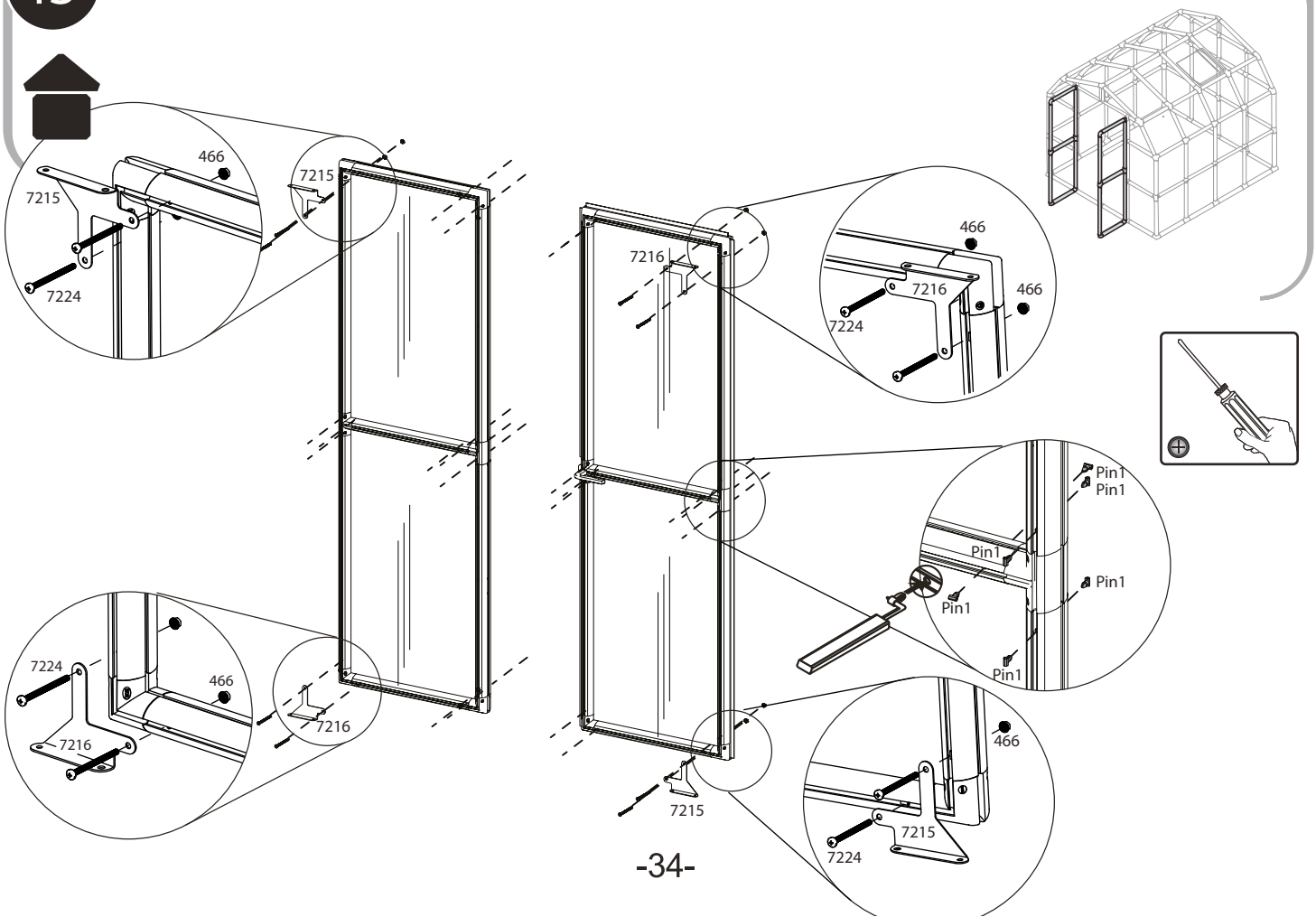
466
7215
7215
7224
7224
466
7216
7216
466
7216
7224
466
Pin1
Pin1
Pin1
Pin1
Pin1
466
7215
7224

44

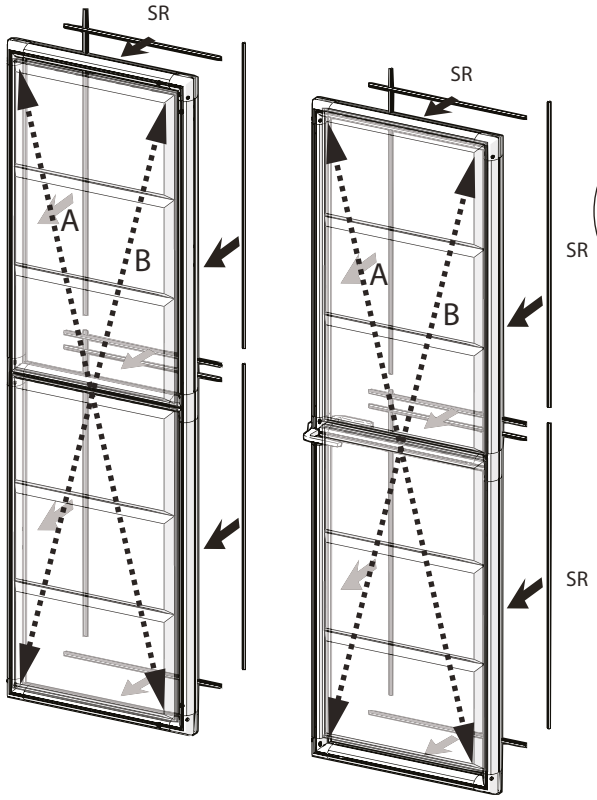

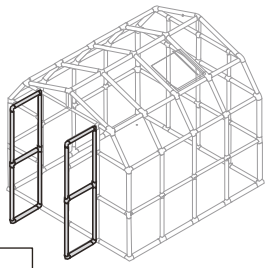

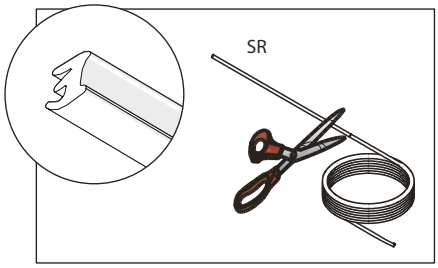

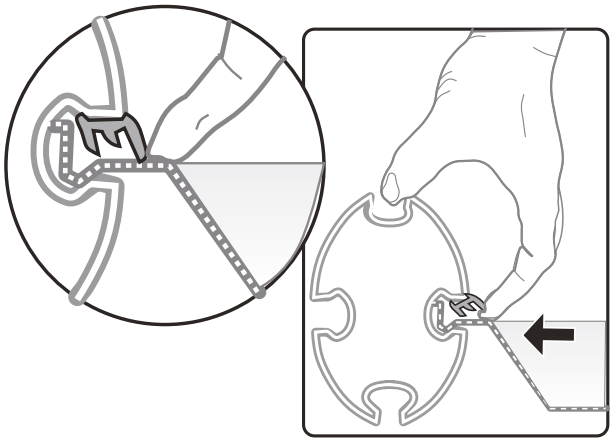

44

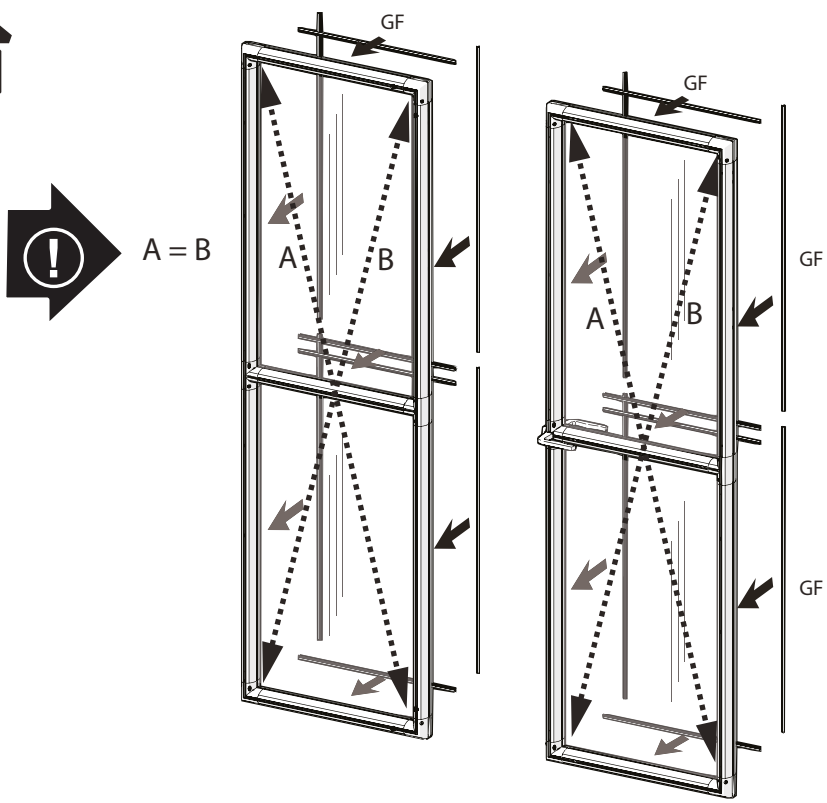

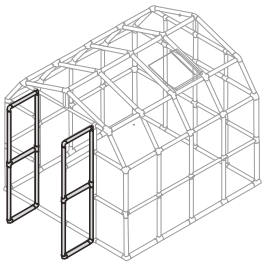

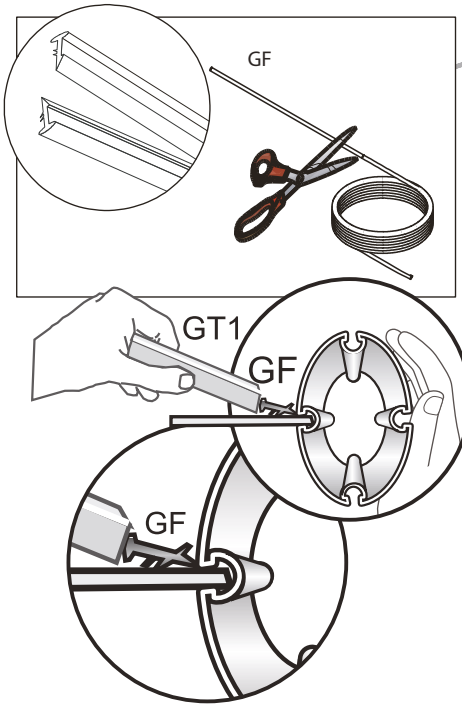

45

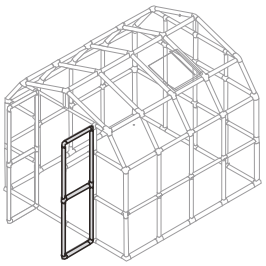

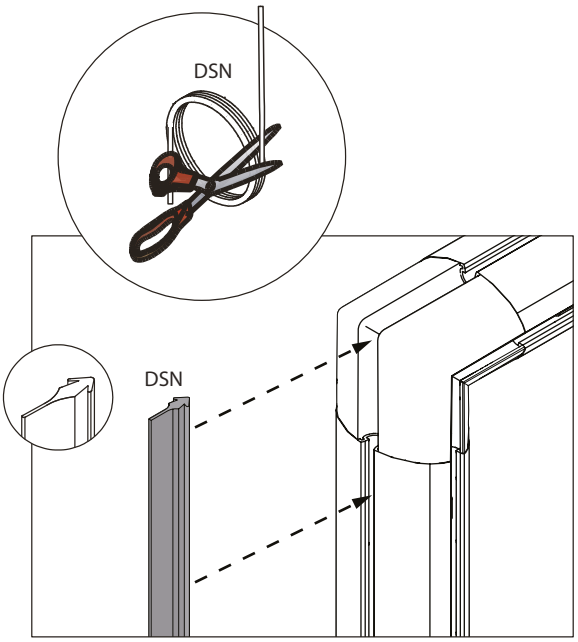

45

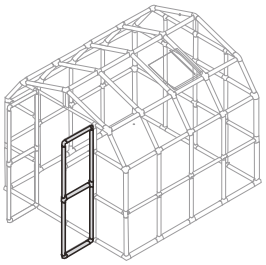

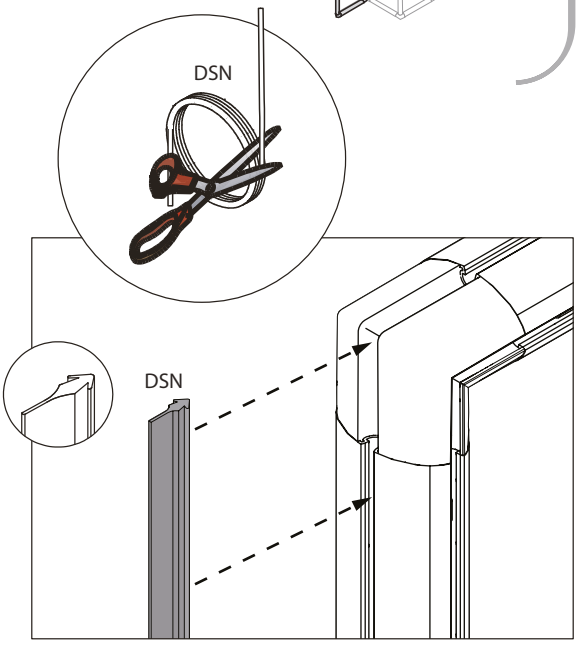

46

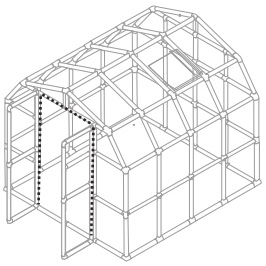

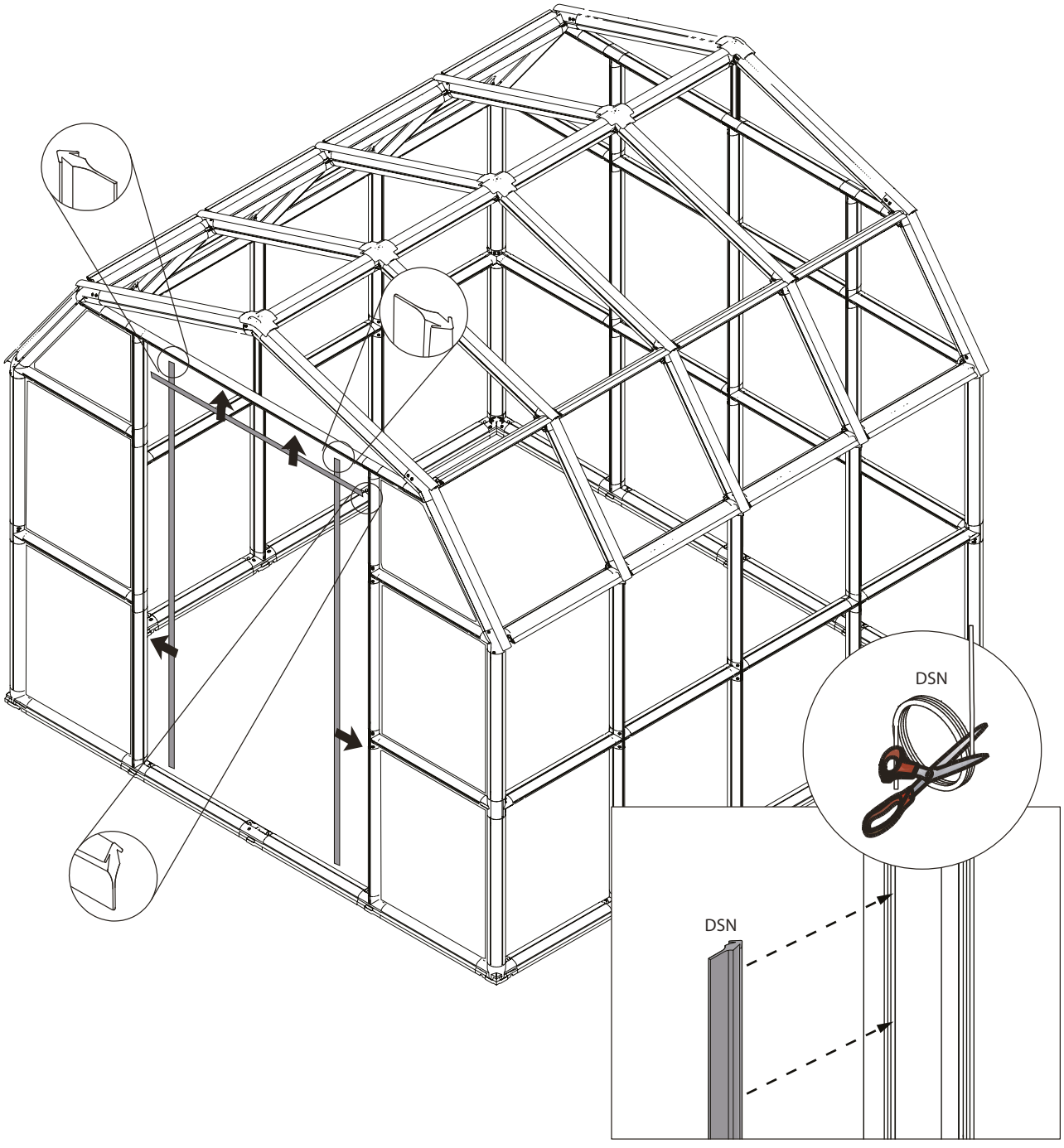

47

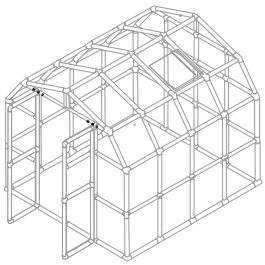

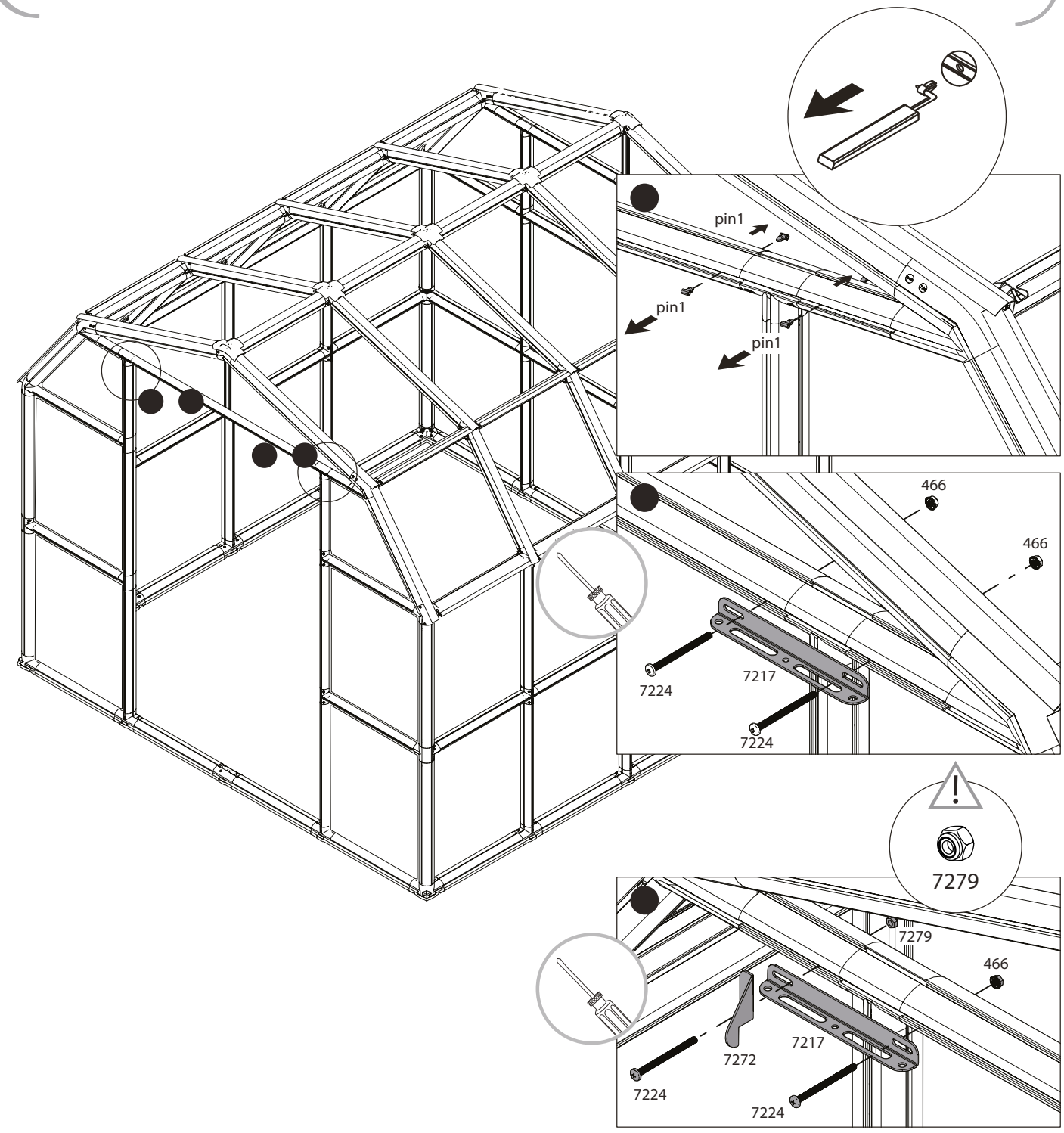
pin1
pin1
pin1
466
466
7224
7217
7224
7279
7279
466
7272
7217
7224
7224

48

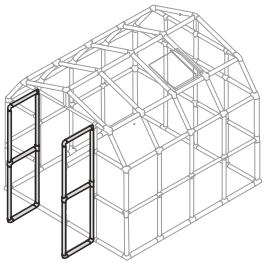

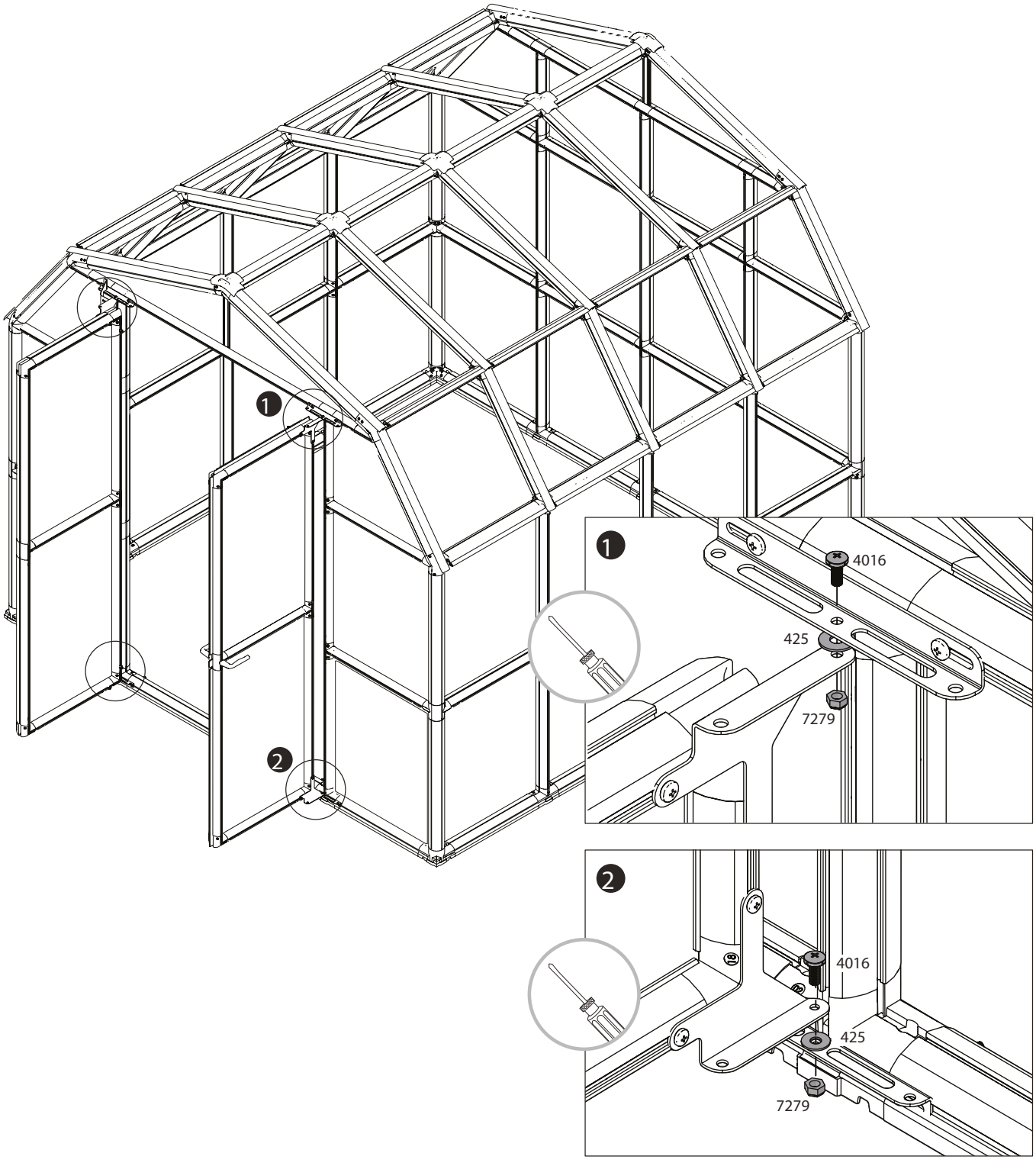

49

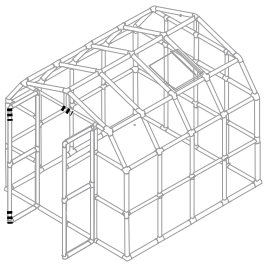

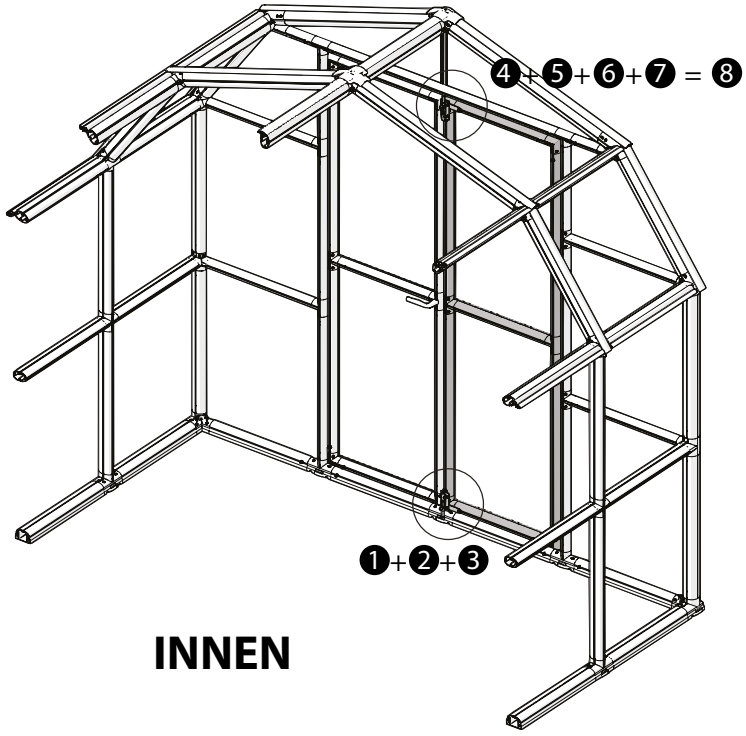
❹+❺+❻+❼ = ❽
❶+❷+❸

INNEN

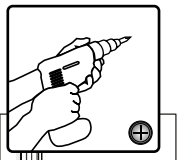

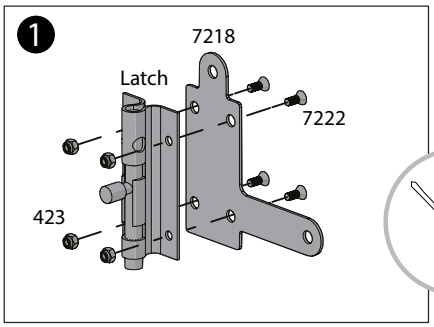
❶
7218
Latch
7222
423

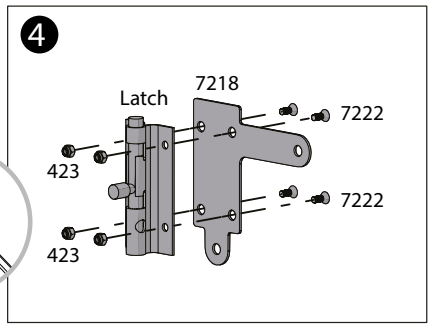
❹
Latch
7218
7222
423
7222
423

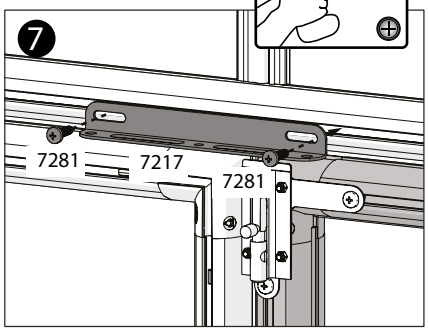
❼
7281
7217
7281

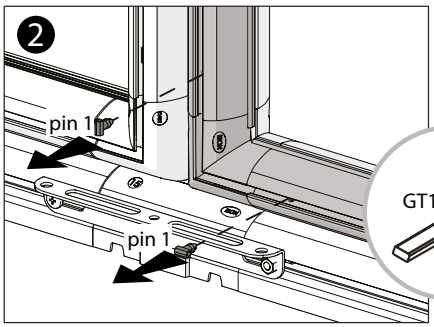
❷
pin 1
pin 1

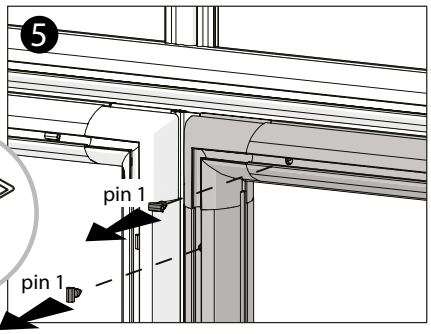
❺
pin 1
pin 1

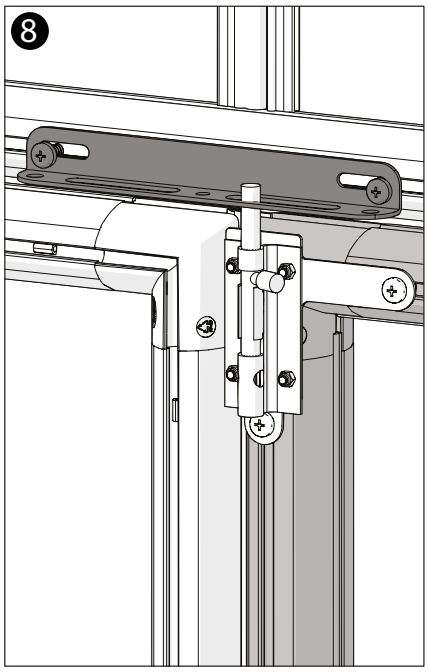
❽

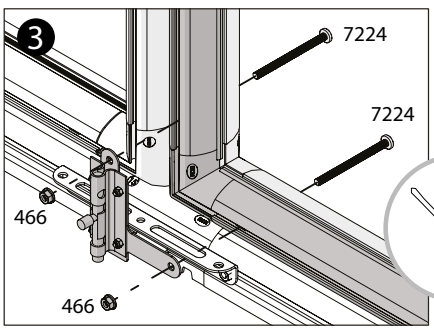
❸
7224
7224
466
466

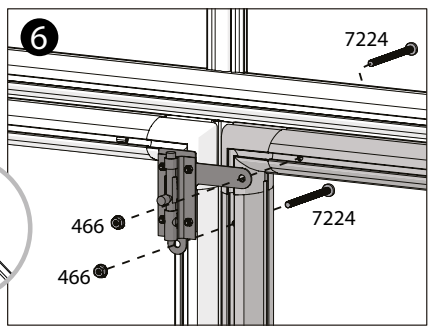
❻
7224
466
7224
466

50

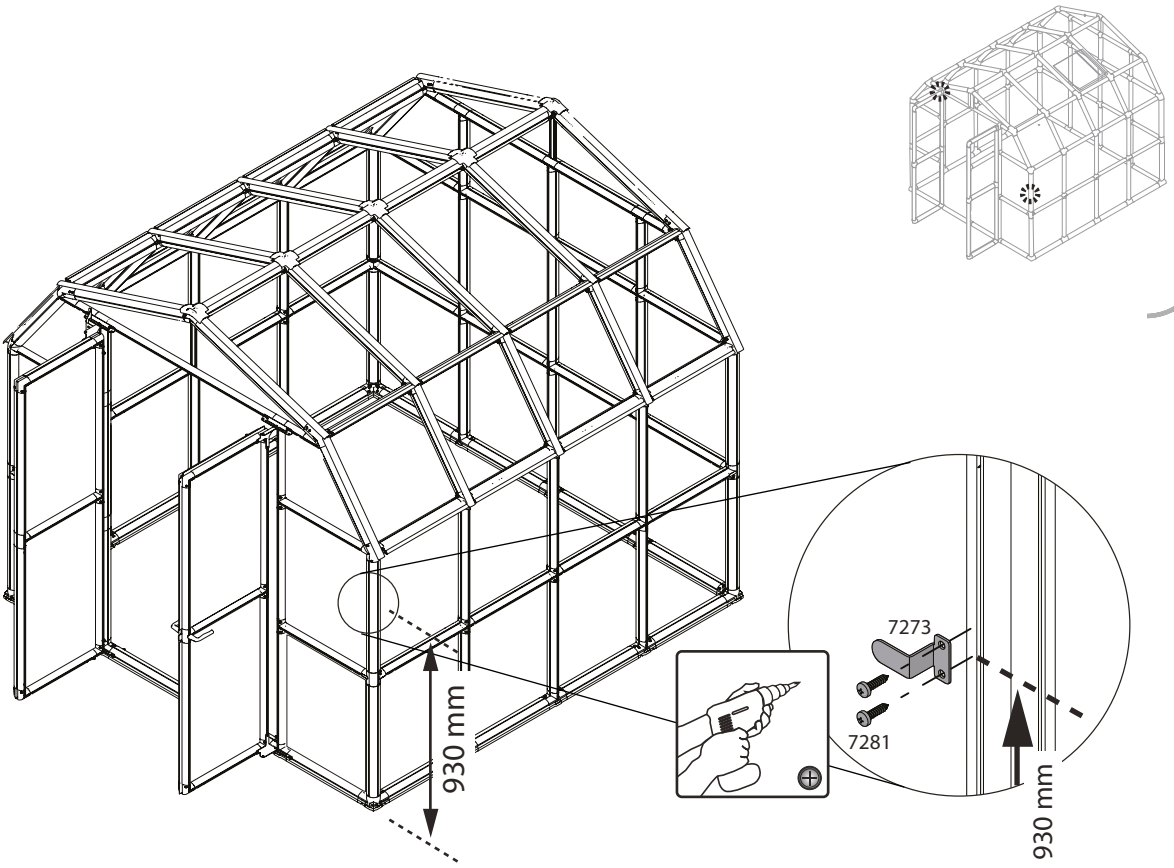

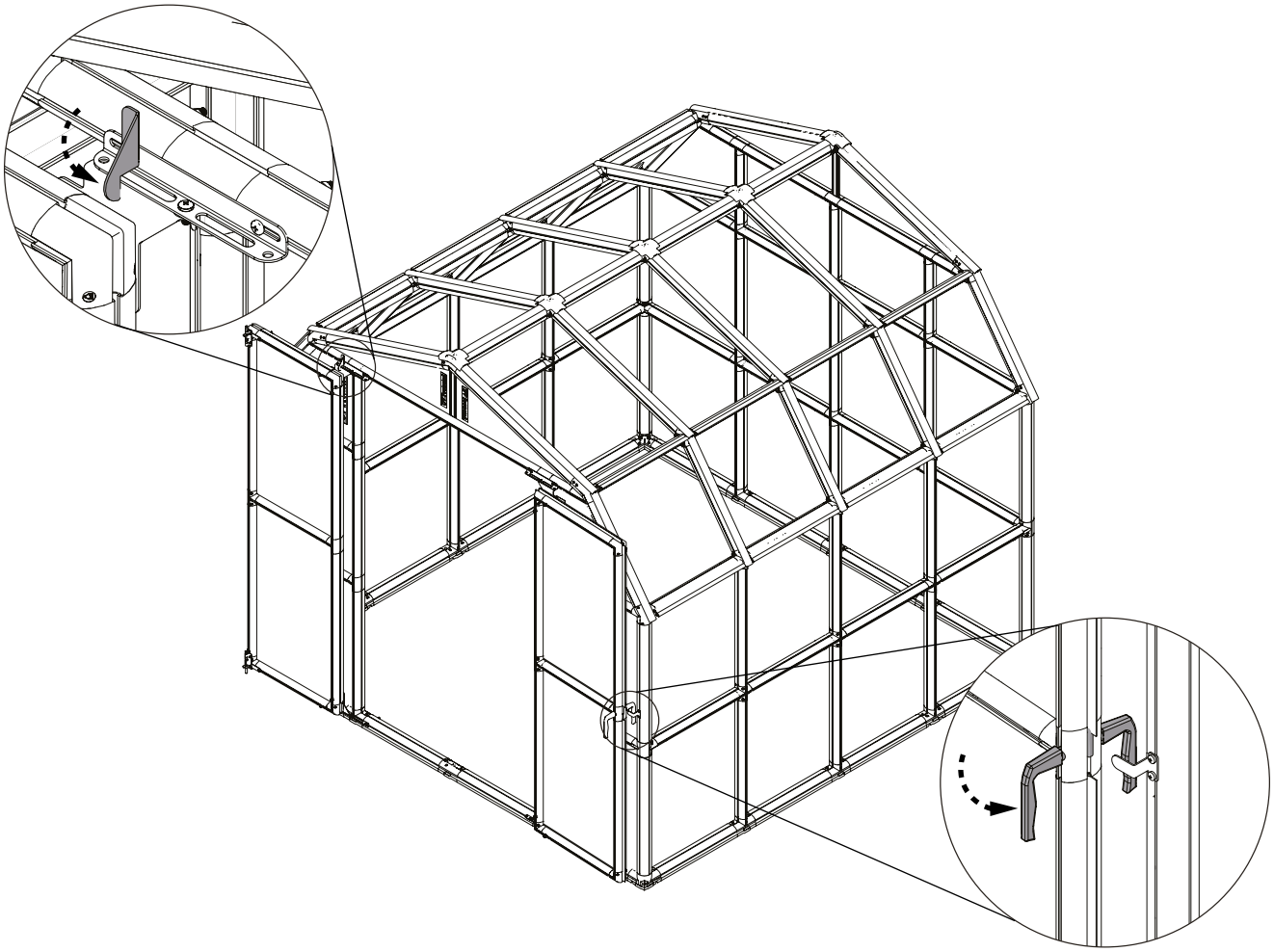

51

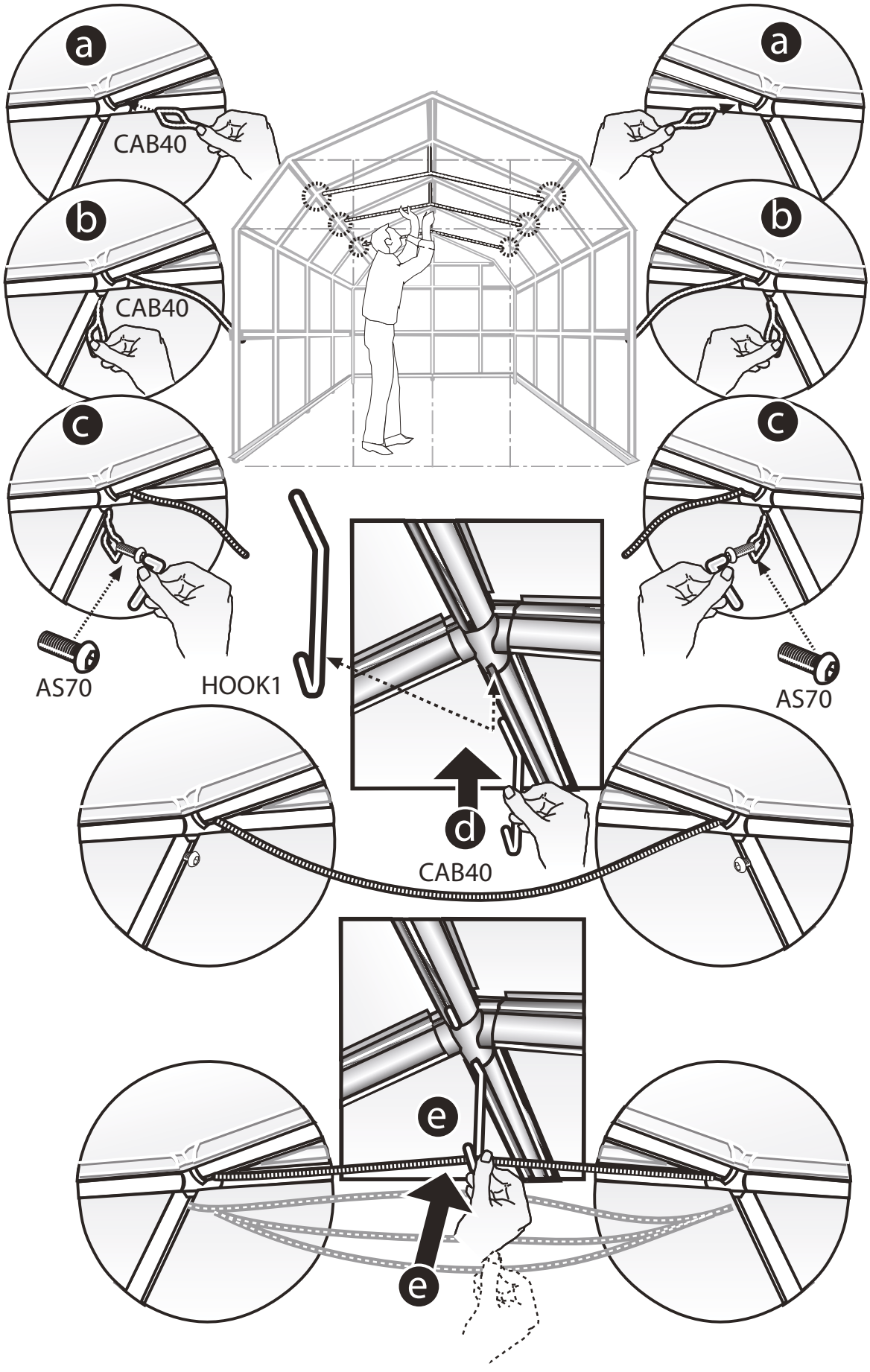

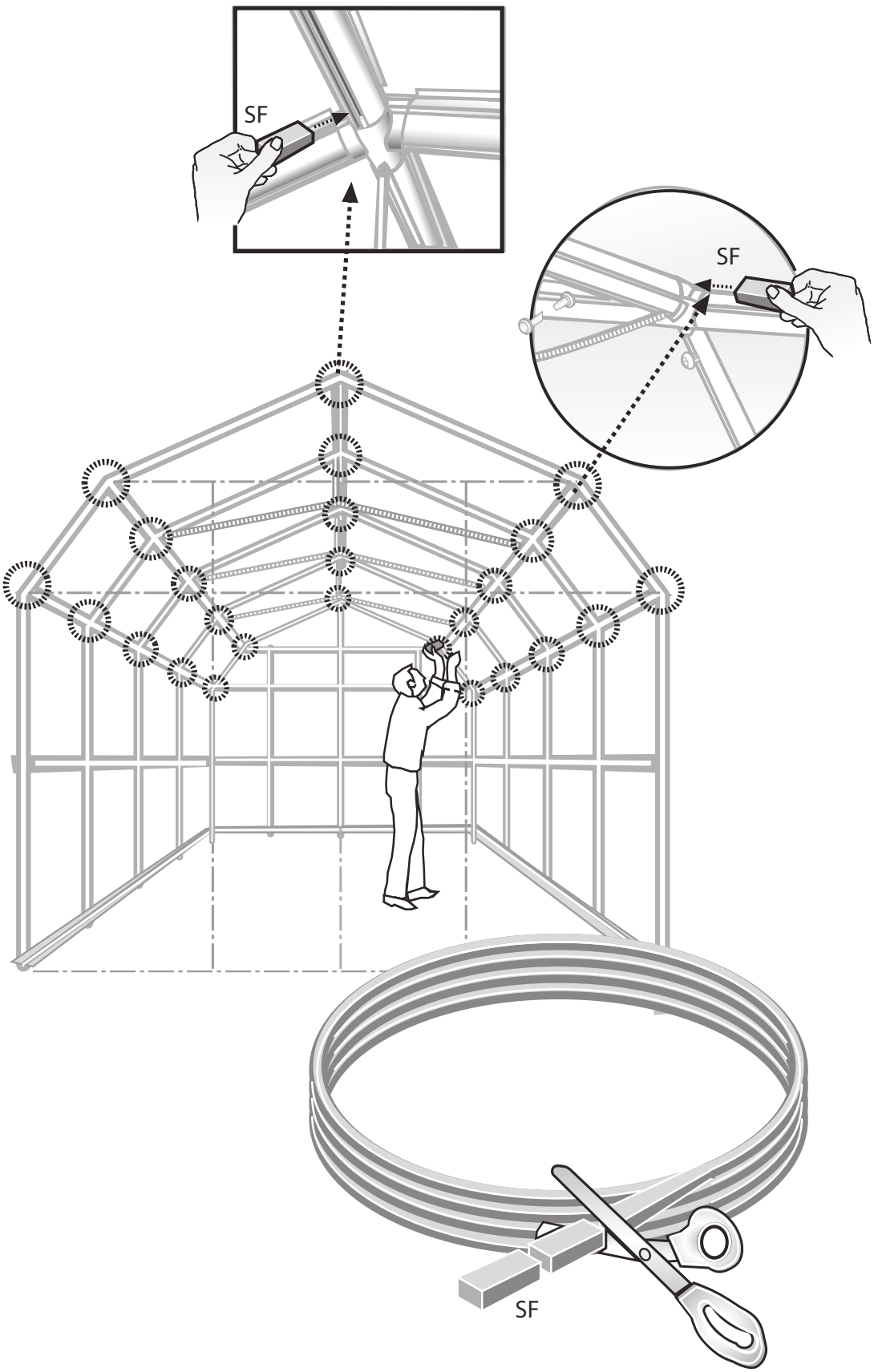
SF
SF
SF

53

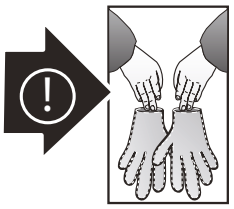

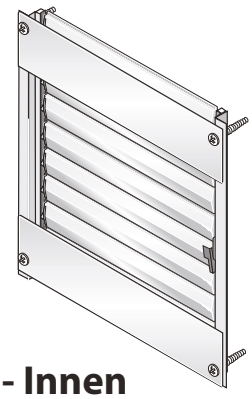

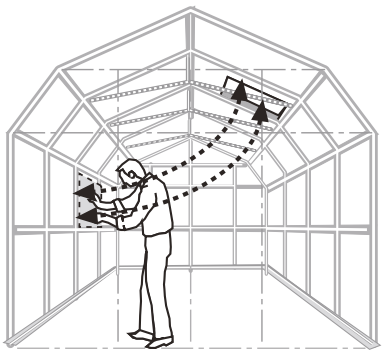

1 2 3 4 5 6 - Innen

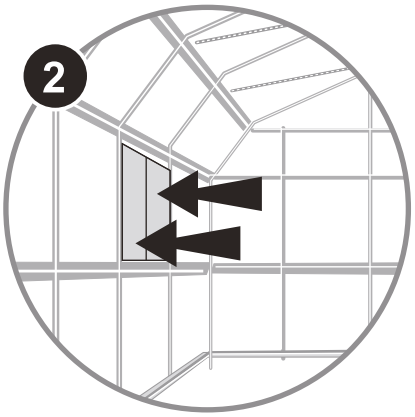

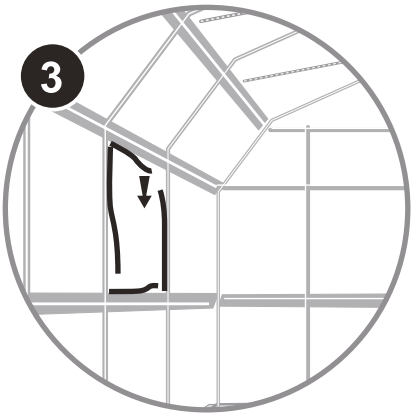

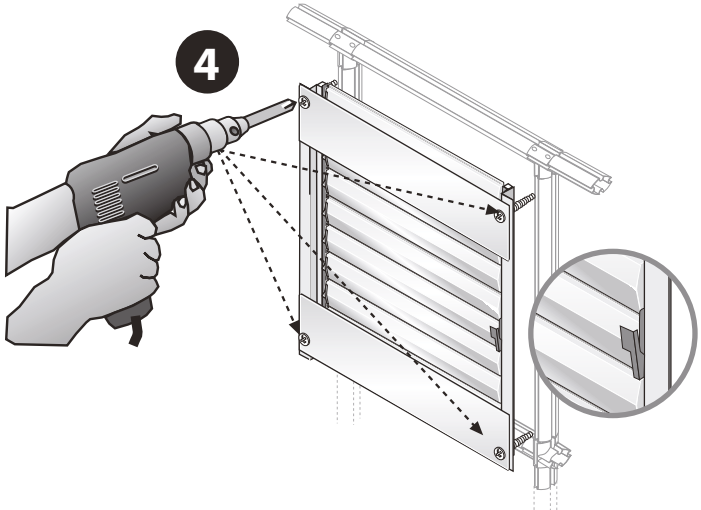

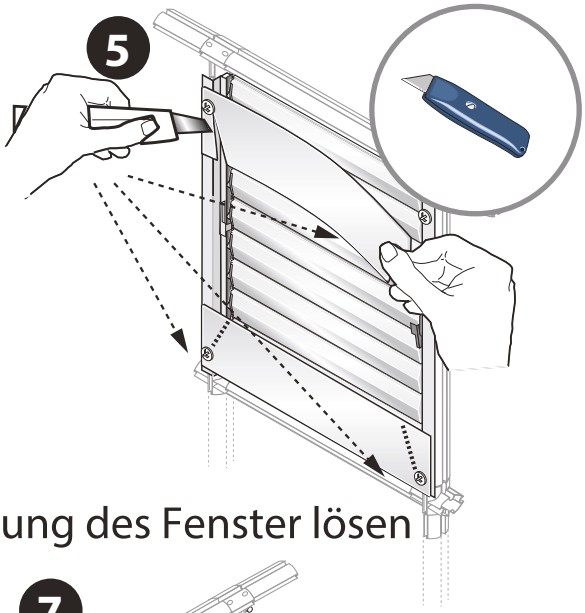

ACHTUNG: Die Platten erst nach Fixierung des Fenster lösen

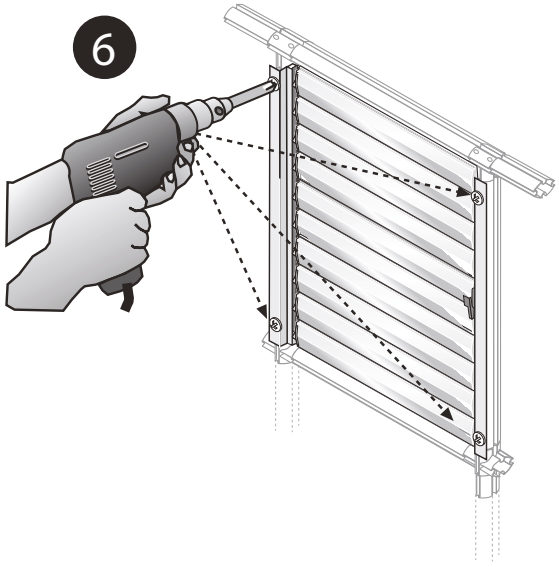

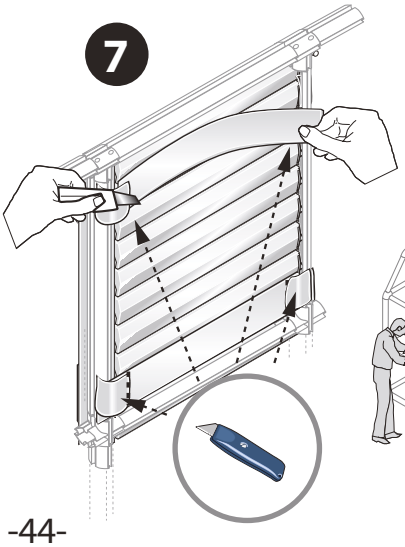

Außen

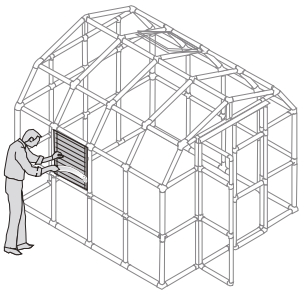
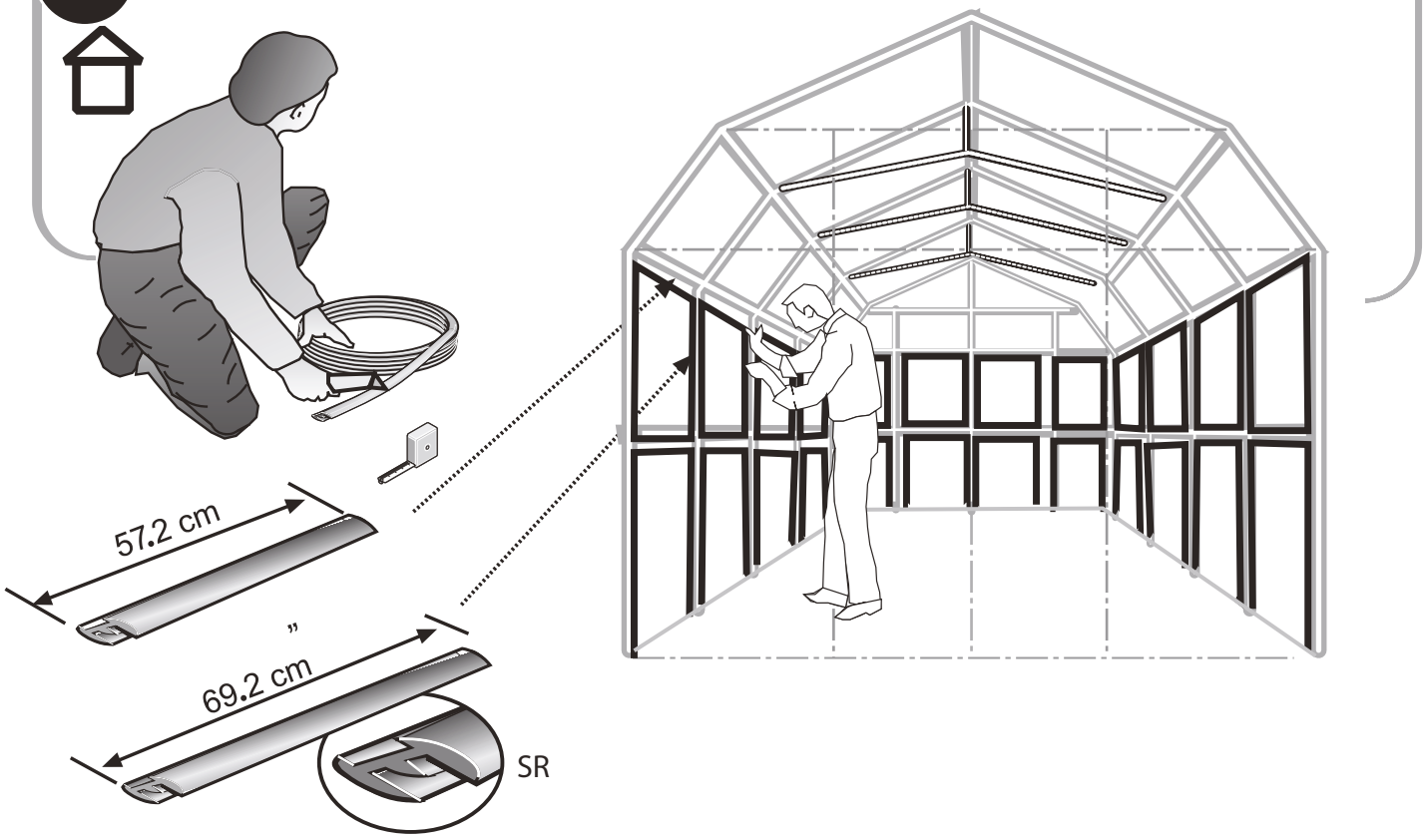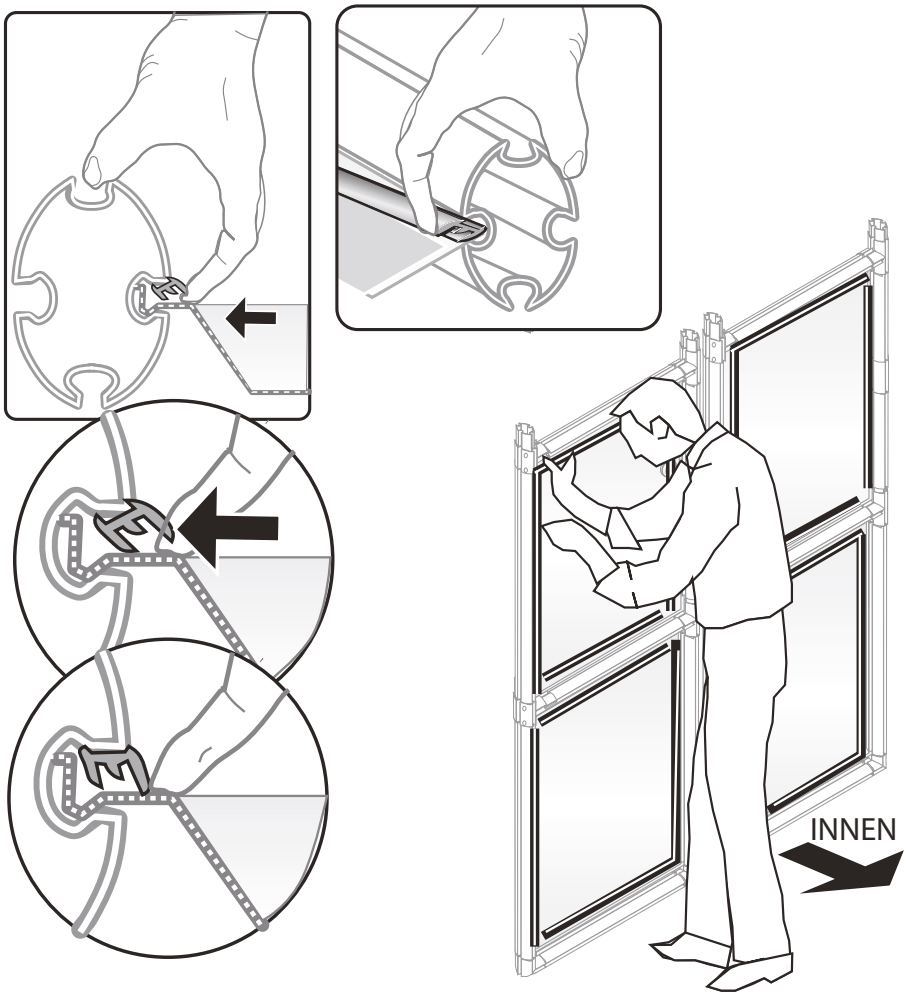
54